DELPHI AUTOMOTIVE SYSTEMS
JAMBEIRO, SP - BRAZIL

DWG STATUS					ZONE	REVISION HISTORY	AUTH	DR	CK	APVD
DATE	STG	REV	CHG	N/P						
18SE02	-	001	-	-	-	TAXI WAS 15418811	-	POT	MWG	ASG
22OC03	-	002	-	-	-	CONN BODY MATERIAL WAS PA6 GF 15	-	MWG	POT	ASG
29OC03	-	03	-	-	-	CONN LOCK REVISED	-	POT	MWG	ASG

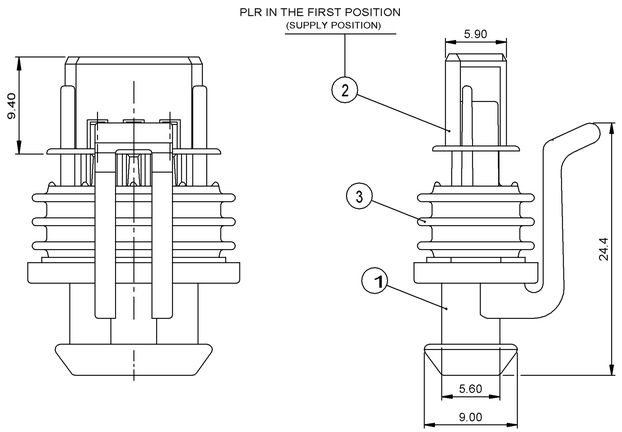

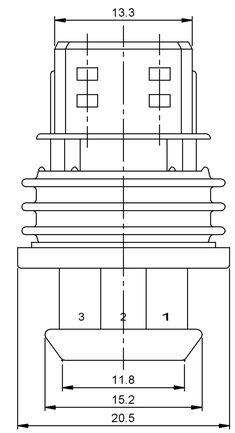

3 WAYS
(15368586)

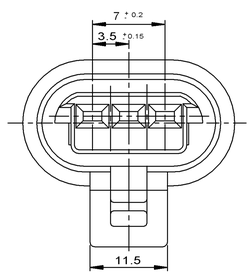

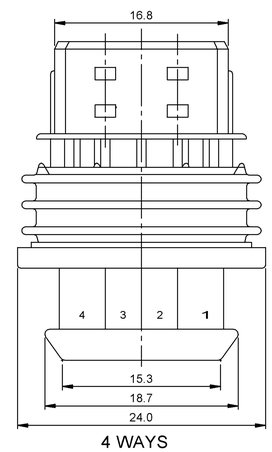

4 WAYS
(15368588)

NOTES:

1. MARKS: SUPPLIER IDENT, TOOL CAVITY N°, TERMINAL CAVITY N° AND MATERIAL IDENT.

2. MATING COMPONENTS OR EQUIVALEN:
TYPICAL TERMINAL SEE DRAWING 12191815
TYPICAL CABLE SEAL SEE DRAWING 12191225.

PART NO	REV	N/P	WAYS			
15368588	09	AA	4	PA66 GF20 BLK	PA66 GF15 YEL	SILICON RUBBER BLU
15368586	09	AA	3	PA66 GF20 BLK	PA66 GF15 YEL	SILICON RUBBER GRN
				MATERIAL & COLOR	MATERIAL & COLOR	MATERIAL & COLOR
				POS 1 - CONN BODY	POS 2 - PLR	POS 3 - SEAL

DELPHI
Automotive Systems

MATERIAL SPEC
SEE CHART

SUBSTANCES OF CONCERN AND RECYCLED CONTENT PER DELPHI-A 10949001

PART DRAWING

DISTR CODE: D

CODE NUMBER	DWG DATE	SCALE
6900	25MR02	DO NOT SCALE
QC SPEC	STYLE	VOLUME cm³

PART GEOMETRY
2D

ACAD
CHANGE RESTRICTED
NO MANUAL CHANGES

UNLESS OTHERWISE SPECIFIED:

THIS DOCUMENT IS IN ACCORDANCE WITH ASME Y14.5M - 1994 AS AMENDED BY THE GM GLOBAL DIMENSIONING AND TOLERANCING ADDENDUM - 1997. ALL GEOMETRIC TOLERANCES AND RELATED DATUMS APPLY RFS. RULE #1 (PERFECT FORM AT MMC) DOES NOT APPLY WHEN RELATIONSHIP BETWEEN FEATURES IS ESTABLISHED BY ORIENTATION OR LOCATION TOLERANCES. SEPARATE POSITION CALLOUTS MAY BE GAGED SEPARATELY REGARDLESS OF DATUM REFERENCES.

COPY OF MATH DATA
DO NOT SCALE

METRIC
UNLESS OTHERWISE SPECIFIED, ALL DIMENSIONS ARE IN MILLIMETERS

REFERENCE

		DATE
DR	MAIKOL	18SE02
APVD1	TUDESCHINI	18SE02
APVD2	D'UNHAO	18SE02
APVD3	GROPPO	18SE02
APVD4		
APVD5		

DIMENSIONS ENCLOSED IN ( ) INDICATE REFERENCE DIMENSIONS AND NO TOLERANCE LIMITS ARE ESTABLISHED

FIRST ANGLE PROJECTION

DRAWING NAME
TAXI ASM CONN F GT 150 (CL 3.5)

TOLERANCE UNLESS OTHERWISE SPECIFIED
DECIMAL: ANGULAR: ±3°
ONE PLACE ±0.5
TWO PLACE ±0.3

SHEET NUMBER: 1 OF 1

DRAWING NUMBER: 15438765

DWG STATUS			SIZE
STG	REV	N/P	
-	03	-	A2

Общество с ограниченной ответственностью «МосЧип» ИНН 7719860671 / КПП 771901001
Адрес: 105318, г.Москва, ул.Щербаковская д.3, офис 1107

Данный компонент на территории Российской Федерации

Вы можете приобрести в компании MosChip.

Для оперативного оформления запроса Вам необходимо перейти по данной ссылке:

http://moschip.ru/get-element

Вы можете разместить у нас заказ для любого Вашего проекта, будь то серийное производство или разработка единичного прибора.

В нашем ассортименте представлены ведущие мировые производители активных и пассивных электронных компонентов.

Нашей специализацией является поставка электронной компонентной базы двойного назначения, продукции таких производителей как XILINX, Intel (ex.ALTERA), Vicor, Microchip, Texas Instruments, Analog Devices, Mini-Circuits, Amphenol, Glenair.

Сотрудничество с глобальными дистрибьюторами электронных компонентов, предоставляет возможность заказывать и получать с международных складов практически любой перечень компонентов в оптимальные для Вас сроки.

На всех этапах разработки и производства наши партнеры могут получить квалифицированную поддержку опытных инженеров.

Система менеджмента качества компании отвечает требованиям в соответствии с ГОСТ Р ИСО 9001, ГОСТ РВ 0015-002 и ЭС РД 009

Офис по работе с юридическими лицами:

105318, г.Москва, ул.Щербаковская д.3, офис 1107, 1118, ДЦ «Щербаковский»

Телефон: +7 495 668-12-70 (многоканальный)

Факс: +7 495 668-12-70 (доб.304)

E-mail: info@moschip.ru

Skype отдела продаж:
moschip.ru
moschip.ru_4
moschip.ru_6
moschip.ru_9