| UNPLATED MATERIAL NUMBER | UNPLATED ENG. NUMBER | PLATED MATERIAL NUMBER | PLATED ENGINEERING NUMBER | STUD SIZE | AWG WIRE RANGE | "S" ±.010/(0.25) | G1 "L" ±.100/(2.54) | G1 "W" ±.025/(0.64) | "C" ±.040/(1.02) | "B" ±.015/(0.38) | G1 "T" ±.020/(0.50) |
|---|---|---|---|---|---|---|---|---|---|---|---|
| 192210423 | BCL-1014 | 192210422 | BCL-1014-PL | 1/4/(6.4) | 1/0 | .278/(7.06) | 1.844/(46.84) | .728/(18.49) | .460/(11.68) | .400/(10.16) | .110/(2.80) |
| 192210394 | BCL-10516 | 192210240 | BCL-10516-PL | 5/16/(7.9) | 1/0 | .340/(8.64) | 1.844/(46.84) | .728/(18.49) | .460/(11.68) | .400/(10.16) | .110/(2.80) |
| 192210377 | BCL-1038 | 192210241 | BCL-1038-PL | 3/8/(9.5) | 1/0 | .400/(10.16) | 1.844/(46.84) | .728/(18.49) | .460/(11.68) | .400/(10.16) | .110/(2.80) |
| 192210441 | BCL-1038-WP | 192210440 | BCL-1038-WP-PL | 3/8/(9.5) | 1/0 | .400/(10.16) | 1.906/(48.41) | .813/(20.65) | .442/(11.23) | .400/(10.16) | .110/(2.80) |
| 192210393 | BCL-1012 | 192210242 | BCL-1012-PL | 1/2/(12.7) | 1/0 | .520/(13.21) | 1.844/(46.84) | .728/(18.49) | .460/(11.68) | .400/(10.16) | .110/(2.80) |
| 192210437 | BCL-1012-WP | 192210436 | BCL-1012-WP-PL | 1/2/(12.7) | 1/0 | .520/(13.21) | 1.906/(48.41) | .813/(20.65) | .442/(11.23) | .400/(10.16) | .110/(2.80) |
| 192210249 | BCL-2014 | 192210234 | BCL-2014-PL | 1/4/(6.4) | 2/0 | .278/(7.06) | 2.062/(52.37) | .824/(20.93) | .522/(13.26) | .461/(11.71) | .110/(2.80) |
| 192210398 | BCL-20516 | 192210243 | BCL-20516-PL | 5/16/(7.9) | 2/0 | .340/(8.64) | 2.062/(52.37) | .824/(20.93) | .522/(13.26) | .461/(11.71) | .110/(2.80) |
| 192210379 | BCL-2038 | 192210244 | BCL-2038-PL | 3/8/(9.5) | 2/0 | .400/(10.16) | 2.062/(52.37) | .824/(20.93) | .522/(13.26) | .461/(11.71) | .110/(2.80) |
| 192210397 | BCL-2012 | 192210245 | BCL-2012-PL | 1/2/(12.7) | 2/0 | .520/(13.21) | 2.062/(52.37) | .824/(20.93) | .522/(13.26) | .461/(11.71) | .110/(2.80) |
| 192210597 | BCL-2058 | 192210598 | BCL-2058-PL | 5/8/(15.9) | 2/0 | .656/(16.66) | 2.062/(52.37) | .824/(20.93) | .522/(13.26) | .461/(11.71) | .110/(2.80) |
| 192210478 | BCL-3014 | 192210570 | BCL-3014-PL | 1/4/(6.4) | 3/0 | .278/(7.06) | 2.156/(54.76) | .916/(23.27) | .501/(12.73) | .511/(12.93) | .115/(2.92) |
| 192210402 | BCL-30516 | 192210246 | BCL-30516-PL | 5/16/(7.9) | 3/0 | .340/(8.64) | 2.156/(54.76) | .916/(23.27) | .501/(12.73) | .511/(12.93) | .115/(2.92) |
| 192210381 | BCL-3038 | 192210247 | BCL-3038-PL | 3/8/(9.5) | 3/0 | .400/(10.16) | 2.156/(54.76) | .916/(23.27) | .501/(12.73) | .511/(12.93) | .115/(2.92) |
| 192210401 | BCL-3012 | 192210248 | BCL-3012-PL | 1/2/(12.7) | 3/0 | .520/(13.21) | 2.156/(54.76) | .916/(23.27) | .501/(12.73) | .511/(12.93) | .115/(2.92) |
| 192210502 | BCL-40516(.625) | 192210503 | BCL-40516-PL(.625) | 5/16/(7.9) | 4/0 | .340/(8.63) | 2.688/(68.28) | 1.099/(27.91) G1 | .557/(14.15) | .625/(15.88) | .135/(3.43) |
| 192210374 | BCL-4038(.625) | 192210371 | BCL-4038-PL(.625) | 3/8/(9.5) | 4/0 | .400/(10.16) | 2.688/(68.28) | 1.099/(27.91) G1 | .557/(14.15) | .625/(15.88) | .135/(3.43) |
| 192210375 | BCL-4012(.625) | 192210372 | BCL-4012-PL(.625) | 1/2(12.7) | 4/0 | .520/(13.21) | 2.688/(68.28) | 1.099/(27.91) G1 | .557/(14.15) | .625/(15.88) | .135/(3.43) |
| 192210413 | BCL-40516 | 192210412 | BCL-40516-PL | 5/16/(7.9) | 4/0 | .340/(8.63) | 2.344/(59.54) | .999/(25.37) G1 | .550/(13.97) | .559/(14.20) | .135/(3.43) |
| 192210382 | BCL-4038 | 192210250 | BCL-4038-PL | 3/8/(9.5) | 4/0 | .400/(10.16) | 2.344/(59.54) | .999/(25.37) G1 | .550/(13.97) | .559/(14.20) | .135/(3.43) |
| 192210403 | BCL-4012 | 192210251 | BCL-4012-PL | 1/2(12.7) | 4/0 | .520/(13.21) | 2.344/(59.54) | .999/(25.37) G1 | .550/(13.97) | .559/(14.20) | .135/(3.43) |
| 192210446 | BCL-25038 | 192210447 | BCL-25038-PL | 3/8/(9.5) | 250 | .400/(10.16) | 2.656/(67.46) | 1.203/(30.56) | .676/(17.17) | .685/(17.40) | .125/(3.18) |
| 192210652 | BCL-4014 | 192210648 | BCL-4014-PL | 1/4/(6.4) | 4/0 | .278/(7.061) | 2.344/(59.54) | .984/(24.99) | .550/(13.97) | .559/(13.97) | .135/(3.43) |
| - | - | 192210847 | BCL-1010MM-PL | 10mm | 1/0 | .415/(10.54) | 1.844/(46.84) | .728/(18.49) | .460/(11.86) | .400/(10.16) | .110/(2.80) |
| - | - | 192210848 | BCL-2010MM-PL | 10mm | 2/0 | .415/(10.54) | 2.062/(52.37) | .824/(20.93) | .522/(13.26) | .461/(11.71) | .110/(2.80) |

6

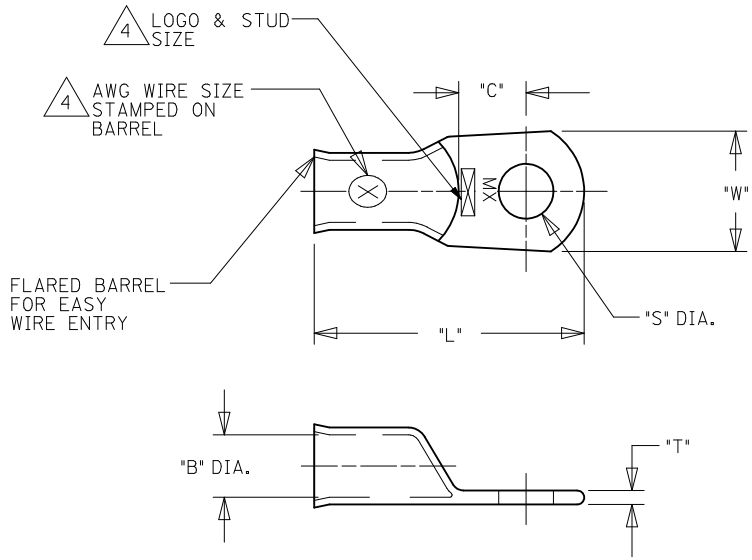


SALES DRAWING

NOTES:

1. FOR INSPECTION SIGHT HOLE, PLEASE CONSULT FACTORY.
2. OTHER STUD SIZES MAY BE AVAILABLE, PLEASE CONSULT FACTORY.
3. MATERIAL: COPPER
   PLATING: TIN
4. MARKINGS CAN BE AT EITHER LOCATION SHOWN.
5. IF TONGUE IS TO BE BENT AT ANY ANGLE. IT MUST BE BENT AROUND A RADIUS ONE HALF THE TONGUE THICKNESS.
6. USE .625/(15.88) BARREL I.D. FOR HIGH STRAND WELDING CABLE.

ADJUST TOLS. 4/0 "W"
EC NO: WNA2012-0223
DRWN: ETHRODAHL 2011/10/25
CH'KD:
APPR: JMACNEIL 2011/10/26
DESCRIPTION
REV
G1

QUALITY SYMBOLS
▼=0
▽=0

| GENERAL TOLERANCES (UNLESS SPECIFIED) | mm | INCH |
|---|---|---|
| 4 PLACES | ± --- | ± --- |
| 3 PLACES | ± --- | ± .005 |
| 2 PLACES | ± 0.13 | ± .01 |
| 1 PLACE | ± 0.25 | ± --- |
| ANGULAR ±---° | | |

DRAFT WHERE APPLICABLE MUST REMAIN WITHIN DIMENSIONS

DIMENSION STYLE: IN/MM
SCALE: --
DESIGN UNITS: INCH
THIRD ANGLE PROJECTION

| | | DATE |
|---|---|---|
| DRAWN BY | BRE | 2002/06/24 |
| CHECKED BY | HEB | 2002/06/24 |
| APPROVED BY | RWD | 2002/06/24 |

TITLE: BATTERY CABLE LUG COPPER TERMINALS 1/0, 2/0, 3/0 & 4/0

molex MOLEX INCORPORATED

MATERIAL NO.: SEE CHART
DOCUMENT NO.: SD-19221-011
SHEET NO.: 1 OF 1
SIZE: C

THIS DRAWING CONTAINS INFORMATION THAT IS PROPRIETARY TO MOLEX INCORPORATED AND SHOULD NOT BE USED WITHOUT WRITTEN PERMISSION

Общество с ограниченной ответственностью «МосЧип» ИНН 7719860671 / КПП 771901001
Адрес: 105318, г.Москва, ул.Щербаковская д.3, офис 1107

**Данный компонент на территории Российской Федерации**

**Вы можете приобрести в компании MosChip.**

Для оперативного оформления запроса Вам необходимо перейти по данной ссылке:

http://moschip.ru/get-element

Вы можете разместить у нас заказ для любого Вашего проекта, будь то серийное производство или разработка единичного прибора.

В нашем ассортименте представлены ведущие мировые производители активных и пассивных электронных компонентов.

Нашей специализацией является поставка электронной компонентной базы двойного назначения, продукции таких производителей как XILINX, Intel (ex.ALTERA), Vicor, Microchip, Texas Instruments, Analog Devices, Mini-Circuits, Amphenol, Glenair.

Сотрудничество с глобальными дистрибьюторами электронных компонентов, предоставляет возможность заказывать и получать с международных складов практически любой перечень компонентов в оптимальные для Вас сроки.

На всех этапах разработки и производства наши партнеры могут получить квалифицированную поддержку опытных инженеров.

Система менеджмента качества компании отвечает требованиям в соответствии с ГОСТ Р ИСО 9001, ГОСТ РВ 0015-002 и ЭС РД 009

**Офис по работе с юридическими лицами:**

105318, г.Москва, ул.Щербаковская д.3, офис 1107, 1118, ДЦ «Щербаковский»

Телефон: +7 495 668-12-70 (многоканальный)

Факс: +7 495 668-12-70 (доб.304)

E-mail: info@moschip.ru

Skype отдела продаж:
moschip.ru
moschip.ru_4
moschip.ru_6
moschip.ru_9