# R3G280AF Series Motorized Impeller

## Ø 280mm Backward Curved, EC-i

- Backward curved centrifugal fan features integrated electronics, extremely low noise and minimal heat generation.
- Variable mounting position.
- Impeller completely made of sheet steel.
- Maintenance-free ball bearings.
- IP 44 protection type.
- Cable exit: variable.
- Technical features: integrated electronics, PWM/Linear input, alarm relay.
- UL and CSA in preparation.
- Recommended inlet ring: 96360-2-4013.

| Part Number | Curve | CFM @ 0 | VAC | Hertz | Power (W) | dBA | Max Amb. Temp C | Speed (RPM) | Weight (lbs.) |
|---|---|---|---|---|---|---|---|---|---|
| R3G280-AF35-71 | 1 | 1656.9 | 200-277 | 50/60 | 425 | 80 | 60 | 2960 | 11.03 |

| | | n [RPM] | $P_1$ [W] | I [A] | $\eta_{tL}$ [%] | $Lp_A$ [dBA] | | | n [RPM] | $P_1$ [W] | I [A] | $\eta_{tL}$ [%] | $Lp_A$ [dBA] |
|---|---|---|---|---|---|---|---|---|---|---|---|---|---|
| 1 | 1 | 2760 | 355 | 2.20 | --- | 80 | 1 | 9 | 1460 | 65 | 0.40 | — | 67 |
| 1 | 2 | 2670 | 400 | 2.50 | 48 | 77 | 1 | 10 | 1460 | 80 | 0.50 | 48 | 64 |
| 1 | 3 | 2660 | 425 | 2.60 | 60 | 73 | 1 | 11 | 1460 | 88 | 0.60 | 60 | 58 |
| 1 | 4 | 2740 | 386 | 2.30 | 45 | 75 | 1 | 12 | 1460 | 70 | 0.50 | 45 | 57 |
| 1 | 5 | 2050 | 150 | 1.00 | --- | 74 | | | | | | | |
| 1 | 6 | 2050 | 206 | 1.10 | 48 | 71 | | | | | | | |
| 1 | 7 | 2050 | 232 | 1.40 | 60 | 67 | | | | | | | |
| 1 | 8 | 2050 | 196 | 1.20 | 45 | 67 | | | | | | | |

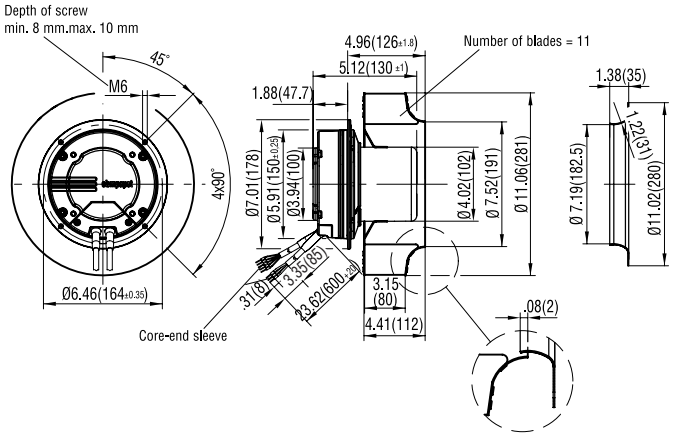


### Curve

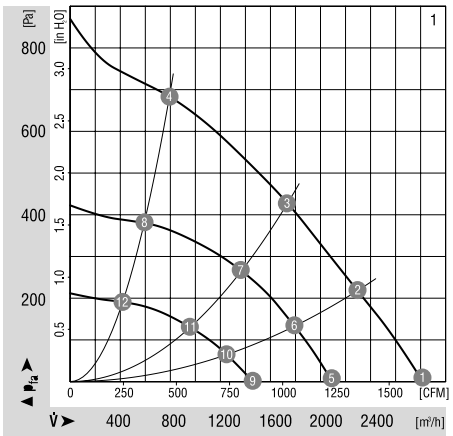




e-mail: sales@us.ebmpapst.com · TEL: 860-674-1515 · FAX: 860-674-8536
ebm-papst Inc., 100 Hyde Road, Farmington, CT 06034 USA

ebm-papst Inc., 2006 © ebm-papst Inc. reserves the right to change any specifications or data without notice

Общество с ограниченной ответственностью «МосЧип» ИНН 7719860671 / КПП 771901001
Адрес: 105318, г.Москва, ул.Щербаковская д.3, офис 1107

**Данный компонент на территории Российской Федерации**

**Вы можете приобрести в компании MosChip.**

Для оперативного оформления запроса Вам необходимо перейти по данной ссылке:

http://moschip.ru/get-element

Вы можете разместить у нас заказ для любого Вашего проекта, будь то серийное производство или разработка единичного прибора.

В нашем ассортименте представлены ведущие мировые производители активных и пассивных электронных компонентов.

Нашей специализацией является поставка электронной компонентной базы двойного назначения, продукции таких производителей как XILINX, Intel (ex.ALTERA), Vicor, Microchip, Texas Instruments, Analog Devices, Mini-Circuits, Amphenol, Glenair.

Сотрудничество с глобальными дистрибьюторами электронных компонентов, предоставляет возможность заказывать и получать с международных складов практически любой перечень компонентов в оптимальные для Вас сроки.

На всех этапах разработки и производства наши партнеры могут получить квалифицированную поддержку опытных инженеров.

Система менеджмента качества компании отвечает требованиям в соответствии с ГОСТ Р ИСО 9001, ГОСТ РВ 0015-002 и ЭС РД 009

**Офис по работе с юридическими лицами:**

105318, г.Москва, ул.Щербаковская д.3, офис 1107, 1118, ДЦ «Щербаковский»

Телефон: +7 495 668-12-70 (многоканальный)

Факс: +7 495 668-12-70 (доб.304)

E-mail: info@moschip.ru

Skype отдела продаж:
moschip.ru
moschip.ru_4
moschip.ru_6
moschip.ru_9