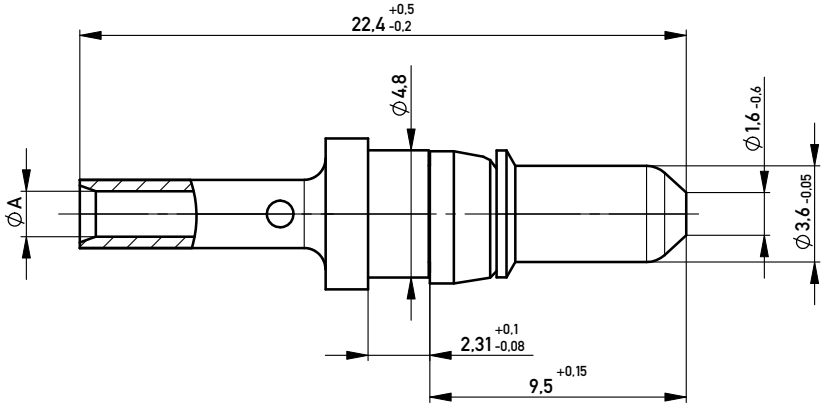

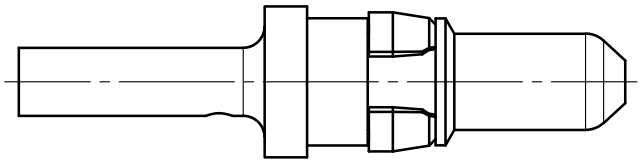

Technical Data:

Insertion/withdrawel force per contact:	≤ 10N / ≤ 1,6N
Mechanical operations:	≥ 500
Contact resistance:	≤ 1 mOhm
Operation Temperature:	-55°C - +125°C
Solder temperature:	according JEDEC 020C
Suitable assembly process:	leadfree wave / reflow soldering
RoHS compliance:	yes (6/6)
Designed for use with:	right angle male DIN connector straight male 2mm HM connector
Packaging:	antistatic plastic bag
Packaging unit:	100 pieces per bag
Marking of packaging:	label or direct printed on bag required date see ERNI labeling spec. 254792

Current	Cable cross area	AWG
10 A	1,5 mm²	16
20 A	4 mm²	12
30 A	6 mm²	10
40 A	10 mm²	8

Part-No.	Class	Current	Plating	Ø A
594231	1	40 A	1,5-2,5 µm Cu, 2-3 µmNiP+ , 0,15 µm Au	4,8 -0,4
594229	1	20 A		2,25 +0,6
594227	1	10 A		1,45 +0,4
294841	1	40 A	2 - 3 µm Ni min. 1,3 µm Au	4,8 -0,4
033319	1	30 A		3,55
294840	1	20 A		2,25 +0,6
294839	1	10 A		1,45 +0,4

Missing informations
and dimensions
see at DIN 41626

M 2:1

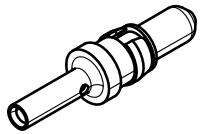

Masse nur informatorisch,
keine Prüfpläne erstellen.

Information:

Tolerances

All Dimensions in mm

Scale 5:1

All rights reserved.
Only for Information.
To ensure that this is the latest version of this drawing, please contact one of the ERNI companies before using.

Subject to modification without prior notice.
Drawing will not be updated.

Designation

High Current Male Contact

Crimp Termination

ERNI www.ERNI.com

053310

I

A3

Index		Date	
E		02.06.2008	

Class STVSKO

Copyright by ERNI GmbH
Proprietary notice pursuant to ISO 16016 to be observed.

Mouser Electronics

Authorized Distributor

Click to View Pricing, Inventory, Delivery & Lifecycle Information:

ERNI Electronics:

594231 594229

Общество с ограниченной ответственностью «МосЧип» ИНН 7719860671 / КПП 771901001
Адрес: 105318, г.Москва, ул.Щербаковская д.3, офис 1107

Данный компонент на территории Российской Федерации

Вы можете приобрести в компании MosChip.

Для оперативного оформления запроса Вам необходимо перейти по данной ссылке:

http://moschip.ru/get-element

Вы можете разместить у нас заказ для любого Вашего проекта, будь то серийное производство или разработка единичного прибора.

В нашем ассортименте представлены ведущие мировые производители активных и пассивных электронных компонентов.

Нашей специализацией является поставка электронной компонентной базы двойного назначения, продукции таких производителей как XILINX, Intel (ex.ALTERA), Vicor, Microchip, Texas Instruments, Analog Devices, Mini-Circuits, Amphenol, Glenair.

Сотрудничество с глобальными дистрибьюторами электронных компонентов, предоставляет возможность заказывать и получать с международных складов практически любой перечень компонентов в оптимальные для Вас сроки.

На всех этапах разработки и производства наши партнеры могут получить квалифицированную поддержку опытных инженеров.

Система менеджмента качества компании отвечает требованиям в соответствии с ГОСТ Р ИСО 9001, ГОСТ РВ 0015-002 и ЭС РД 009

Офис по работе с юридическими лицами:

105318, г.Москва, ул.Щербаковская д.3, офис 1107, 1118, ДЦ «Щербаковский»

Телефон: +7 495 668-12-70 (многоканальный)

Факс: +7 495 668-12-70 (доб.304)

E-mail: info@moschip.ru

Skype отдела продаж:
moschip.ru
moschip.ru_4
moschip.ru_6
moschip.ru_9