NAC-I CONNECTOR

Wire-to-wire

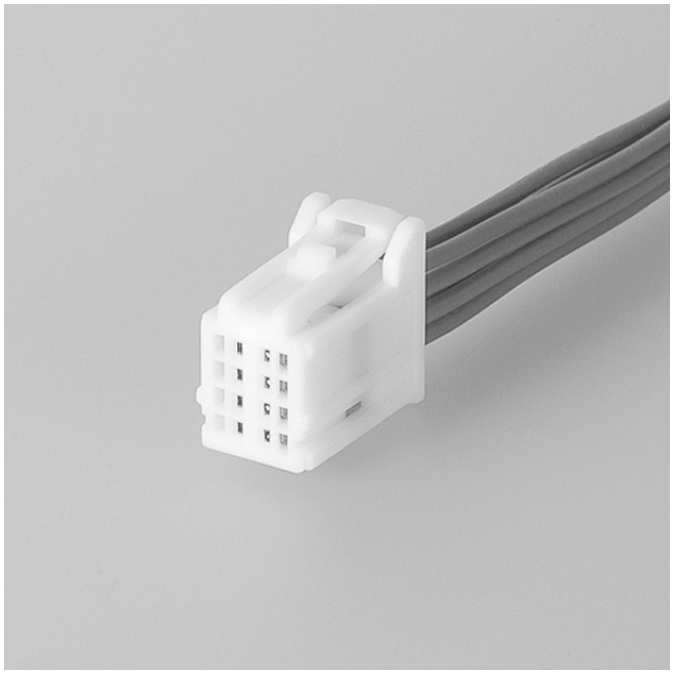

Low profile dual row connector compliant with the USCAR performance specifications.
For general automotive applications.

Features

- **Compact Design, Independent Secondary Lock (Terminal Position Assurance)**
- **Accept 0.64 to 1.2mm Blade**
- **2X4 Circuit Design**

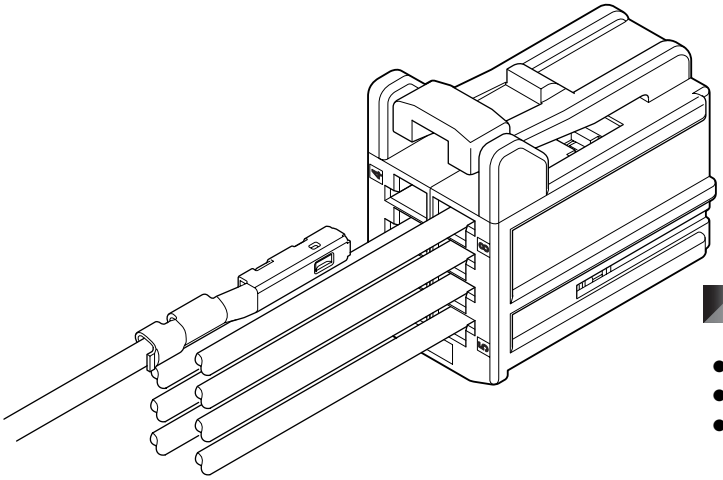

Specifications

- Current rating: 5A DC max.
- Voltage rating: 14V DC
- Temperature range: –40°C to +85°C
  (including temperature rise in applying electrical current)
- Contact resistance: Initial value/20mΩ max.
  After environmental testing/20mΩ max.
- Insulation resistance: 20MΩ min.
- Applicable wire: SAE/ AVSS/ CAVS
  0.3mm^2 to 0.5mm^2

∗ Compliant with ELV/RoHS.
∗ Contact JST for details.

Female terminal

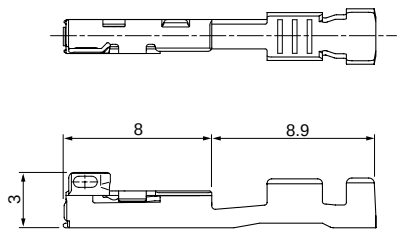

Model No.	Applicable wire range		Q'ty/reel
	Conductor (mm^2)	Insulation O.D. (mm)	
SNAC-A03T-M040	0.3 to 0.5	≤1.9	5,000

Material and Finish
Copper alloy, tin-plated (reflow treatment)

Female housing

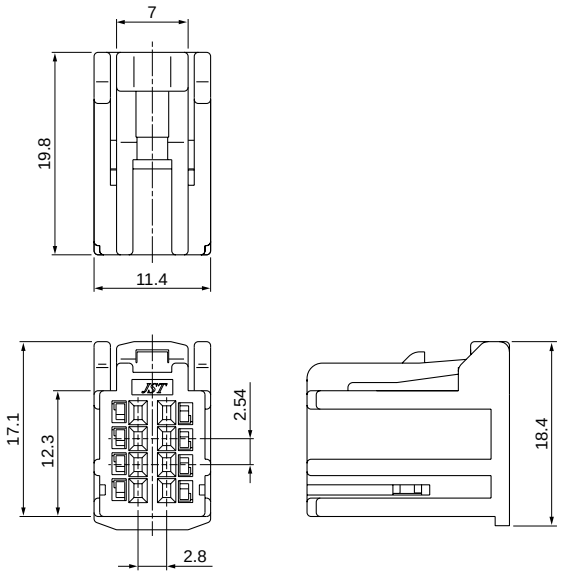

Circuits	Model No.	Q'ty/box
8	**NACP-08-S**	2,000

Material
PBT, natural (white)

Female retainer

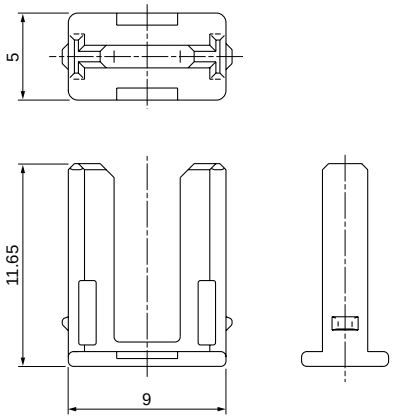

Circuits	Model No.	Q'ty/box
8	**NACS-08-E**	2,000

Material
PBT, blue

Crimping machine, Applicator

Strip terminal	Crimping machine	Crimp applicator MKS-L	
		Dies	Crimp applicator with dies
SNAC-A03T-M040	AP-K2N	MK/SNAC-A03-040	APLMK SNAC-A03-040

Note: When crimping operation is conducted using an applicator and die set other than the above, JST cannot guarantee the performance of the terminal.

Mouser Electronics

Authorized Distributor

Click to View Pricing, Inventory, Delivery & Lifecycle Information:

JST:
SNAC2-A03T-M040

Общество с ограниченной ответственностью «МосЧип» ИНН 7719860671 / КПП 771901001
Адрес: 105318, г.Москва, ул.Щербаковская д.3, офис 1107

Данный компонент на территории Российской Федерации

Вы можете приобрести в компании MosChip.

Для оперативного оформления запроса Вам необходимо перейти по данной ссылке:

http://moschip.ru/get-element

Вы можете разместить у нас заказ для любого Вашего проекта, будь то серийное производство или разработка единичного прибора.

В нашем ассортименте представлены ведущие мировые производители активных и пассивных электронных компонентов.

Нашей специализацией является поставка электронной компонентной базы двойного назначения, продукции таких производителей как XILINX, Intel (ex.ALTERA), Vicor, Microchip, Texas Instruments, Analog Devices, Mini-Circuits, Amphenol, Glenair.

Сотрудничество с глобальными дистрибьюторами электронных компонентов, предоставляет возможность заказывать и получать с международных складов практически любой перечень компонентов в оптимальные для Вас сроки.

На всех этапах разработки и производства наши партнеры могут получить квалифицированную поддержку опытных инженеров.

Система менеджмента качества компании отвечает требованиям в соответствии с ГОСТ Р ИСО 9001, ГОСТ РВ 0015-002 и ЭС РД 009

Офис по работе с юридическими лицами:

105318, г.Москва, ул.Щербаковская д.3, офис 1107, 1118, ДЦ «Щербаковский»

Телефон: +7 495 668-12-70 (многоканальный)

Факс: +7 495 668-12-70 (доб.304)

E-mail: info@moschip.ru

Skype отдела продаж:
moschip.ru
moschip.ru_4
moschip.ru_6
moschip.ru_9