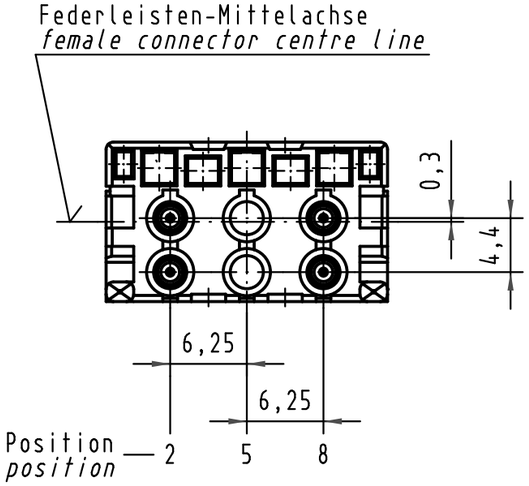

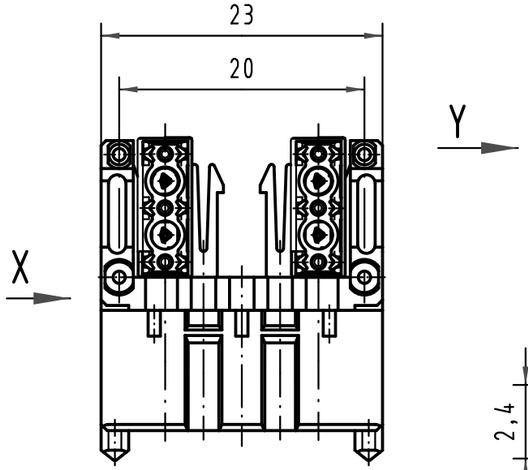

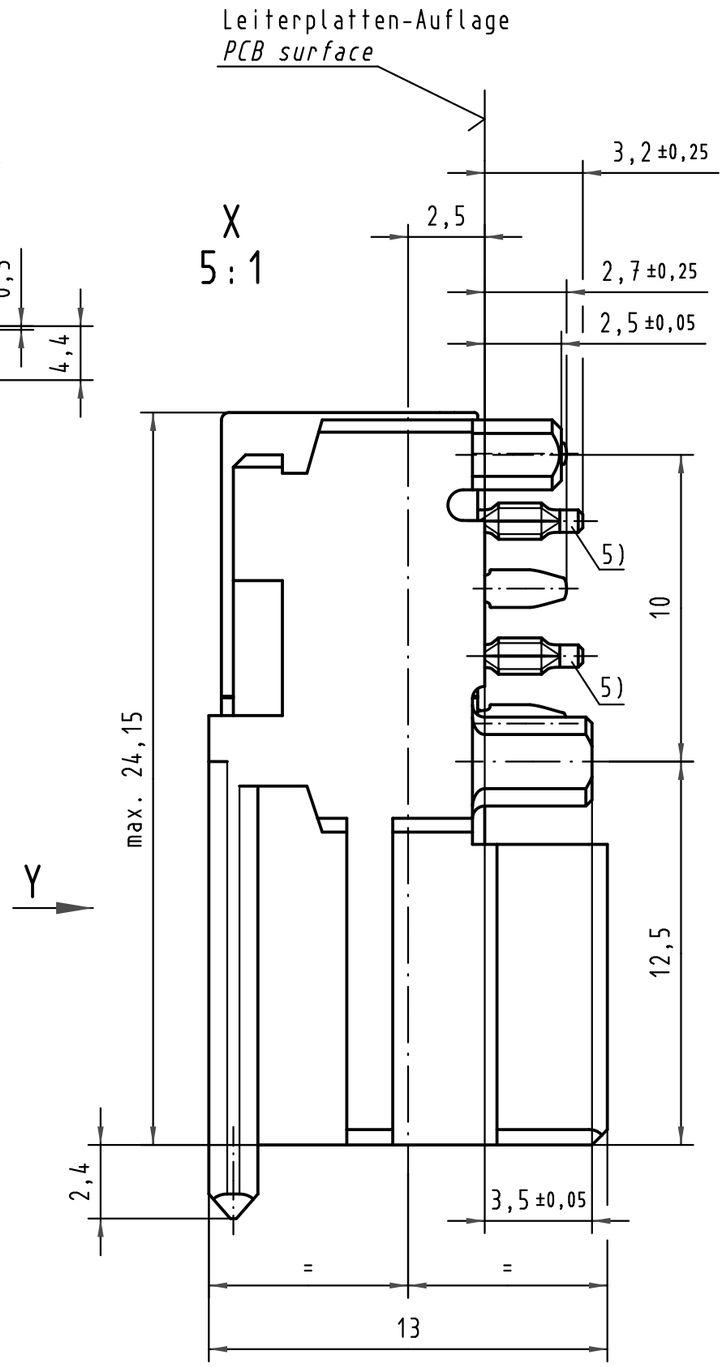

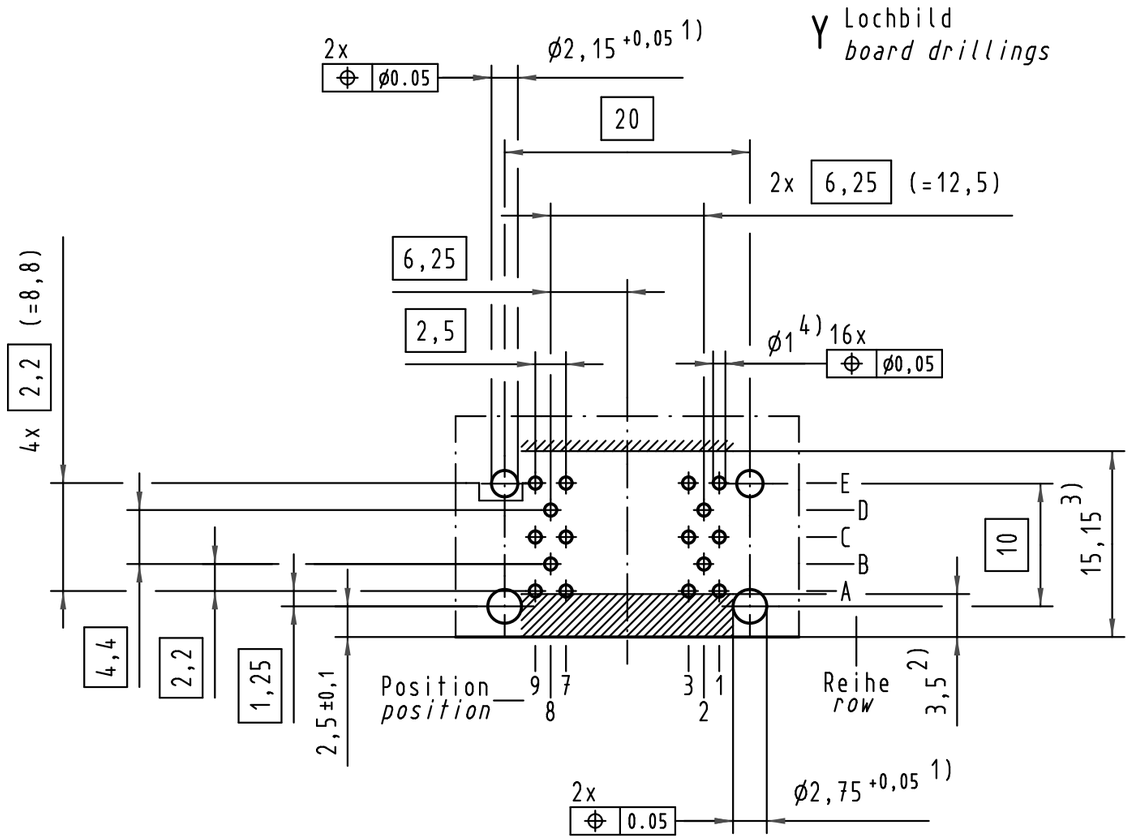

Reihe B,D ; Position 2,8 für Signalleitung
row B,D ; position 2,8 for signal-line
Reihe A,C,E ; Position 1,3,7,9 für Masseleitung
row A,C,E ; position 1,3,7,9 for ground-line

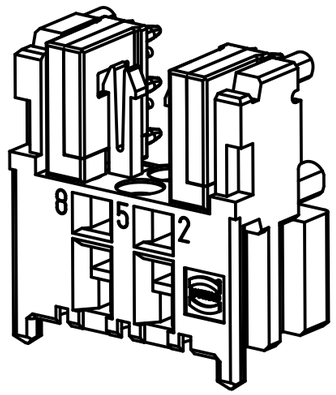

5) Einpreßzone in beliebiger Winkellage zur Längsachse möglich
5) press-in-zone in any angular position related to it's longitudinal axis possible
4) Für Einpreßverbindung DIN 41611-5-EE 1.0-AC
4) for press-in connection DIN 41611-5-EE 1.0-AC
3) Bauteilegrenze (gilt für beide Leiterplattenseiten)
3) limit area of components (valid for both pcb-sides)
2) Frei von Leiterbahnen, ausgenommen Anschlußaugen
2) no tracks, except solder eyes
1) Löcher nicht metallisiert
1) non-metallized drillings

All Dimensions in mm Original Size DIN A 3			Techn. Character.				Nicht tolerierte Maße/ *Free size tolerances*
34650	11.02.08	Hage.		Dat.	Name	Maßstab/*Scale*	Mini-Koax-Modul,1SU-gewinkelt 4x50 Ohm,(2 Doppelk.),Einpreßtechnik *mini-coax-module,1SU-right angled 4x50 Ohm,(2 twin-con.),press-in*
21883	11.06.97	Rie.	Detail.	20.07.93	Rie.	2 : 1	
20719	29.07.96	Rie.	Insp.	20.07.93	Pa.	5 : 1	
18521	16.02.95	Hm	Stand.				
17169	06.07.94	Rie.	HARTING Electronics GmbH & Co. KG D-32339 ESPELKAMP				TB 07 31 900 0022
14330							Blatt/ *page*
Mod.	Dat.	Name					Sub.

Alle Rechte vorbehalten/ *All rights reserved*

Общество с ограниченной ответственностью «МосЧип» ИНН 7719860671 / КПП 771901001
Адрес: 105318, г.Москва, ул.Щербаковская д.3, офис 1107

Данный компонент на территории Российской Федерации

Вы можете приобрести в компании MosChip.

Для оперативного оформления запроса Вам необходимо перейти по данной ссылке:

http://moschip.ru/get-element

Вы можете разместить у нас заказ для любого Вашего проекта, будь то серийное производство или разработка единичного прибора.

В нашем ассортименте представлены ведущие мировые производители активных и пассивных электронных компонентов.

Нашей специализацией является поставка электронной компонентной базы двойного назначения, продукции таких производителей как XILINX, Intel (ex.ALTERA), Vicor, Microchip, Texas Instruments, Analog Devices, Mini-Circuits, Amphenol, Glenair.

Сотрудничество с глобальными дистрибьюторами электронных компонентов, предоставляет возможность заказывать и получать с международных складов практически любой перечень компонентов в оптимальные для Вас сроки.

На всех этапах разработки и производства наши партнеры могут получить квалифицированную поддержку опытных инженеров.

Система менеджмента качества компании отвечает требованиям в соответствии с ГОСТ Р ИСО 9001, ГОСТ РВ 0015-002 и ЭС РД 009

Офис по работе с юридическими лицами:

105318, г.Москва, ул.Щербаковская д.3, офис 1107, 1118, ДЦ «Щербаковский»

Телефон: +7 495 668-12-70 (многоканальный)

Факс: +7 495 668-12-70 (доб.304)

E-mail: info@moschip.ru

Skype отдела продаж:
moschip.ru
moschip.ru_4
moschip.ru_6
moschip.ru_9