**MICRO SWITCH**
A DIVISION OF MINNEAPOLIS-HONEYWELL REGULATOR COMPANY
FREEPORT, ILLINOIS
FED MFR CODE 91929

# SWITCH – ENCLOSED

CATALOG LISTING
**151ML1-E1**

THIS DRAWING COVERS A PROPRIETARY ITEM AND IS THE PROPERTY OF MICRO SWITCH A DIVISION OF HONEYWELL THIS DRAWING IS NOT TO BE COPIED OR USED WITHOUT THE APPROVAL OF MICRO SWITCH

M 151ML1-E1 | DRAWING NUMBER | ISSUE 13 | REPLACES | RELEASE NO. SR 7259 | 8 FEB. 58 | E-L | CHECK | 7 FEB. 58 | JWM | CHECK | 14 FEB. 58 | GCH | CHECK | 4 FEB. 58 | R.E.R.

REVISIONS

| | | |
|---|---|---|
| A | CORR | R E R 21 FEB. 58 |
| B | C012789 | M B F 15 MAY 58 |
| C | C013022 | M B F 19 AUG. 58 |
| D | C013487 | M B F 10 MAR 59 |
| E | C016841 | M B F 3 DEC 64 |
| F | C020878 | M B F 1 DEC 65 |
| G | C024575 | M B S 10 SEP 68 |
| H | CO 52194-D | T S K 26 SEPT 83 |
| J | C058367 | JAS 12 NOV 85 |
| K | C055051 C | T A D 6 JAN 86 |
| L | CO 63739 | D J S 15 JUN 88 |
| M | C074287 | S J V 22 APR 93 |

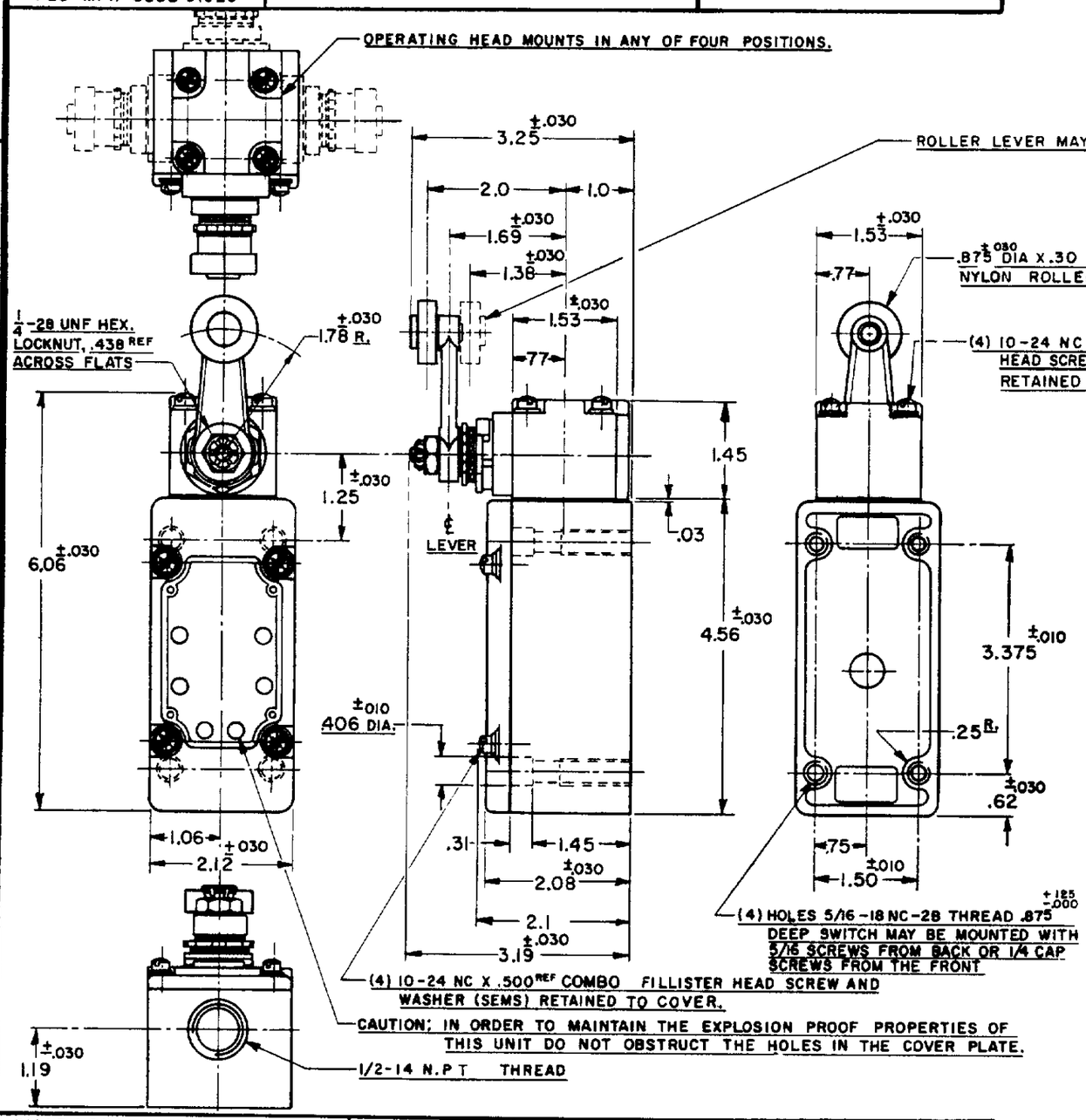


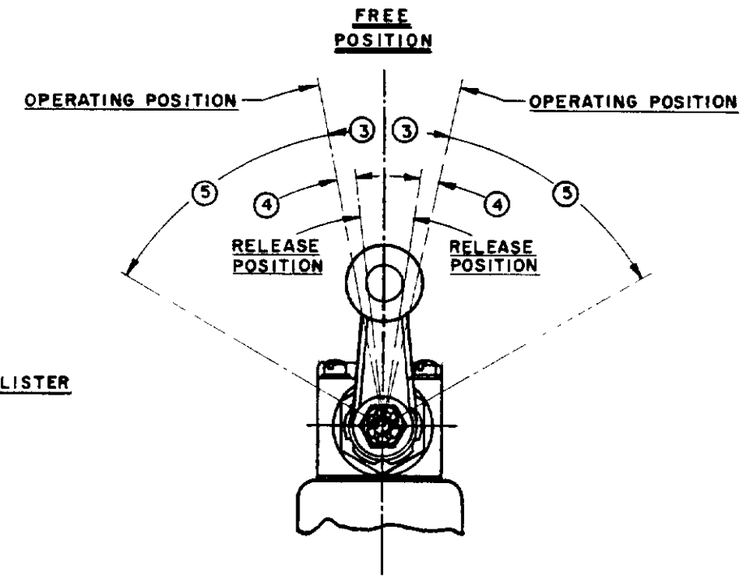


NOTES

1 - LISTED BY UNDERWRITERS LABORATORY, INC. FOR USE IN CLASS 1, GROUPS C AND D VAPOR - AIR ATMOSPHERE, AND CLASS 2 GROUPS E,F AND G DUST - AIR ATMOSPHERES

2 SWITCH IS ASSEMBLED FOR ACTUATION IN EITHER DIRECTION

3 TO CONVERT SWITCH FOR ACTUATION EITHER CLOCKWISE OR COUNTER-CLOCKWISE DIRECTION ONLY, REMOVE THE HEAD AND SLIDE THE CAM TOWARD THE REAR OF THE HEAD SUFFICIENTLY TO DISENGAGE FROM THE FLATS ON THE SHAFT. ROTATE THE CAM 90° IN THE OPPOSITE DIRECTION OF THE ACTUATION DESIRED AND RE-ENGAGE THE CAM WITH THE FLATS ON THE SHAFT

4 - LEVER MAY BE POSITIVELY LOCKED AT INTERVALS OF APPROX 0.4° (870 POSITIONS)

5 - LEVER MAY BE ADJUSTED TO ACTUATE THE SWITCH IN THE CLOCKWISE DIRECTION ONLY, THE COUNTER-CLOCKWISE DIRECTION ONLY, OR IN BOTH DIRECTIONS 2 3

6 - IT IS ESSENTIAL THAT THE CONDUIT OPENING BE PROPERLY SEALED IN ORDER TO MAINTAIN THE EXPLOSION PROOF PROPERTIES

## CHARACTERISTICS

| | |
|---|---|
| OPERATING FORCE | 3 LBS. MAX. |
| FULL OVERTRAVEL FORCE (A) | 4 LBS. MAX. |
| RELEASE FORCE | 1/4 LB. MIN. |
| PRETRAVEL (3) | 15° MAX. |
| DIFFERENTIAL TRAVEL (4) | 7° MAX. |
| OVERTRAVEL (5) | 60° MIN. |
| SWITCH-BASIC REPLACEMENT | 1 MN1 |

## ELECTRICAL DATA

CONTACT ARRANGEMENT
TWO CIRCUIT DOUBLE THROW
DOUBLE BREAK

10A-120, 240, OR 480 VAC, 1/2 H.P.-120 VAC
1 H.P.-240 VAC, 0.8 A-115 VDC, 0.4 A-230 VDC
PILOT DUTY. 720 VA HEAVY DUTY
600 VAC MAX

SCALE 1/2 TO 1

DO NOT SCALE PRINT

UNLESS OTHERWISE SPECIFIED
DIMENSIONS ARE IN INCHES

**TOLERANCES ARE.**

| | | |
|---|---|---|
| ONE PLACE | (.0) | ±.030 |
| TWO PLACE | (.00) | ±.015 |
| THREE PLACE | (.000) | ±.005 |
| ANGLES | | ± |

WEIGHT

Общество с ограниченной ответственностью «МосЧип» ИНН 7719860671 / КПП 771901001
Адрес: 105318, г.Москва, ул.Щербаковская д.3, офис 1107

**Данный компонент на территории Российской Федерации**

**Вы можете приобрести в компании MosChip.**

Для оперативного оформления запроса Вам необходимо перейти по данной ссылке:

http://moschip.ru/get-element

Вы можете разместить у нас заказ для любого Вашего проекта, будь то серийное производство или разработка единичного прибора.

В нашем ассортименте представлены ведущие мировые производители активных и пассивных электронных компонентов.

Нашей специализацией является поставка электронной компонентной базы двойного назначения, продукции таких производителей как XILINX, Intel (ex.ALTERA), Vicor, Microchip, Texas Instruments, Analog Devices, Mini-Circuits, Amphenol, Glenair.

Сотрудничество с глобальными дистрибьюторами электронных компонентов, предоставляет возможность заказывать и получать с международных складов практически любой перечень компонентов в оптимальные для Вас сроки.

На всех этапах разработки и производства наши партнеры могут получить квалифицированную поддержку опытных инженеров.

Система менеджмента качества компании отвечает требованиям в соответствии с ГОСТ Р ИСО 9001, ГОСТ РВ 0015-002 и ЭС РД 009

**Офис по работе с юридическими лицами:**

105318, г.Москва, ул.Щербаковская д.3, офис 1107, 1118, ДЦ «Щербаковский»

Телефон: +7 495 668-12-70 (многоканальный)

Факс: +7 495 668-12-70 (доб.304)

E-mail: info@moschip.ru

Skype отдела продаж:
moschip.ru
moschip.ru_4
moschip.ru_6
moschip.ru_9