THIS DRAWING IS UNPUBLISHED.
VERÖFFENTLICHTE UNVERÖFFENTLICHTE ZEICHNUNG
© COPYRIGHT 2004 BY -
RELEASED FOR PUBLICATION - 2005
FREI FÜR VERÖFFENTLICHUNG
ALL RIGHTS RESERVED.
ALLE RECHTE VORBEHALTEN.

MATED WITH
PASSEND ZU
1-1718644-5 (12)

PRINT: (2)
5:1

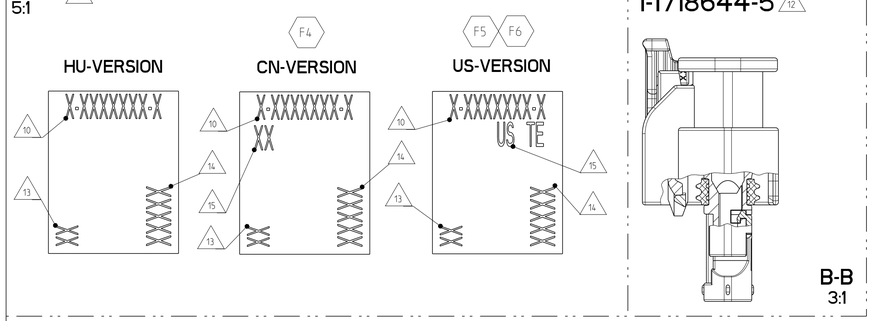

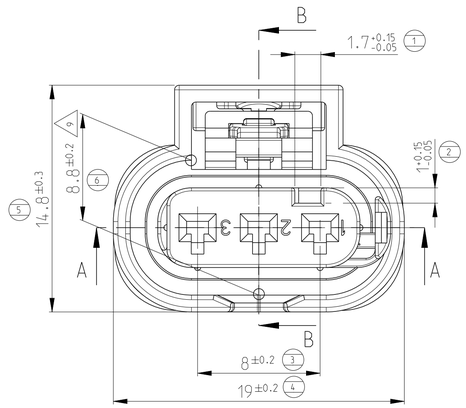

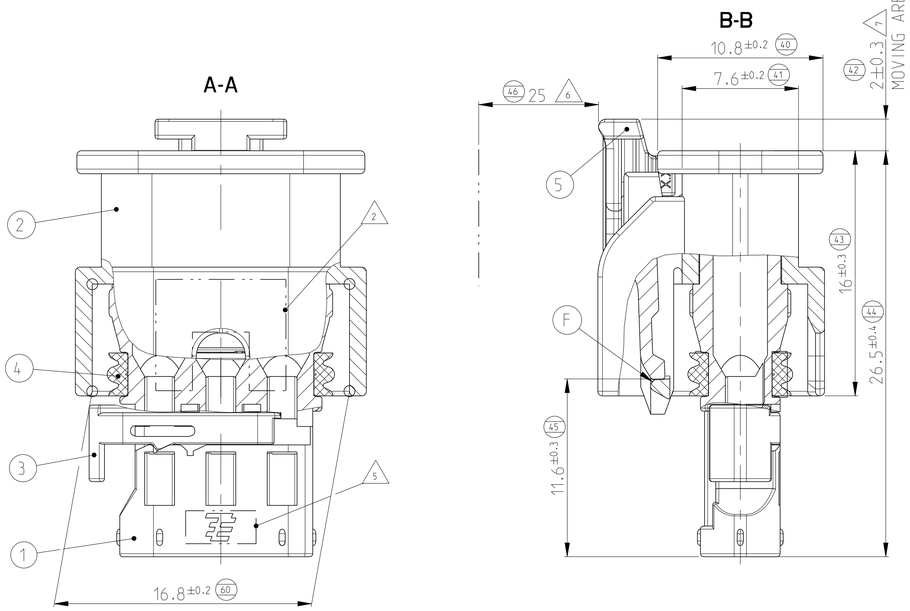

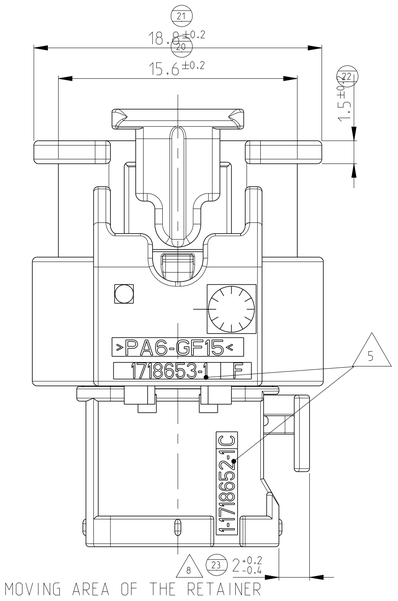

CODINGS
M 2:1

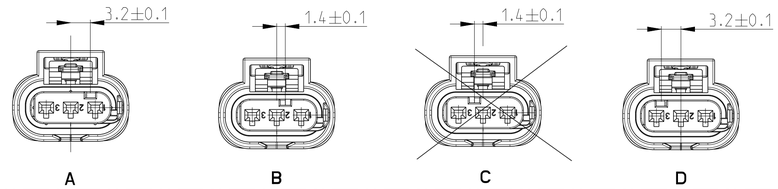

LOC	DIST
FM	-
PROJEKT NR. EGATN03277	

REVISIONS
ÄNDERUNGEN

P	LTR	DESCRIPTION BESCHREIBUNG	DATE	DWN	APVD
	F3	ECR-14-016277 NEW PN ADDED TO BOM	04NOV2014	SzN	SZG
	F4	LASER PRINT UPDATED WITH CN VERSION	16NOV2015	SzN	RT
	F5	LASER PRINT UPDATED WITH US VERSION	06JUL2017	SzN	LSz
	F6	LASER PRINT CORRECTED	12DEC2017	SzN	LSz

NOTES:
Bemerkungen:

1 ONLY THE GERMAN LANGUAGE VERSION IS AUTHORITATIVE
Massgebend ist nur der deutsche Text

(2) AREA FOR PRINT
Bereich für Bedruckung.

3 USABLE CONTACTS MCON 1.2 LL
SEE TE-NO. 1452674
Verwendbare Kontakte MCON 1.2 LL
siehe TE-Zeichnung 1452674

(4) MAX. WIRE SIZE RANGE 1.0 mm² FLR PERMITTED
FOR CAVITY-Ø 3.55MM
QUANTITY SEE WIRE HARNESS DRAWING
FOR PERMISSIBLE CURRENT CARRYING CAPACITY OF THE SINGLE CONTACT
SEE PRODUCT SPECIFICATION NO.108-18782
max. zulässiger Leitungsquerschnitt 1.0 mm² FLR,
für Kammer-Ø 3.55mm
die Stückzahl ist im Leitungssatz festgelegt
die zulässige Strombelastbarkeit für die einzelnen Kontakte ist
der Spezifikation 108-18782 zu entnehmen

(5) SUPPLIER-MARK
Lieferantenkennzeichnung

(6) SPACE OF ACTIVITY
Betaetigungsfreiraum

(7) SUPPLY CONDITION: CPA IN PRELOCKED POSITION
Auslieferzustand: Gehaeusesicherung in Vorraststellung

(8) SUPPLY CONDITION: RETAINER IN PRELOCKED POSITION
Auslieferzustand: Zweite Kontaktsicherung in Vorraststellung

(9) WARPAGE PERMITTED TO MAX. -0.5mm
Verzug zulaessig bis max. -0.5mm

(10) TE ORDER-NO.
TE Bestell-Nr.

11 ACCORDING TO INTERFACE DRAWING
SEE TE-NO. 114-18679-3
Passend zur Schnittstellen-Zeichnung
siehe TE-Nr. 114-18679-3

(12) VAR II: TEMERATURE RESISTANCE OF PLASTIC PARTS 150 °C
VAR II: Temperaturbestaendigkeit der Kunststoffteile 150 °C

(13) ASSEMBLY LINE SEGMENT IDENTIFICATION
Markierung für Segment der Assembly Anlage

(14) DATE CODE (DDDYY)
Datum Kodierung (TTTJJ)

(15) DIVERGENT MARKING FOR PARTS FROM CHINESE AND U.S. PRODUCTION
Abweichende Beschriftung zulaessig fuer Teile aus China und U.S. -Produktion.

CODING A AS SHOWN
Kodierung A wie gezeichnet

TE-ORDER-NO. (10)	COD	DESCRIPTION	REV	QTY	DESCRIPTION	MATERIAL	SURFACE/COLOUR	ITEM	VAR
4-1718644-1 (F3)	C	3pos. MCON 1.2 - LL Connector Sealed	A	1	MCON 1.2 - CPA	PA46-GF15	GRAY SIML. RAL 7037	5	
				1	3pos. MCON 1.2 - Seal	MVQ	NATURE	4	
				1	3pos. MCON 1.2 - Retainer	PA66-GF15	VIOLETT SIML. RAL 4006	3	
				1	3pos. MCON 1.2 - Protection Cover	PA6-GF15	BLACK SIML. RAL 9011	2	
				1	3pos. MCON 1.2 - Recepticle Hsg.	PA66-GF30	VIOLETT SIML. RAL 4006	1	
2-1718644-5	B	3pos. MCON 1.2 - LL Connector Sealed	A	1	MCON 1.2 - CPA	PA46-GF15	GRAY SIML. RAL 7037	5	
				1	3pos. MCON 1.2 - Seal	MVQ	GREEN	4	
				1	3pos. MCON 1.2 - Retainer	PA66-GF15	VIOLETT SIML. RAL 4006	3	II
				1	3pos. MCON 1.2 - Protection Cover	PA46	BLACK SIML. RAL 9011	2	
				1	3pos. MCON 1.2 - Recepticle Hsg.	PA66-GF30	NATURE	1	(12)
1-1718644-5	A	3pos. MCON 1.2 - LL Connector Sealed	D	1	Gehäusesicherung CPA	PA46-GF15	GRAY SIML. RAL 7037	5	
				1	3pos. MCON 1.2 - Seal	MVQ	GREEN	4	
				1	3pos. MCON 1.2 - Retainer	PA66-GF15	VIOLETT SIML. RAL 4006	3	II
				1	3pos. MCON 1.2 - Protection Cover	PA46	BLACK SIML. RAL 9011	2	
				1	3pos. MCON 1.2 - Recepticle Hsg.	PA66-GF30	BLACK SIML. RAL 9011	1	(12)
2-1718644-1	B	3pos. MCON 1.2 - LL Connector Sealed	F	1	MCON 1.2 - CPA	PA46-GF15	GRAY SIML. RAL 7037	5	
				1	3pos. MCON 1.2 - Seal	MVQ	NATURE	4	
				1	3pos. MCON 1.2 - Retainer	PA66-GF15	VIOLETT SIML. RAL 4006	3	
				1	3pos. MCON 1.2 - Protection Cover	PA6-GF15	BLACK SIML. RAL 9011	2	
				1	3pos. MCON 1.2 - Recepticle Hsg.	PA66-GF30	NATURE	1	I
1-1718644-1	A	3pos. MCON 1.2 - LL Connector Sealed	F	1	MCON 1.2 - CPA	PA46-GF15	GRAY SIML. RAL 7037	5	
				1	3pos. MCON 1.2 - Seal	MVQ	NATURE	4	
				1	3pos. MCON 1.2 - Retainer	PA66-GF15	VIOLETT SIML. RAL 4006	3	
				1	3pos. MCON 1.2 - Protection Cover	PA6-GF15	BLACK SIML. RAL 9011	2	
				1	3pos. MCON 1.2 - Recepticle Hsg.	PA66-GF30	BLACK SIML. RAL 9011	1	

RETAINER IN END POSITION

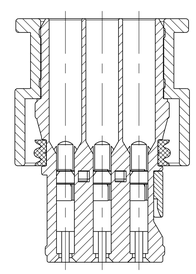

A-A
3:1

CPA IN END POSITION

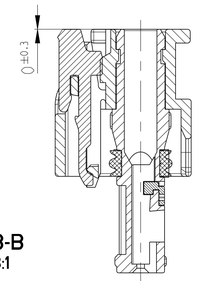

B-B
3:1

3D VIEW
1:1

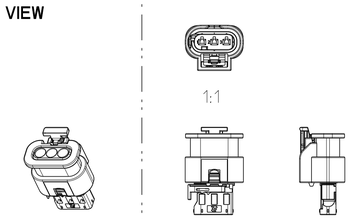

THIS DRAWING IS A CONTROLLED DOCUMENT.
DIESES ZEICHNUNGSDOKUMENT WIRD DURCH APP INCORPORATED KONTROLLIERT.
ÄNDERUNGEN, DIE DEN TECHNISCHEN FORTSCHRITT DIENEN, SIND VORBEHALTEN.
DER ZUSTAND DIESES ZEICHNUNGSDOKUMENTS ERGIBT SICH AUS DER ÄNDERUNG.

DIMENSIONS: MASSEINHEITEN: mm
TOLERANCES UNLESS OTHERWISE SPECIFIED: ALLGEMEINTOLERANZEN
0 PLC ±-
1 PLC ±-
2 PLC ±0.1 REF. TO DIN 16901 GR. COARSE TO MOR. GR.
3 PLC ±-
4 PLC ±-
ANGLES/WINKEL ±2°
FINISH/OBERFLÄCHE/FARBE -
MATERIAL -

DWN	18OCT2004	C. L'Abbate
CHK	13JAN2005	A. Schroebel
APVD	-	J. Waller
PRODUCT SPEC PRODUKTSPEZ.	108-18969	
APPLICATION SPEC VERARBEITUNGSSPEZ.	114-18861	
WEIGHT GEWICHT	3 g	

TE Connectivity

NAME: 3pos. MCON 1.2 - LL Connector, Sealed
-
-

SIZE	CAGE CODE	DRAWING NO. ZEICHNUNGS-NR.	RESTRICTED TO NUR FÜER
A1	00779	C-1718644	-

CUSTOMER DRAWING /KUNDENZEICHNUNG | SCALE MASSSTAB 15:1 | SHEET BLATT 1 OF VON 1 | REV F6

4805 (3/11)

Общество с ограниченной ответственностью «МосЧип» ИНН 7719860671 / КПП 771901001
Адрес: 105318, г.Москва, ул.Щербаковская д.3, офис 1107

Данный компонент на территории Российской Федерации

Вы можете приобрести в компании MosChip.

Для оперативного оформления запроса Вам необходимо перейти по данной ссылке:

http://moschip.ru/get-element

Вы можете разместить у нас заказ для любого Вашего проекта, будь то серийное производство или разработка единичного прибора.

В нашем ассортименте представлены ведущие мировые производители активных и пассивных электронных компонентов.

Нашей специализацией является поставка электронной компонентной базы двойного назначения, продукции таких производителей как XILINX, Intel (ex.ALTERA), Vicor, Microchip, Texas Instruments, Analog Devices, Mini-Circuits, Amphenol, Glenair.

Сотрудничество с глобальными дистрибьюторами электронных компонентов, предоставляет возможность заказывать и получать с международных складов практически любой перечень компонентов в оптимальные для Вас сроки.

На всех этапах разработки и производства наши партнеры могут получить квалифицированную поддержку опытных инженеров.

Система менеджмента качества компании отвечает требованиям в соответствии с ГОСТ Р ИСО 9001, ГОСТ РВ 0015-002 и ЭС РД 009

Офис по работе с юридическими лицами:

105318, г.Москва, ул.Щербаковская д.3, офис 1107, 1118, ДЦ «Щербаковский»

Телефон: +7 495 668-12-70 (многоканальный)

Факс: +7 495 668-12-70 (доб.304)

E-mail: info@moschip.ru

Skype отдела продаж:
moschip.ru
moschip.ru_4
moschip.ru_6
moschip.ru_9