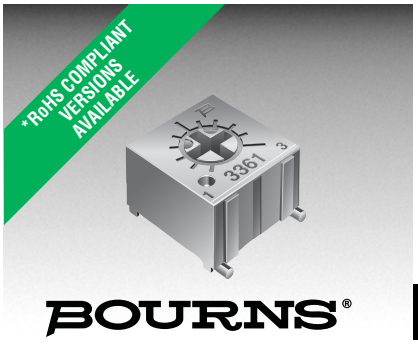

BOURNS®

Features

- Single-Turn / Cermet / Industrial / Sealed
- Miniature package
- Rotor designed for automatic machine adjust interface
- Withstands harsh environments and immersion cleaning processes
- Compatible with surface mount manufacturing processes
- RoHS compliant* - see processing information on RoHS compliant surface mount trimmers
- For trimmer applications/processing guidelines, click here

3361 - 1/4 ” Square SMD Trimpot® Trimming Potentiometer

Electrical Characteristics

Std. Resistance Range.....10 to 2 megohms (see standard resistance table)
Resistance Tolerance ..... ±10 % std. (tighter tolerance available)
Absolute Minimum Resistance ..... 1 % or 2 ohms (whichever is greater)
Contact Resistance Variation ..... 3 % or 3 ohms max. (whichever is greater)
Adjustability
  Voltage ..... ±0.05 %
  Resistance ..... ±0.15 %
Resolution ..... Infinite
Insulation Resistance ..... 500 vdc. 1,000 megohms min.
Dielectric Strength
  Sea Level ..... 900 vac
  80,000 Feet ..... 350 vac
Adjustment Angle ..... 240 ° nom.

Environmental Characteristics

Maximum Soldering Exposure
  (Temp/Time) .....+260 °C/20 sec. max. above 255 °C
Power Rating (300 volts max.)
  70 °C ..... 0.50 watt
  125 °C ..... 0 watt
Temperature Range ..... -55 °C to +125 °C
Temperature Coefficient ..... ±100 ppm/°C
Seal Test .....85 °C Fluorinert†
Humidity .....MIL-STD-202 Method 103 96 hours (2 % ΔTR; 10 Megohms IR)
Vibration .....30 G (1 % ΔTR; 1 % ΔVR)
Shock .....100 G (1 % ΔTR; 1 % ΔVR)
Load Life.....1,000 hours 0.5 watt @ 70 °C (3 % ΔTR; 3 % or 3 ohms, whichever is greater, CRV)
Rotational Life .....200 cycles (4 % ΔTR; 3 % or 3 ohms, whichever is greater, CRV)

Physical Characteristics

Mechanical Angle ..... 270 ° nom.
Torque.....3.0 oz-in. max.
Stop Strength .....7.0 oz -in. min.
Terminals .....Solderable pins
Weight .....0.02 oz.
Marking.....Resistance code, terminal numbers, manufacturer’s model number, style and date code
Wiper .....50 % (Actual TR) ±10 %
Flammability .....U.L. 94V-0
Standard Packaging
  “S” Style..... 500 pcs./13 ″ reel
  “P” Style..... 750 pcs./13 ″ reel
Adjustment Tool.....H-90

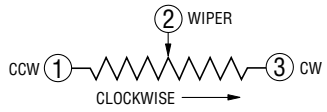

DIMENSIONS: MM (INCHES)

TOLERANCES: 0.25 (.010) EXCEPT WHERE NOTED

Product Dimensions

3361P

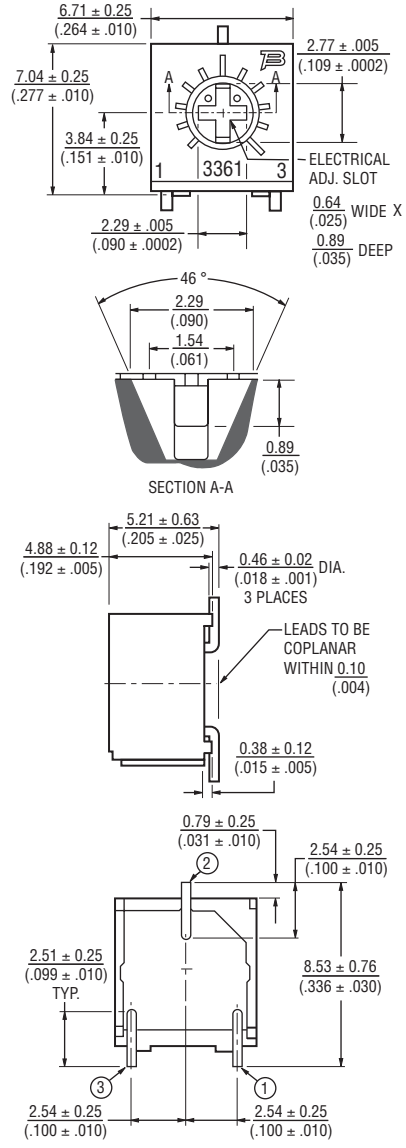

3361S

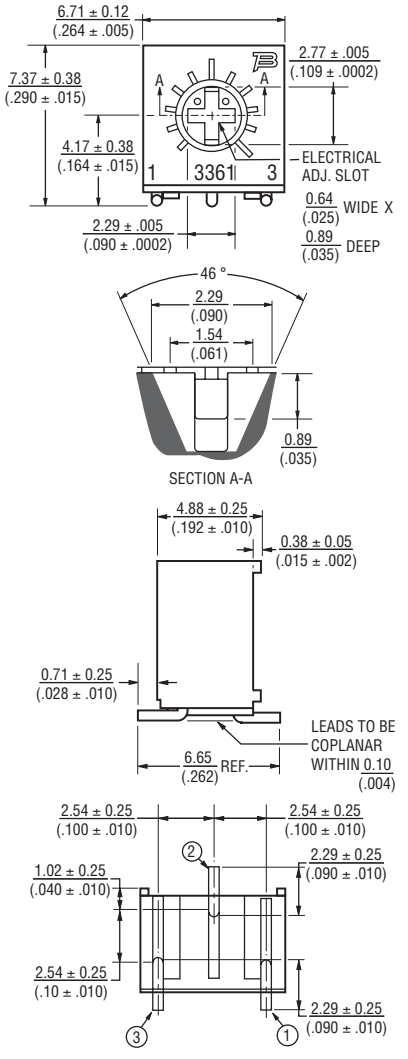

Recommended Land Pattern

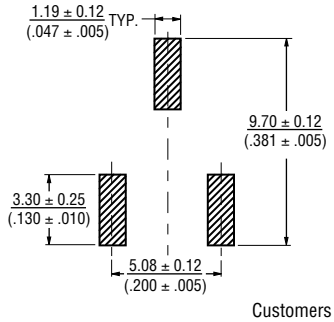

Recommended Land Pattern

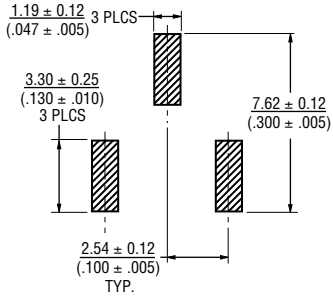

*RoHS Directive 2002/95/EC Jan 27, 2003 including Annex.
Specifications are subject to change without notice.
Customers should verify actual device performance in their specific applications.

How To Order

3361 P - 1 - 502 G LF

Model

Style

Standard or Modified Product Indicator
-1 = Standard Product

Resistance Code

Packaging Designator
G = Embossed Tape
“S” Style = 500 pcs./13 ” reel
“P” Style = 750 pcs./13 ” reel

Terminations
LF = 100 % Tin-plated (RoHS compliant)
Blank = 90 % Tin / 10 % Lead-plated (Standard)

Consult factory for other available options.

Standard Resistance Table

Resistance (Ohms)	Resistance Code
10	100
20	200
50	500
100	**101**
200	**201**
500	**501**
1,000	**102**
2,000	**202**
5,000	**502**
10,000	**103**
20,000	**203**
25,000	**253**
50,000	**503**
100,000	**104**
200,000	204
250,000	254
500,000	504
1,000,000	105
2,000,000	205

Popular distribution resistance values listed in boldface. Special resistances available.

Packaging Specifications

(P Style)

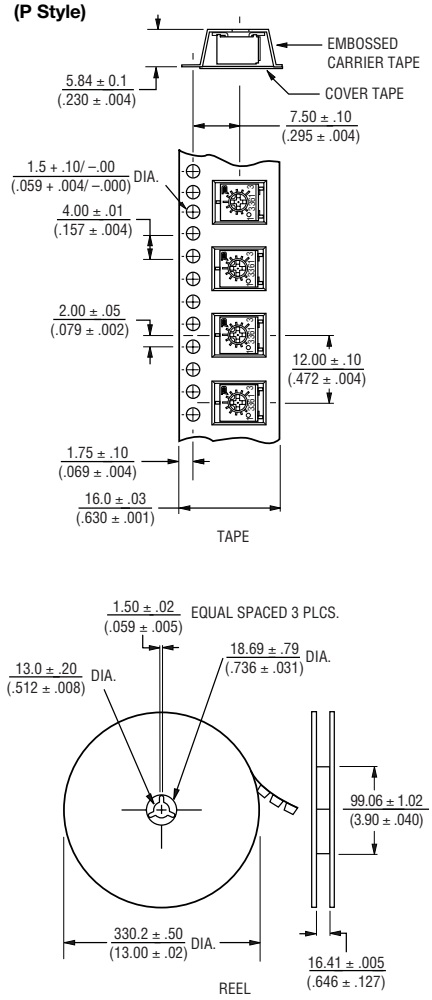

UNITS PACKAGED 750 PIECES PER REEL.

(S Style)

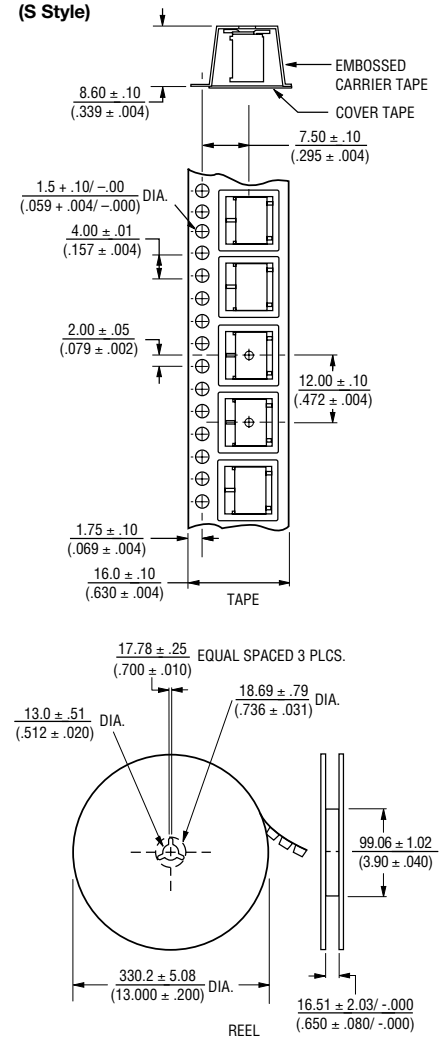

UNITS PACKAGED 500 PIECES PER REEL.

DIMENSIONS: MM (INCHES)

REV. 06/11

“Trimpot” is a registered trademark of Bourns, Inc.
Specifications are subject to change without notice.
Customers should verify actual device performance in their specific applications.

Общество с ограниченной ответственностью «МосЧип» ИНН 7719860671 / КПП 771901001
Адрес: 105318, г.Москва, ул.Щербаковская д.3, офис 1107

Данный компонент на территории Российской Федерации

Вы можете приобрести в компании MosChip.

Для оперативного оформления запроса Вам необходимо перейти по данной ссылке:

http://moschip.ru/get-element

Вы можете разместить у нас заказ для любого Вашего проекта, будь то серийное производство или разработка единичного прибора.

В нашем ассортименте представлены ведущие мировые производители активных и пассивных электронных компонентов.

Нашей специализацией является поставка электронной компонентной базы двойного назначения, продукции таких производителей как XILINX, Intel (ex.ALTERA), Vicor, Microchip, Texas Instruments, Analog Devices, Mini-Circuits, Amphenol, Glenair.

Сотрудничество с глобальными дистрибьюторами электронных компонентов, предоставляет возможность заказывать и получать с международных складов практически любой перечень компонентов в оптимальные для Вас сроки.

На всех этапах разработки и производства наши партнеры могут получить квалифицированную поддержку опытных инженеров.

Система менеджмента качества компании отвечает требованиям в соответствии с ГОСТ Р ИСО 9001, ГОСТ РВ 0015-002 и ЭС РД 009

Офис по работе с юридическими лицами:

105318, г.Москва, ул.Щербаковская д.3, офис 1107, 1118, ДЦ «Щербаковский»

Телефон: +7 495 668-12-70 (многоканальный)

Факс: +7 495 668-12-70 (доб.304)

E-mail: info@moschip.ru

Skype отдела продаж:
moschip.ru
moschip.ru_4
moschip.ru_6
moschip.ru_9