THIS DRAWING IS UNPUBLISHED. RELEASED FOR PUBLICATION 20
© COPYRIGHT 20 ALL RIGHTS RESERVED.

LOC	DIST
-	-

REVISIONS

P	LTR	DESCRIPTION	DATE	DWN	APVD
	A	ECO-13-015101	27SEP2013	DCB	KT
	B	REVISED PER ECO-14-007808	29MAY2014	BY	KMT

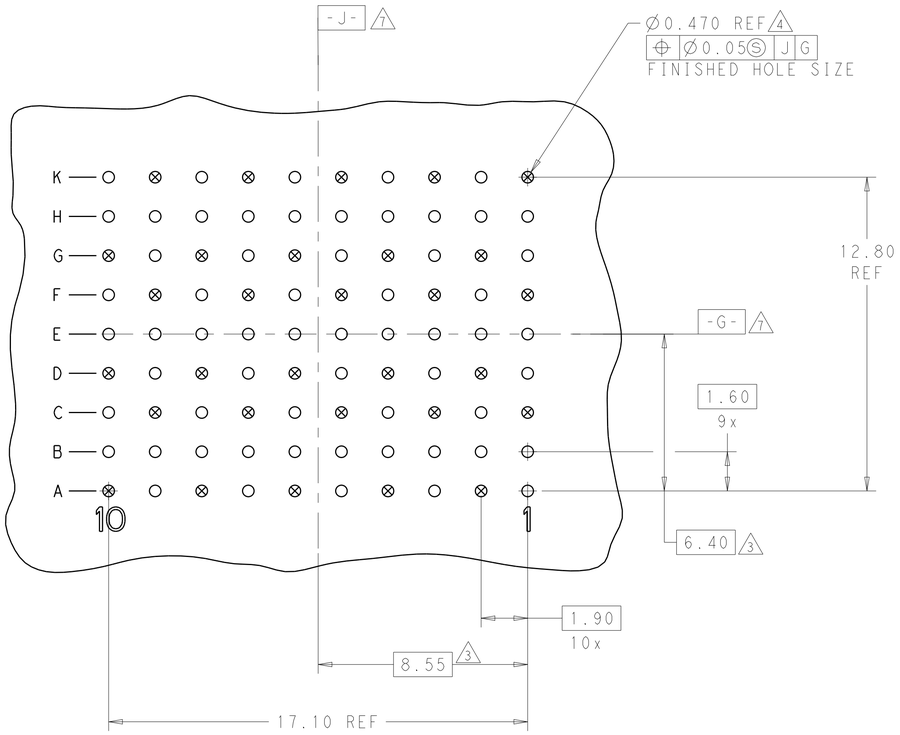

RECOMMENDED PC BOARD LAYOUT
COMPONENT SIDE SHOWN
SCALE 8:1

○ = SIGNAL

⊗ = GROUND 5

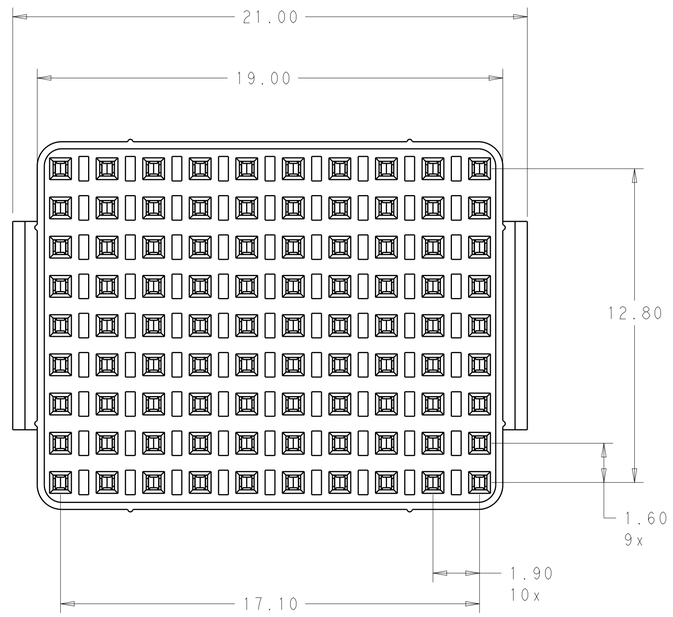

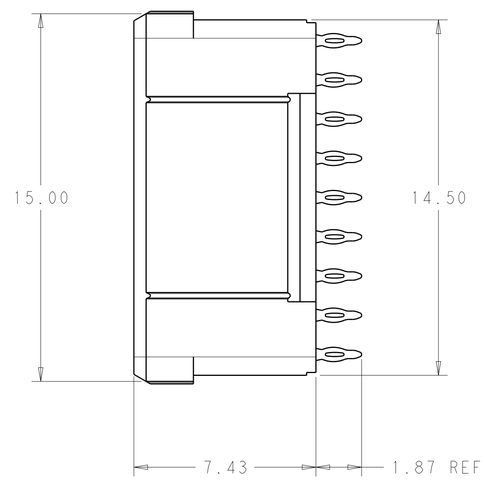

1. MATERIAL:
   CONTACT - COPPER ALLOY
   HOUSING - LCP, COLOR: BLACK
2. FINISH:
   MATING AREA: 1.27µm MIN GOLD OVER
   1.27µm MIN NICKEL
   COMPLIANT PIN: 0.38µm MIN MATTE TIN OVER
   1.27µm MIN NICKEL
3. DIMENSION APPLIES TO CENTERLINE OF THRU HOLE
4. PER APPLICATION SPEC 114-13267 MANUFACTURING TOLERANCES FOR
   Ø0.46±.06 FINISHED HOLE WITH SnPb PLATING
   DRILLED HOLE = Ø0.55±.025
   Cu PLATING = 0.038±0.013
   SnPb PLATING = 0.008±0.004
   OR
   Ø0.47±.055 FINISHED HOLE WITH OUT SnPb PLATING
   DRILLED HOLE = Ø0.55±.025
   Cu PLATING = 0.038±0.013
5. GROUNDS APPLY WHEN USING 2102436-1 & 2102436-3 MODULE
6. FINISH:
   MATING AREA: 1.27µm MIN GOLD OVER
   1.27µm MIN NICKEL
   COMPLIANT TAIL: 0.5µm MIN BRIGHT TIN LEAD OVER
   1.27µm MIN NICKEL
7. REFERENCE PRINT 2102428 FOR DIMENSIONS.

FINISH	PART NUMBER
6	2102438-2
2	2102438-1

THIS DRAWING IS A CONTROLLED DOCUMENT.

DIMENSIONS: mm

TOLERANCES UNLESS OTHERWISE SPECIFIED:
0 PLC ±-
1 PLC ±0.13
2 PLC ±0.10
3 PLC ±-
4 PLC ±-
ANGLES ±2°

MATERIAL 1

FINISH SEE TABLE

DWN 10MAR2011 D. BELACK
CHK - K. MILLER
APVD - K. THACKSTON
PRODUCT SPEC 108-2409
APPLICATION SPEC 114-13267
WEIGHT ~3.04g

TE Connectivity

NAME Fortis Zd, METAL SHELL LRU, VERTICAL MINI-BOX MODULE
-

SIZE	CAGE CODE	DRAWING NO	RESTRICTED TO
A1	00779	C-2102438	-

CUSTOMER DRAWING | SCALE 8:1 | SHEET 1 OF 1 | REV B

4805 (3/11)

Общество с ограниченной ответственностью «МосЧип» ИНН 7719860671 / КПП 771901001
Адрес: 105318, г.Москва, ул.Щербаковская д.3, офис 1107

Данный компонент на территории Российской Федерации

Вы можете приобрести в компании MosChip.

Для оперативного оформления запроса Вам необходимо перейти по данной ссылке:

http://moschip.ru/get-element

Вы можете разместить у нас заказ для любого Вашего проекта, будь то серийное производство или разработка единичного прибора.

В нашем ассортименте представлены ведущие мировые производители активных и пассивных электронных компонентов.

Нашей специализацией является поставка электронной компонентной базы двойного назначения, продукции таких производителей как XILINX, Intel (ex.ALTERA), Vicor, Microchip, Texas Instruments, Analog Devices, Mini-Circuits, Amphenol, Glenair.

Сотрудничество с глобальными дистрибьюторами электронных компонентов, предоставляет возможность заказывать и получать с международных складов практически любой перечень компонентов в оптимальные для Вас сроки.

На всех этапах разработки и производства наши партнеры могут получить квалифицированную поддержку опытных инженеров.

Система менеджмента качества компании отвечает требованиям в соответствии с ГОСТ Р ИСО 9001, ГОСТ РВ 0015-002 и ЭС РД 009

Офис по работе с юридическими лицами:

105318, г.Москва, ул.Щербаковская д.3, офис 1107, 1118, ДЦ «Щербаковский»

Телефон: +7 495 668-12-70 (многоканальный)

Факс: +7 495 668-12-70 (доб.304)

E-mail: info@moschip.ru

Skype отдела продаж:
moschip.ru
moschip.ru_4
moschip.ru_6
moschip.ru_9