DIMENSIONS mm (inches)

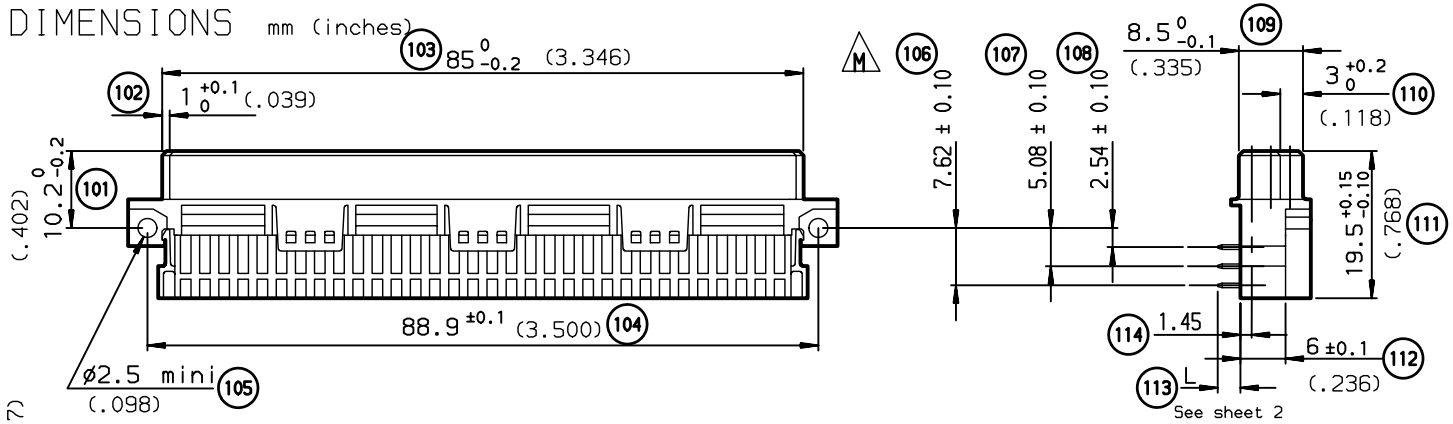

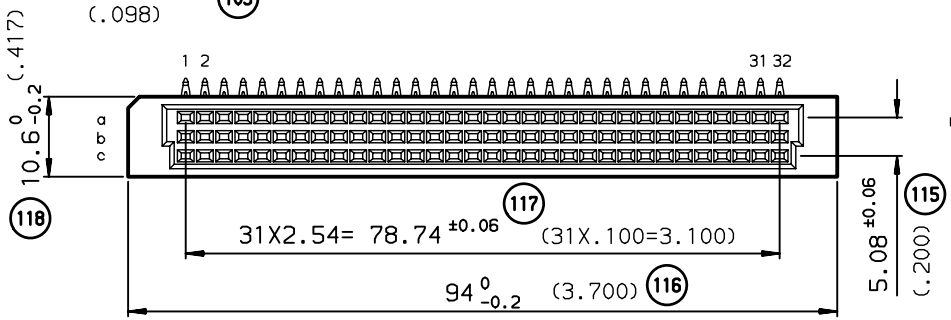

METHOD OF INSERTION
ON THE PCB = FLAT ROCK

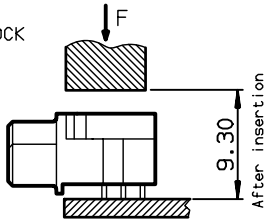

Recommended accessory :

loaded connectors with less than 64 cts require fixings with self-winding screws part number : 4514327

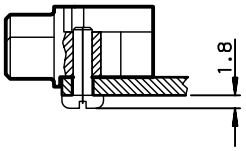

TIN LEAD	LEAD FREE	
8609 396 88 94 755 000 E3	8609 396 88 94 755 E3 LF	Style R receptacle, 96 Position, press fit, class 2
8609 396 88 94 765 000 E3	8609 396 88 94 765 E3 LF	Style R receptacle, 96 Position, press fit, class 1
8609 464 88 94 755 000 E3	8609 464 88 94 755 E3 LF	Style R receptacle, 64 Position, press fit, class 2
8609 464 88 94 765 000 E3	8609 464 88 94 765 E3 LF	Style R receptacle, 64 Position, press fit, class 1

Application specific part-numbers: See sheet 2

GENERAL CHARACTERISTICS AND ROHS INFORMATIONS:
SEE DRAWING C-8609-0000C

rev	ecn no	dr	date
J	-	ROU	2002/08/30
K	LS05-004	JTA	2005/02/25
L	LS06-0097	LGO	2006/07/25
M	LS07-0297	HLE	2007/11/19
-	-	-	-
-	-	-	-
-	-	-	-

European Views

www.fciconnect.com

surface ISO 1302 | tolerance std ISO 406 ISO 1101 | projection | mm

TOLERANCES UNLESS OTHERWISE SPECIFIED

Dr	ROUILLARD	1993/05/01	ANGULAR	LINEAR	0.X	±0.1
Eng	TARON	1993/05/01			0.XX	±0.1
Chr	LEGARE	1993/05/01	0.XX° ±2°		0.XXX	±0.1
Appr	LEGARE	1993/05/01	Product family		DIN 8609	

size A3 | Scale 1.5 | ECN LS07-0297 | Spec ref -

title: RIGHT ANGLE RECEPTACLE - STYLE R
PRESS FIT

dwg no C-8609-0369 | Rev. M

catalog no SEE TABLE | CUSTOMER | sheet 1 of 2

REV F - 2006-04-17

Copyright FCI.

PART NUMBER	8609	□	□	88	□	7	□	5	□

PIN OUT
rows a-b-c — 3 — 96
rows a-c — 4 — 64
rows a-b — 2 — 64

NUMBER OF CONTACTS

TERMINATION
L = 3.00 ±0.20 (.118) — short post — 94

PERFORMANCE CLASS
DIN 41612 class 3 — 4
DIN 41612 class 2 — 5
DIN 41612 class 1 — 6

TERMINATION TYPE
TIN LEAD — 000E3
LEAD FREE — E3LF

PCB LAYOUT

component side

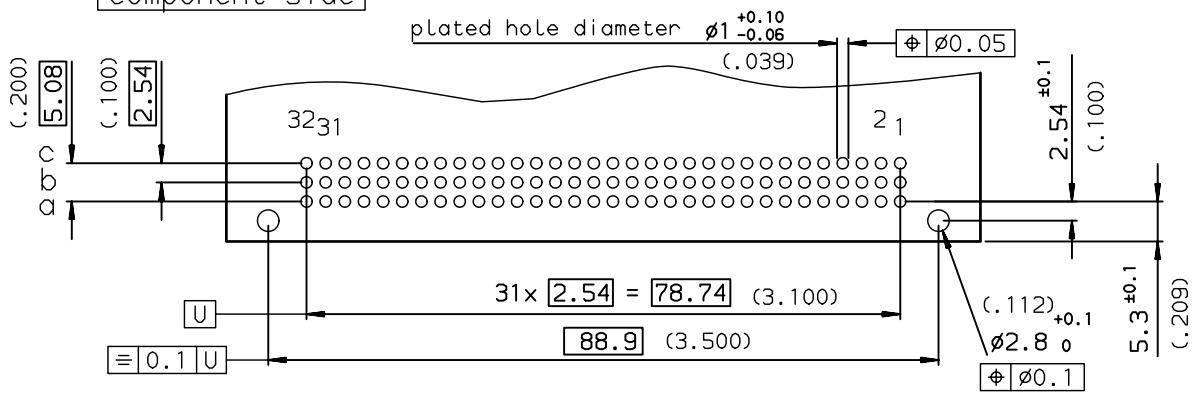

GENERAL CHARACTERISTICS AND ROHS INFORMATIONS:
SEE DRAWING C-8609-0000C

European Views

www.fciconnect.com			surface ISO 1302		tolerance std ISO 406 ISO 1101	projection	mm
			TOLERANCES UNLESS OTHERWISE SPECIFIED				
Dr	ROUILLARD	1993/05/01	ANGULAR	LINEAR	0.X ±0.1	size A3	Scale 1.5
Eng	TARON	1993/05/01			0.XX ±0.1		
Chr	LEGARE	1993/05/01	0.XX° ±2°		0.XXX ±0.1	ECN	LS07-0297
Appr	LEGARE	1993/05/01	Product family		DIN 8609	Spec ref	-

title: RIGHT ANGLE RECEPTACLE - STYLE R
PRESS FIT

dwg no: C-8609-0369 Rev. M

catalog no -

CUSTOMER sheet 2 of 2

REV F - 2006-04-17

Copyright FCI.

PDM: Rev:M STATUS: Released Printed: May 14, 2011

Общество с ограниченной ответственностью «МосЧип» ИНН 7719860671 / КПП 771901001
Адрес: 105318, г.Москва, ул.Щербаковская д.3, офис 1107

Данный компонент на территории Российской Федерации

Вы можете приобрести в компании MosChip.

Для оперативного оформления запроса Вам необходимо перейти по данной ссылке:

http://moschip.ru/get-element

Вы можете разместить у нас заказ для любого Вашего проекта, будь то серийное производство или разработка единичного прибора.

В нашем ассортименте представлены ведущие мировые производители активных и пассивных электронных компонентов.

Нашей специализацией является поставка электронной компонентной базы двойного назначения, продукции таких производителей как XILINX, Intel (ex.ALTERA), Vicor, Microchip, Texas Instruments, Analog Devices, Mini-Circuits, Amphenol, Glenair.

Сотрудничество с глобальными дистрибьюторами электронных компонентов, предоставляет возможность заказывать и получать с международных складов практически любой перечень компонентов в оптимальные для Вас сроки.

На всех этапах разработки и производства наши партнеры могут получить квалифицированную поддержку опытных инженеров.

Система менеджмента качества компании отвечает требованиям в соответствии с ГОСТ Р ИСО 9001, ГОСТ РВ 0015-002 и ЭС РД 009

Офис по работе с юридическими лицами:

105318, г.Москва, ул.Щербаковская д.3, офис 1107, 1118, ДЦ «Щербаковский»

Телефон: +7 495 668-12-70 (многоканальный)

Факс: +7 495 668-12-70 (доб.304)

E-mail: info@moschip.ru

Skype отдела продаж:
moschip.ru
moschip.ru_4
moschip.ru_6
moschip.ru_9