101679 Probe

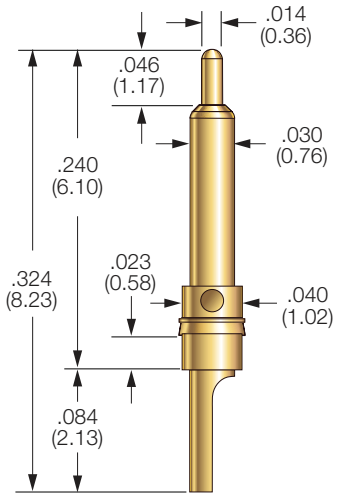

Probe Specifications

Minimum Centers: .055 (1.40)
Current Rating: 3 amps continuous
(Individual probe in free air @ ambient temperature)
Spring Force: 1.3 oz. (37g) @ .023 (0.58) travel
Typical Resistance: < 25 mΩ
Maximum Travel: .023 (0.58)
Working Travel: .023 (0.58)

Materials

Barrel: Brass, gold plated
Spring: Stainless steel
Plunger: Brass, gold plated

How to Order

101679-000

101628 Probe

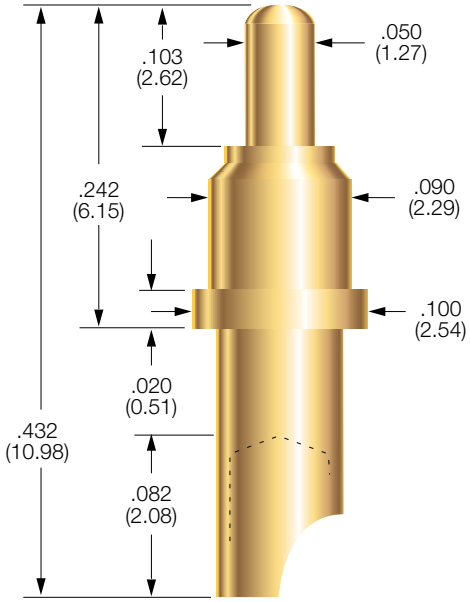

Probe Specifications

Minimum Centers: .125 (3.18)
Current Rating: 25 amps continuous
(Individual probe in free air @ ambient temperature)
Spring Force: 5.3 oz. (150g) @ .040 (1.02) travel
Typical Resistance: < 5 mΩ
Maximum Travel: .040 (1.02)
Working Travel: .040 (1.02)

Materials

Barrel: Brass, gold plated
Spring: Music wire, nickel plated
Plunger: Beryllium copper, gold plated
Ball: Stainless steel

How to Order

101628-000

Specifications subject to change without notice. Dimensions in inches (millimeters)

Общество с ограниченной ответственностью «МосЧип» ИНН 7719860671 / КПП 771901001
Адрес: 105318, г.Москва, ул.Щербаковская д.3, офис 1107

Данный компонент на территории Российской Федерации

Вы можете приобрести в компании MosChip.

Для оперативного оформления запроса Вам необходимо перейти по данной ссылке:

http://moschip.ru/get-element

Вы можете разместить у нас заказ для любого Вашего проекта, будь то серийное производство или разработка единичного прибора.

В нашем ассортименте представлены ведущие мировые производители активных и пассивных электронных компонентов.

Нашей специализацией является поставка электронной компонентной базы двойного назначения, продукции таких производителей как XILINX, Intel (ex.ALTERA), Vicor, Microchip, Texas Instruments, Analog Devices, Mini-Circuits, Amphenol, Glenair.

Сотрудничество с глобальными дистрибьюторами электронных компонентов, предоставляет возможность заказывать и получать с международных складов практически любой перечень компонентов в оптимальные для Вас сроки.

На всех этапах разработки и производства наши партнеры могут получить квалифицированную поддержку опытных инженеров.

Система менеджмента качества компании отвечает требованиям в соответствии с ГОСТ Р ИСО 9001, ГОСТ РВ 0015-002 и ЭС РД 009

Офис по работе с юридическими лицами:

105318, г.Москва, ул.Щербаковская д.3, офис 1107, 1118, ДЦ «Щербаковский»

Телефон: +7 495 668-12-70 (многоканальный)

Факс: +7 495 668-12-70 (доб.304)

E-mail: info@moschip.ru

Skype отдела продаж:
moschip.ru
moschip.ru_4
moschip.ru_6
moschip.ru_9