MATERIAL NUMBER	OLD PART NUMBER	FINISHED LENGTH
130028-0022	DND22A-M003	.98′ +.75″ -0 [.3M +19.1 -0]
130028-0023	DND22A-M005	1.64′ +1.75″ -0 [.5M +44.5 -0]
130028-0028	DND22A-M010	3.28′ +2.19″ -0 [1.0M +55.6 -0]
130028-0033	DND22A-M020	6.56′ +3.50″ -0 [2.0M +88.9 -0]
130028-0037	DND22A-M030	9.84′ +3.50″ -0 [3.0M +88.9 -0]
130028-0040	DND22A-M040	13.12′ +6.50″ -0 [4.0M +165.1 -0]
130028-0042	DND22A-M050	16.40′ +6.50″ -0 [5.0M +165.1 -0]
130028-0043	DND22A-M060	19.69′ +6.50″ -0 [6.0M +165.1 -0]

MATERIAL NUMBER	OLD PART NUMBER	FINISHED LENGTH
130028-0239	DND22A-M070	22.97′ +6.50″ -0 [7.0M +165.1 -0]
130028-0044	DND22A-M080	26.25′ +12.50′ -0 [8.0M +317.5 -0]
130028-0045	DND22A-M090	29.53′ +12.50″ -0 [9.0M +317.5 -0]
130028-0046	DND22A-M100	32.81′ +12.50″ -0 [10.0M +317.5 -0]
130028-0048	DND22A-M150	49.21′ +24.50″ -0 [15.0M +622.3 -0]
130028-0050	DND22A-M200	65.62′ +24.50″ -0 [20.0M +622.3 -0]
130028-0052	DND22A-M250	82.02′ +24.50″ -0 [25.0M +622.3 -0]
130028-0054	DND22A-M300	98.43′ +24.50″ -0 [30.0M +622.3 -0]

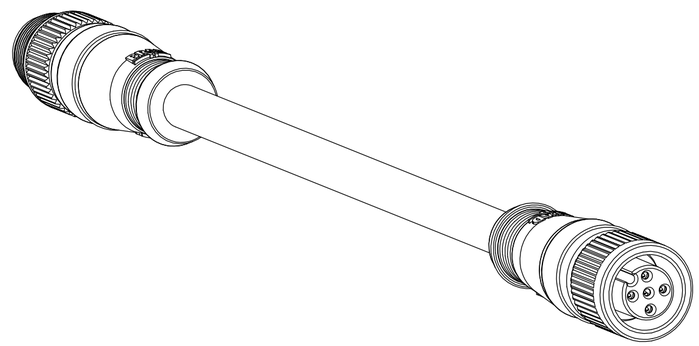

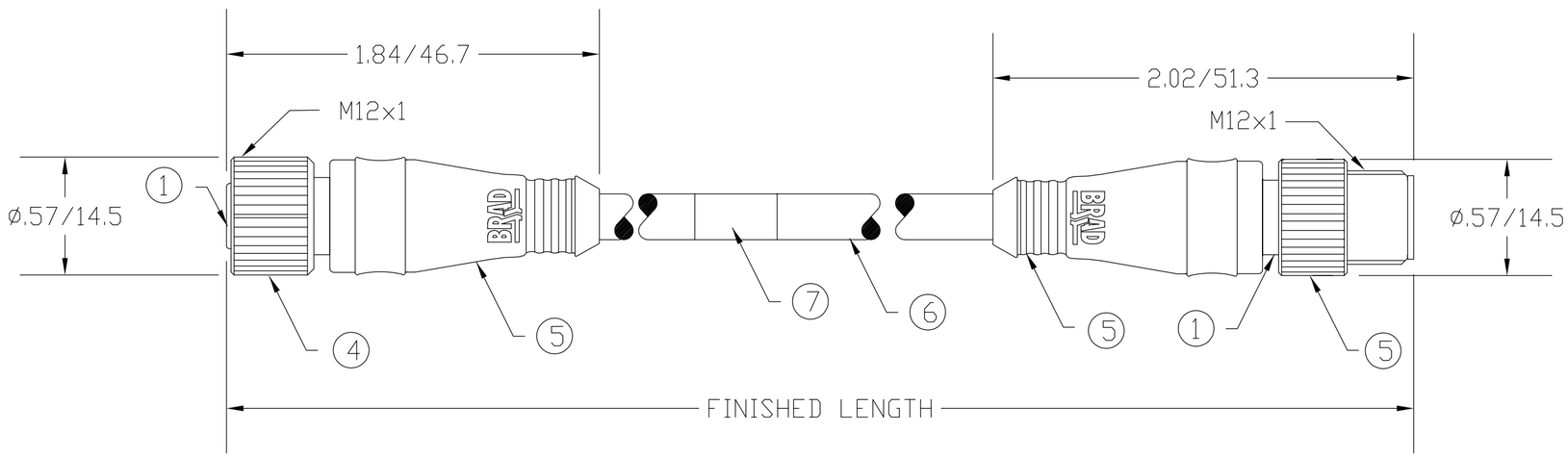

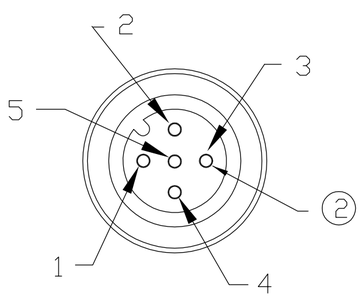

FEMALE FACE VIEW

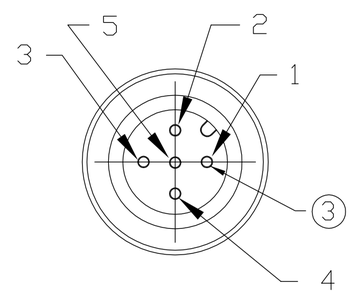

MALE FACE VIEW

SCHEMATIC

ITEM	COMPONENT	MATERIAL	FINISH
1	INSERT	NYLON 6/6	BLACK
2	CONTACT SOCKET	COPPER ALLOY	GOLD OVER NICKEL
3	CONTACT PIN	COPPER ALLOY	GOLD OVER NICKEL
4	COUPLING NUT	ZINC DIE CAST	BLACK E-COATED
5	OVERMOLD	PVC	GRAY
6	CABLE-DEVICENET THIN CABLE 2/22 & 2/22 SHIELD PAIR	PVC	GRAY
7	LABEL	MYLAR	BLACK/YELLOW

VOLTAGE RATING	250 VAC/VDC
AMPERAGE RATING	4 AMPS
PROTECTION	IP67
OPERATING TEMPERATURE	-20°C TO 80°C
UL CERTIFICATIONS	UL LISTED, FILE NO. E152210
CSA CERTIFICATIONS	CSA CERTIFIED, FILE NO. LR6837

RLSD DRAWING
EC NO: WNA2009-0576 3/13/09
DRWN: BWOODMAN —
CH'KD: JM
APPR: JFMURPHY 2009/03/31
DESCRIPTION
A
REV

QUALITY SYMBOL
▼=0
C=0

GENERAL TOLERANCES (UNLESS SPECIFIED)

	mm	INCH
4 PLACES	±----	±----
3 PLACES	±----	±----
2 PLACES	±----	±.01
1 PLACE	±0.3	±----
ANGULAR ±----°		

DRAFT WHERE APPLICABLE MUST REMAIN WITHIN DIMENSIONS

DIMENSION STYLE: IN/MM
SCALE: ----
DESIGN UNITS: ----
THIRD ANGLE PROJECTION

DRAWN BY: BW DATE: 2009/03/13
CHECKED BY: KJ DATE: 2009/03/13
APPROVED BY: ---- DATE: ----

TITLE: MICRO-CHANGE 5P M/MFE DEVICENET CORDSET
---

molex MOLEX INCORPORATED

MATERIAL NO.: SEE CHART
DOCUMENT NO.: SD-130028-001
SHEET NO.: 1 0F 1
SIZE: C

THIS DRAWING CONTAINS INFORMATION THAT IS PROPRIETARY TO MOLEX INCORPORATED AND SHOULD NOT BE USED WITHOUT WRITTEN PERMISSION

Общество с ограниченной ответственностью «МосЧип» ИНН 7719860671 / КПП 771901001
Адрес: 105318, г.Москва, ул.Щербаковская д.3, офис 1107

Данный компонент на территории Российской Федерации

Вы можете приобрести в компании MosChip.

Для оперативного оформления запроса Вам необходимо перейти по данной ссылке:

http://moschip.ru/get-element

Вы можете разместить у нас заказ для любого Вашего проекта, будь то серийное производство или разработка единичного прибора.

В нашем ассортименте представлены ведущие мировые производители активных и пассивных электронных компонентов.

Нашей специализацией является поставка электронной компонентной базы двойного назначения, продукции таких производителей как XILINX, Intel (ex.ALTERA), Vicor, Microchip, Texas Instruments, Analog Devices, Mini-Circuits, Amphenol, Glenair.

Сотрудничество с глобальными дистрибьюторами электронных компонентов, предоставляет возможность заказывать и получать с международных складов практически любой перечень компонентов в оптимальные для Вас сроки.

На всех этапах разработки и производства наши партнеры могут получить квалифицированную поддержку опытных инженеров.

Система менеджмента качества компании отвечает требованиям в соответствии с ГОСТ Р ИСО 9001, ГОСТ РВ 0015-002 и ЭС РД 009

Офис по работе с юридическими лицами:

105318, г.Москва, ул.Щербаковская д.3, офис 1107, 1118, ДЦ «Щербаковский»

Телефон: +7 495 668-12-70 (многоканальный)

Факс: +7 495 668-12-70 (доб.304)

E-mail: info@moschip.ru

Skype отдела продаж:
moschip.ru
moschip.ru_4
moschip.ru_6
moschip.ru_9