THIS DRAWING IS UNPUBLISHED. RELEASED FOR PUBLICATION -,- .
© COPYRIGHT - By - ALL RIGHTS RESERVED.

LOC	DIST
—	—

REVISIONS

P	LTR	DESCRIPTION	DATE	DWN	APVD
	C	REVISED PER ECO 13-001843.	08FEB2013	MGM	CT

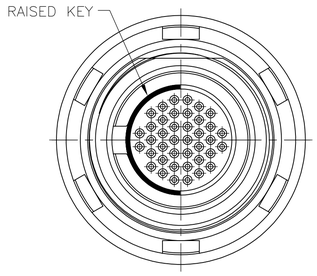

SINGLE POLARIZATION

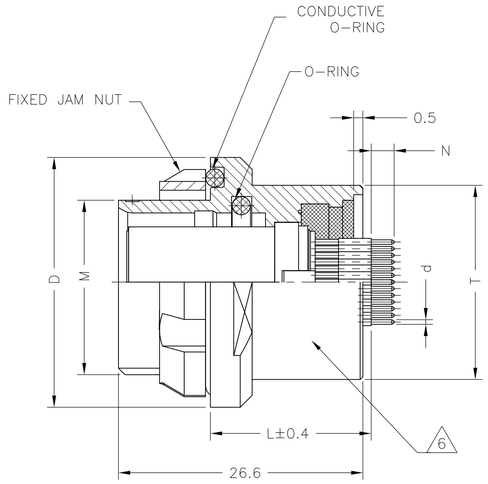

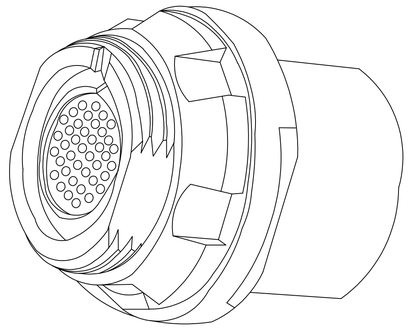

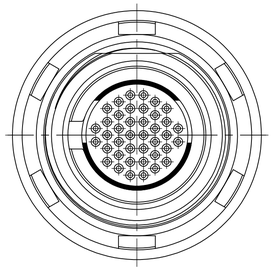

DOUBLE POLARIZATION

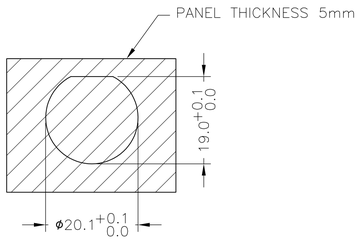

PANEL CUTOUT

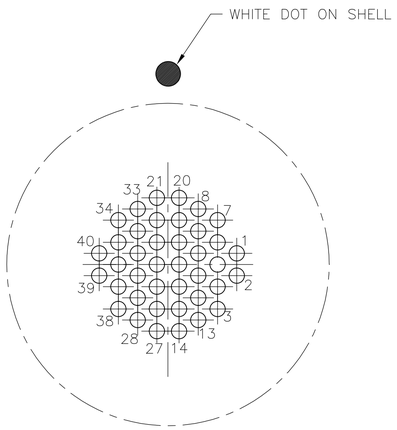

CAVITY IDENTIFICATION WHEN VIEWED FROM REAR OF CONNECTOR

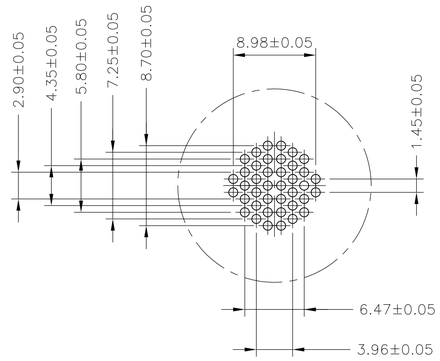

CONTACT HOLE PATTERNS FOR PCB MOUNT

1. DWV RATING 725VAC @ SEA LEVEL
2. WORKING TEMPERATURE: −55°C ~ +125C

3 MATERIAL:
CONTACT : COPPER ALLOY
SHELL : COPPER ALLOY
INSULATOR : PEEK
O RING : SILICON RUBBER

4 FINISH
CONTACT: GOLD OVER NICKEL
SHELL : BLACK CHROMIUM

5. WATER PROOF: 1M IMMERSION

6 PART IS MARKED WITH THE TE PART NUMBER, CHINA, DATE CODE AND LOT I.D.

7 ALL TOLERANCE TO BE ±0.20 MM UNLESS NOTED.

CHROMIUM-BLACK	DOUBLE	SOLDERING	2.54	ϕ0.5	17.25	ϕ21.05	M20X1	ϕ27.1	5	2101549-2
CHROMIUM-BLACK	SINGLE	SOLDERING	2.54	ϕ0.5	17.25	ϕ21.05	M20X1	ϕ27.1	5	2101549-1
FINISH	POLARIZATION	TERMINATION	N	d	L	T	THREAD	D	SHELL SIZE	TE PART NUMBER

THIS DRAWING IS A CONTROLLED DOCUMENT.

DIMENSIONS: mm

TOLERANCES UNLESS OTHERWISE SPECIFIED: 7
0 PLC ± –
1 PLC ± –
2 PLC ± 0.20
3 PLC ± –
4 PLC ± –
ANGLES ± 3°

MATERIAL 3 –
FINISH 4 –

DWN C.C THOMAS 20AUG2009
CHK R. GROSS 20AUG2009
APVD R. GROSS 20AUG2009
PRODUCT SPEC 108-127005
APPLICATION SPEC –
WEIGHT –
CUSTOMER DRAWING

TE Connectivity

NAME CIRCULAR HD RECEPTACLE WITH SOCKET CONTACT, JAM NUT, STRAIGHT PCB 40 POS.
–

SIZE	CAGE CODE	DRAWING NO	RESTRICTED TO
A1	00779	C-2101549	—

SCALE NTS SHEET 1 OF 1 REV C

4805 (3/11)

Общество с ограниченной ответственностью «МосЧип» ИНН 7719860671 / КПП 771901001
Адрес: 105318, г.Москва, ул.Щербаковская д.3, офис 1107

Данный компонент на территории Российской Федерации

Вы можете приобрести в компании MosChip.

Для оперативного оформления запроса Вам необходимо перейти по данной ссылке:

http://moschip.ru/get-element

Вы можете разместить у нас заказ для любого Вашего проекта, будь то серийное производство или разработка единичного прибора.

В нашем ассортименте представлены ведущие мировые производители активных и пассивных электронных компонентов.

Нашей специализацией является поставка электронной компонентной базы двойного назначения, продукции таких производителей как XILINX, Intel (ex.ALTERA), Vicor, Microchip, Texas Instruments, Analog Devices, Mini-Circuits, Amphenol, Glenair.

Сотрудничество с глобальными дистрибьюторами электронных компонентов, предоставляет возможность заказывать и получать с международных складов практически любой перечень компонентов в оптимальные для Вас сроки.

На всех этапах разработки и производства наши партнеры могут получить квалифицированную поддержку опытных инженеров.

Система менеджмента качества компании отвечает требованиям в соответствии с ГОСТ Р ИСО 9001, ГОСТ РВ 0015-002 и ЭС РД 009

Офис по работе с юридическими лицами:

105318, г.Москва, ул.Щербаковская д.3, офис 1107, 1118, ДЦ «Щербаковский»

Телефон: +7 495 668-12-70 (многоканальный)

Факс: +7 495 668-12-70 (доб.304)

E-mail: info@moschip.ru

Skype отдела продаж:
moschip.ru
moschip.ru_4
moschip.ru_6
moschip.ru_9