THIS COPY IS PROVIDED ON A RESTRICTED BASIS AND IS NOT TO BE USED IN ANY WAY DETRIMENTAL TO THE INTERESTS OF PANDUIT CORP.

PART NUMBER	STUD SIZE	WIRE RANGE mm² (AWG)	DIMENSIONS mm				
			A ± ,80 (.03)	W ± ,25 (.01)	C ± ,38 (.01)	M ± ,50 (.02)	H ± ,50 (.02)
PMNF1-3F-3K	M3	0,5-1,5 (22-18)	20,0 (.79)	5,9 (.23)	5,0 (.20)	16,5 (.65)	3,3 (.13)
PMNF1-4F-3K	M4	0,5-1,5 (22-18)	21,6 (.85)	8,2 (.32)	5,8 (.23)	17,3 (.68)	4,3 (.17)
PMNF1-5F-3K	M5	0,5-1,5 (22-18)	21,8 (.86)	8,9 (.35)	6,3 (.25)	17,8 (.70)	5,0 (.20)
PMNF1-6F-3K	M6	0,5-1,5 (22-18)	26,4 (1.04)	11,2 (.44)	8,4 (.33)	20,1 (.79)	6,9 (.27)

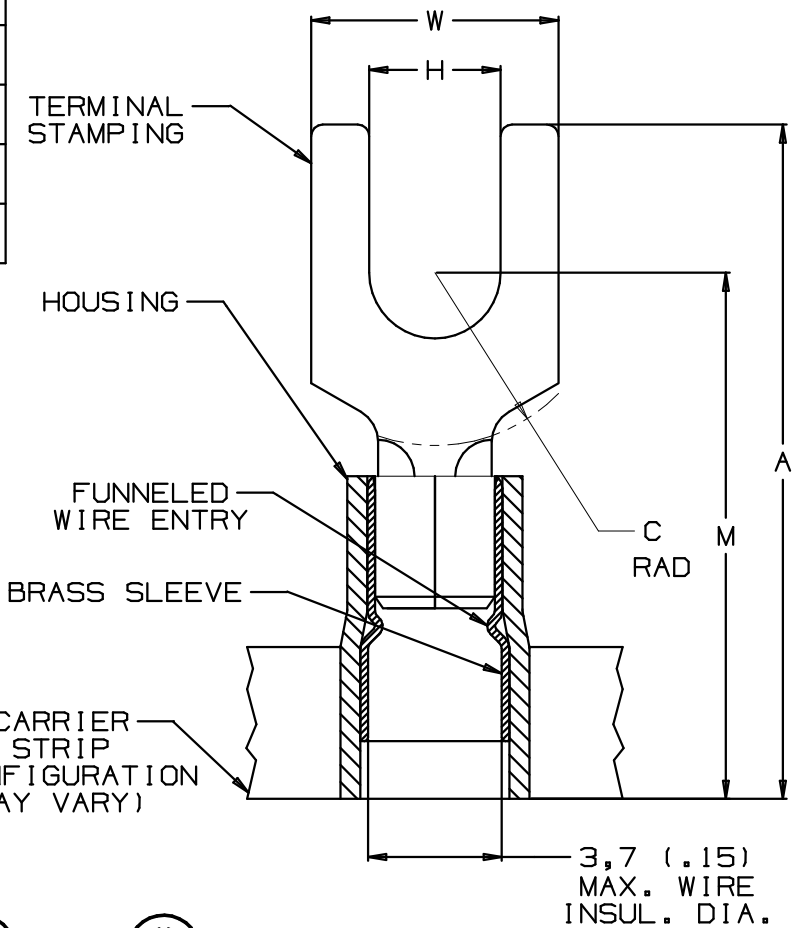

NOTES:

1. USED FOR:
   A. 600V MAX. BUILDING WIRE
      1000V MAX. IN SIGNS FIXTURES, AND LUMINAIRES
   B. 105°C (221°F) MAX. TEMP. RATING OF INSUL MAT'L
   C. SOLID OR STRANDED COPPER WIRE
2. PACKAGE QTY:
   3K = 3000 PCS. ON CONTINUOUSLY MOLDED CARRIER STRIP
3. MATERIAL:
   A. STAMPING: ,81 (.03)THK. COPPER, TIN PLATED
   B. SLEEVE: BRASS, TIN PLATED
   C. HOUSING: TYPE 6/6 NYLON, RED
4. WIRE STRIP LENGTH: $6{,}4^{+,8}_{-0}$ ($1/4^{+1/32}_{-0}$)
5. DIMENSIONS IN BRACKETS ARE IN INCHES OR AWG
6. UL LISTED AND CSA CERTIFIED WITH COPPER 22-18AWG WIRE ONLY

		PANDUIT PRESS					
		CP-851 DISCONTINUED	CP-860 DISCONTINUED	CP-861	CP-862	CP-871 60HZ	CP-871/E 50HZ
APPLICATORS	CA-800		X	X			
	CA-800EZ	X				X	X
	CA9				X	X	X

LISTED 587H E52164

CERTIFIED LR31212

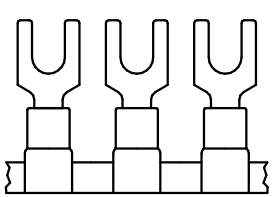

A41604_01

REV	DATE	BY	CHK	DESCRIPTION	ECN #	CUST	PM
01	3/06	DAW	DAW	ADDED PANDUIT PRESS & APPLICATOR CHART	TR00083		
00	9/97	JKD	WJB	RELEASED	6191	LCA	DBH

PANDUIT CORP. TINLEY PARK, ILLINOIS

0,5-1,5 mm² METRIC CONTINUOUSLY MOLDED, NYLON INSULATED, FUNNEL ENTRY FORK TERMINAL

DRAWN BY TSMA | CHK'D | SCALE NONE | DRAWING NO. A41604

Общество с ограниченной ответственностью «МосЧип» ИНН 7719860671 / КПП 771901001
Адрес: 105318, г.Москва, ул.Щербаковская д.3, офис 1107

Данный компонент на территории Российской Федерации

Вы можете приобрести в компании MosChip.

Для оперативного оформления запроса Вам необходимо перейти по данной ссылке:

http://moschip.ru/get-element

Вы можете разместить у нас заказ для любого Вашего проекта, будь то серийное производство или разработка единичного прибора.

В нашем ассортименте представлены ведущие мировые производители активных и пассивных электронных компонентов.

Нашей специализацией является поставка электронной компонентной базы двойного назначения, продукции таких производителей как XILINX, Intel (ex.ALTERA), Vicor, Microchip, Texas Instruments, Analog Devices, Mini-Circuits, Amphenol, Glenair.

Сотрудничество с глобальными дистрибьюторами электронных компонентов, предоставляет возможность заказывать и получать с международных складов практически любой перечень компонентов в оптимальные для Вас сроки.

На всех этапах разработки и производства наши партнеры могут получить квалифицированную поддержку опытных инженеров.

Система менеджмента качества компании отвечает требованиям в соответствии с ГОСТ Р ИСО 9001, ГОСТ РВ 0015-002 и ЭС РД 009

Офис по работе с юридическими лицами:

105318, г.Москва, ул.Щербаковская д.3, офис 1107, 1118, ДЦ «Щербаковский»

Телефон: +7 495 668-12-70 (многоканальный)

Факс: +7 495 668-12-70 (доб.304)

E-mail: info@moschip.ru

Skype отдела продаж:
moschip.ru
moschip.ru_4
moschip.ru_6
moschip.ru_9