Für diese Unterlage behalten wir uns alle Rechte vor, auch für den Fall der Patenterteilung oder Gebrauchsmustereintragung. Sie darf ohne unsere vorherige schriftliche Zustimmung weder vervielfältigt noch sonstwie benutzt, noch Dritten zugänglich gemacht werden.

Nur rot gestempelte oder auf Laufkarte gedruckte Dokumente unterliegen dem Änderungsdienst und sind zur Fertigung freigegeben.
Only red stamped or on jobcard printed documents are managed. These documents are approved for production.

All Rights reserved, including possible patents or trademarks. Documents shall not be provided to a third party or duplicated in any form without prior written permission.

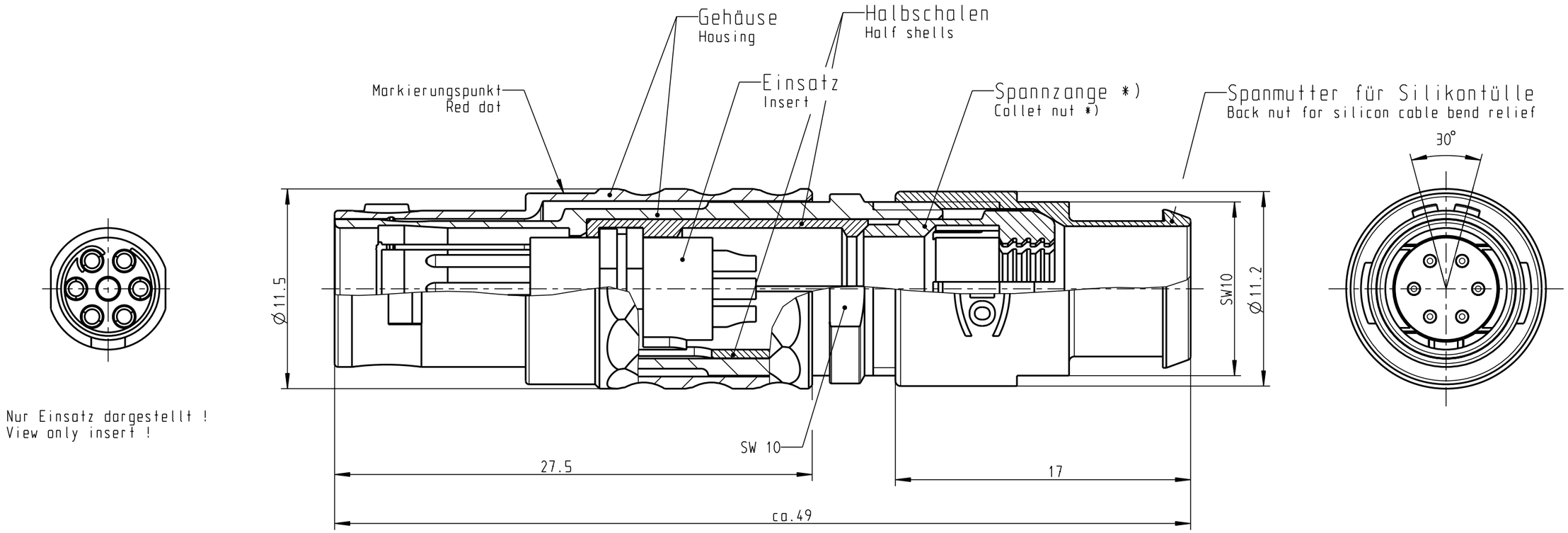

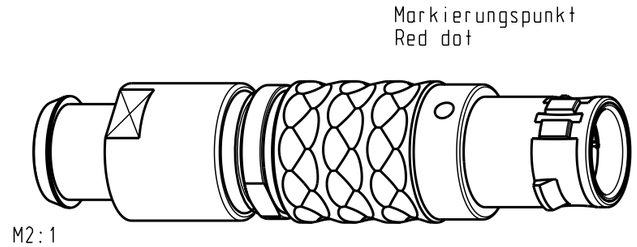

S21LAC-P06MFG0-770S	min. 7.0 max. 7.7
S21LAC-P06MFG0-720S	min. 6.0 max. 7.2
S21LAC-P06MFG0-620S	min. 5.0 max. 6.2
S21LAC-P06MFG0-520S	min. 4.0 max. 5.2
S21LAC-P06MFG0-420S	min. 3.0 max. 4.2
S21LAC-P06MFG0-320S	min. 2.0 max. 3.2
Artikelnummer Partnumber	KabelØ CableØ

Technische Daten/Technical Data:

Werkstoffe/Materials:

Gehäuse/Housing:	Cu-Legierung /Cu-alloy
Kontakte/Contacts:	Cu-Legierung /Cu-alloy
Isolierkörper/Insulation Body:	PEEK

Oberflächen/Surfaces:

Gehäuse/Housing	matt verchromt matt chromed
Kontakte/Contacts:	gal. Au

Schutzart im gesteckten Zustand: IP 50
/Protection Class in mated condition

KontaktØ/ContactØ:	Ø0.7 mm
Anschluß/Termination:	0.38mm²
Löt/Solder	AWG 22
Prüfspannung/Test Voltage:	750 V AC
Strombelastung/Current Load: Einzelkontakte/single contacts	7 A

Änd-zust.	Aend.-Mitt	Datum	Name

Maße ohne Toleranzangabe nach mittel DIN ISO 2768

Rohteil:

Rohgew.:

PE-Modell-Nr.:

CAD-Nr.: 00032986

Bl.:

2006	Tag	Name
Bearb	28.08.	D.Watter
Gepr.		
Norm.		

Benennung: Stecker

Maßstab: 4:1

ODU otto dunkel gmbh

Zeichnungs Nr.: S21LAC-P06MFG0-..0S

Ersatz für:

Vervielf. Pause

Nr.

CAD: Pro/ENGINEER

Общество с ограниченной ответственностью «МосЧип» ИНН 7719860671 / КПП 771901001
Адрес: 105318, г.Москва, ул.Щербаковская д.3, офис 1107

Данный компонент на территории Российской Федерации

Вы можете приобрести в компании MosChip.

Для оперативного оформления запроса Вам необходимо перейти по данной ссылке:

http://moschip.ru/get-element

Вы можете разместить у нас заказ для любого Вашего проекта, будь то серийное производство или разработка единичного прибора.

В нашем ассортименте представлены ведущие мировые производители активных и пассивных электронных компонентов.

Нашей специализацией является поставка электронной компонентной базы двойного назначения, продукции таких производителей как XILINX, Intel (ex.ALTERA), Vicor, Microchip, Texas Instruments, Analog Devices, Mini-Circuits, Amphenol, Glenair.

Сотрудничество с глобальными дистрибьюторами электронных компонентов, предоставляет возможность заказывать и получать с международных складов практически любой перечень компонентов в оптимальные для Вас сроки.

На всех этапах разработки и производства наши партнеры могут получить квалифицированную поддержку опытных инженеров.

Система менеджмента качества компании отвечает требованиям в соответствии с ГОСТ Р ИСО 9001, ГОСТ РВ 0015-002 и ЭС РД 009

Офис по работе с юридическими лицами:

105318, г.Москва, ул.Щербаковская д.3, офис 1107, 1118, ДЦ «Щербаковский»

Телефон: +7 495 668-12-70 (многоканальный)

Факс: +7 495 668-12-70 (доб.304)

E-mail: info@moschip.ru

Skype отдела продаж:
moschip.ru
moschip.ru_4
moschip.ru_6
moschip.ru_9