# KT THERMISTOR

Chip thermistors are specially processed, highly reliable thermistors.
They can be face-bonded to act as thermal compensators for ICs and they are manufactured in sizes down to 1 square mm, they can also be used to detect temperature with relatively small time constants.

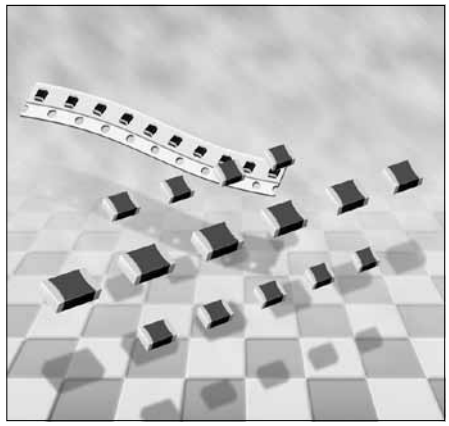

### KT-type Part number

**103 KT 1608T - □□**

- 1P:±1%,2P:±2%,3P:±3%
- Dimension(EIAJ) 1608
- Chip thermistor
- Rated zero-power resistance at 25°C 103:10×10³Ω

### Precautions

- Do not expose the thermistors to high soldering heat for more than specified time. (260°C for not longer than 10s is recommended)

### Dimensions

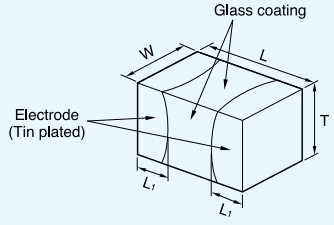


| EIAJ | EIA | L | W | T | $L_1$ |
|---|---|---|---|---|---|
| 1005 | 0402 | 1.00±0.15 | 0.50±0.10 | 0.6max. | 0.15~0.30 |
| 1608 | 0603 | 1.60±0.15 | 0.80±0.15 | 0.95max. | 0.20~0.50 |

Unit(mm)

### Reflow soldering profile

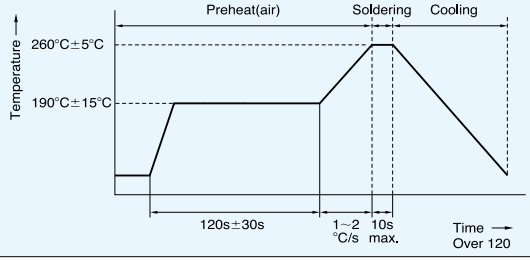


### Taping (1608 type)

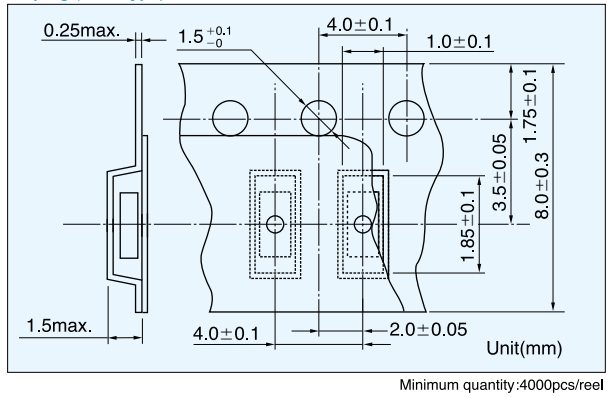


Minimum quantity:4000pcs/reel

### (1005 type)

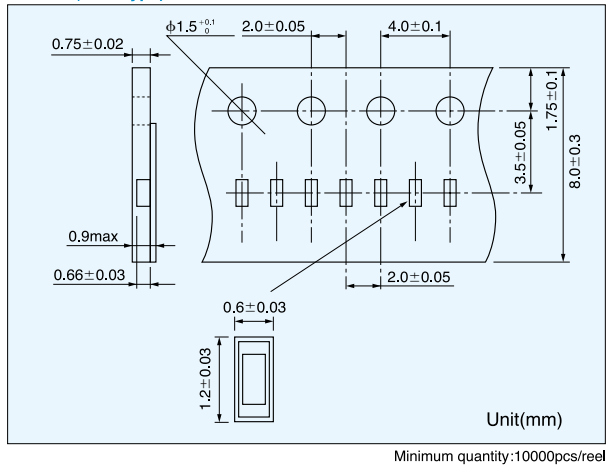


Minimum quantity:10000pcs/reel

### Specifications

| Part No. | $R_{25}$ *1 | B value*2 | Dissipation factor (mW/°C) Approx. | Thermal time constant(s)*3 Approx. | Rated maximum power dissipation (at 25°C)(mW) | Category temp. range(°C) |
|---|---|---|---|---|---|---|
| 103KT1608T | 10kΩ | 3435K±1% | 0.9 | 5.0 | 4.5 | −40~+125 |
| 503KT1608T | 50kΩ | 4055K±1% | | | | |
| 104KT1608T | 100kΩ | 4390K±1% | | | | |
| 103KT1005T | 10kΩ | 3435K±1% | 0.7 | 2.2 | 3.5 | |

*1 $R_{25}$ : Rated zero-power resistance value at 25°C.
*2 B value : determined by rated zero-power resistance at 25°C and 85°C.
*3 Time when thermistor temperature reaches 63.2% of the temperature difference. The value is measured in the air.
Other resistance is available, please ask.

Общество с ограниченной ответственностью «МосЧип» ИНН 7719860671 / КПП 771901001
Адрес: 105318, г.Москва, ул.Щербаковская д.3, офис 1107

**Данный компонент на территории Российской Федерации**

**Вы можете приобрести в компании MosChip.**

Для оперативного оформления запроса Вам необходимо перейти по данной ссылке:

http://moschip.ru/get-element

Вы можете разместить у нас заказ для любого Вашего проекта, будь то серийное производство или разработка единичного прибора.

В нашем ассортименте представлены ведущие мировые производители активных и пассивных электронных компонентов.

Нашей специализацией является поставка электронной компонентной базы двойного назначения, продукции таких производителей как XILINX, Intel (ex.ALTERA), Vicor, Microchip, Texas Instruments, Analog Devices, Mini-Circuits, Amphenol, Glenair.

Сотрудничество с глобальными дистрибьюторами электронных компонентов, предоставляет возможность заказывать и получать с международных складов практически любой перечень компонентов в оптимальные для Вас сроки.

На всех этапах разработки и производства наши партнеры могут получить квалифицированную поддержку опытных инженеров.

Система менеджмента качества компании отвечает требованиям в соответствии с ГОСТ Р ИСО 9001, ГОСТ РВ 0015-002 и ЭС РД 009

**Офис по работе с юридическими лицами:**

105318, г.Москва, ул.Щербаковская д.3, офис 1107, 1118, ДЦ «Щербаковский»

Телефон: +7 495 668-12-70 (многоканальный)

Факс: +7 495 668-12-70 (доб.304)

E-mail: info@moschip.ru

Skype отдела продаж:
moschip.ru
moschip.ru_4
moschip.ru_6
moschip.ru_9