NOTES:
1. MATERIALS AND FINISHES:
   BODY - BRASS, SILVER PLATING
   CLAMP NUT - BRASS, SILVER PLATING
   BRAID CLAMP - BRASS, SILVER PLATING
   GASKET - SILICONE RUBBER

2. PACKAGING:
   A. QUANTITY: SINGLE PACK
   B. MARKING: BAG TO BE MARKED "AMPHENOLRF,1075, AND DATE CODE"

3. RECOMMENDED CABLE ASSEMBLY INSTRUCTIONS
   A. TRIM CABLE A SHOWN
   B. SLIDE CLAMP NUT, WASHER AND GASKET OVER CABLE.
   C. SLIDE BRAID CLAMP OVER BRAID UPTO JACKET OF CABLE. FOLD BRAID BACK OVER CLAMP MAKING SURE BRAID IS EVENTLY DISTRIBUTED OVER THE SURFACE OF THE CLAMP.
   D. INSERT THE CABLE INTO THE CONNECTOR, SCREW NUT INTO BODY WITH WRENCH UNTIL MODERATELY TIGHT.

4 SHOWS CABLE ENTRY DIMENSIONS.

1075	
DRAWING NO.	
THIRD ANGLE PROJ.	

REVISIONS

REV	DESCRIPTION	DATE	ECO	APPR
A	REDRAWN NO CHANGE	8-25-53	--	--
F	SEE SHEET-1	3-26-74	20260	EVH
G	REDRAWN IN PRO E	7/14/11	48363	RAK
H	ADD STAMPING TO COD	11/15/11	48803	CPM

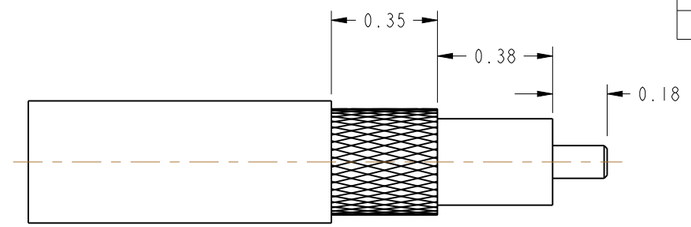

SCALE 2.000
RECOMMENDED CABLE STRIPPING DIMENSIONS

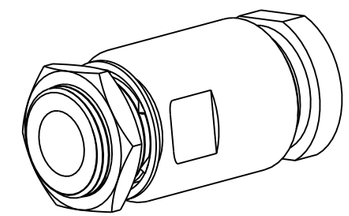

SCALE 1.500

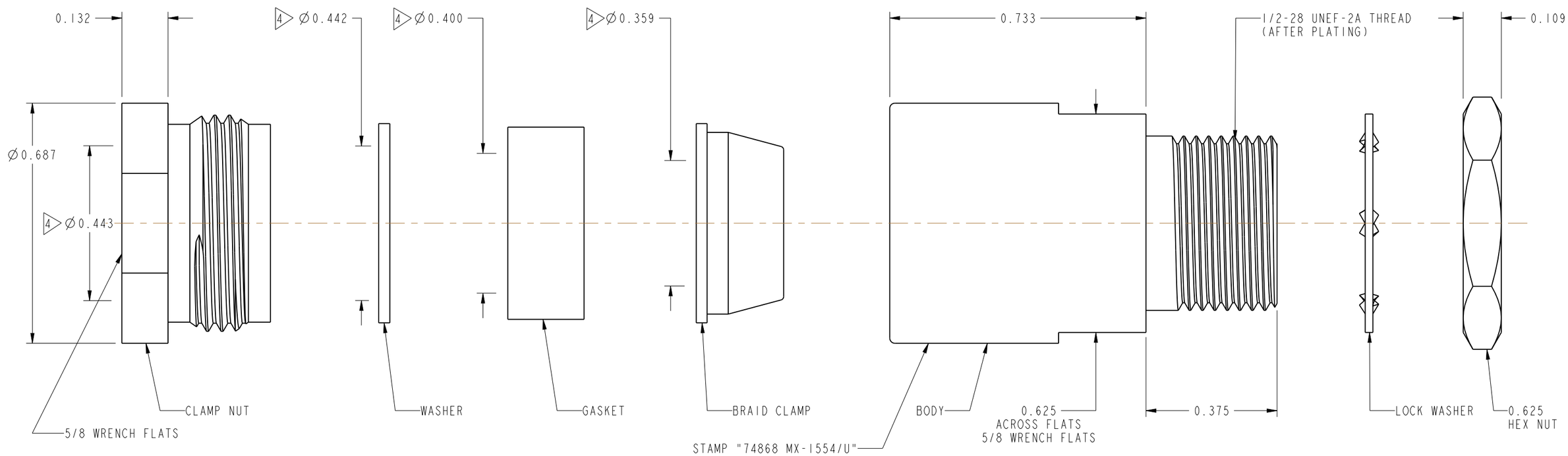

CUSTOMER OUTLINE DRAWING

ALL OTHER SHEETS ARE FOR INTERNAL USE ONLY

UNLESS OTHERWISE SPECIFIED, DIMENSIONS ARE IN INCHES AND TOLERANCES ARE:
2 PLACE DECIMAL ±.015 (0,381 mm) | 3 PLACE DECIMAL ±.005 (0,127 mm) | ANGLES ± 1°

NOTICE - These drawings, specifications, or other data (1) are, and remain the property of Amphenol Corp. (2) must be returned upon request; and (3) are confidential and not to be disclosed to any person other than those to whom they are given by Amphenol Corp. The furnishing of these drawings, specifications, or other data by Amphenol Corp., or to any other person to anyone for any purpose is not to be regarded by implication or otherwise in any manner licensing, granting rights or permitting such holder or any other person to manufacture, use or sell any product, process or design, patented or otherwise, that may in any way be related to or disclosed by said drawings, specifications, or other data.

MATERIAL: SEE NOTES	DRAWN: ABHAYA KISHORE	DATE: 03-Dec-10	TITLE: COAX CABLE TERMINATION SINGLE HOLE MOUNTING FOR RG-8/U
	ENGINEER	DATE	
REFERENCE	APPROVED: K. CAPOZZI	DATE: 1/5/11	
	CAD FILE		

CODE ID	DWG SIZE	DRAWING NO.	REV
74868	B	1075	H

Amphenol RF
Danbury, CT, USA
Tainan, Taiwan
Shenzhen, China
www.amphenolrf.com

SCALE: 3.5:1 | SHEET 2 OF 2

Общество с ограниченной ответственностью «МосЧип» ИНН 7719860671 / КПП 771901001
Адрес: 105318, г.Москва, ул.Щербаковская д.3, офис 1107

Данный компонент на территории Российской Федерации

Вы можете приобрести в компании MosChip.

Для оперативного оформления запроса Вам необходимо перейти по данной ссылке:

http://moschip.ru/get-element

Вы можете разместить у нас заказ для любого Вашего проекта, будь то серийное производство или разработка единичного прибора.

В нашем ассортименте представлены ведущие мировые производители активных и пассивных электронных компонентов.

Нашей специализацией является поставка электронной компонентной базы двойного назначения, продукции таких производителей как XILINX, Intel (ex.ALTERA), Vicor, Microchip, Texas Instruments, Analog Devices, Mini-Circuits, Amphenol, Glenair.

Сотрудничество с глобальными дистрибьюторами электронных компонентов, предоставляет возможность заказывать и получать с международных складов практически любой перечень компонентов в оптимальные для Вас сроки.

На всех этапах разработки и производства наши партнеры могут получить квалифицированную поддержку опытных инженеров.

Система менеджмента качества компании отвечает требованиям в соответствии с ГОСТ Р ИСО 9001, ГОСТ РВ 0015-002 и ЭС РД 009

Офис по работе с юридическими лицами:

105318, г.Москва, ул.Щербаковская д.3, офис 1107, 1118, ДЦ «Щербаковский»

Телефон: +7 495 668-12-70 (многоканальный)

Факс: +7 495 668-12-70 (доб.304)

E-mail: info@moschip.ru

Skype отдела продаж:
moschip.ru
moschip.ru_4
moschip.ru_6
moschip.ru_9