US PATENT NO. 5,656,985 6,297,720B1
6,297,721B1 6,320,489B1 6,344,785B1

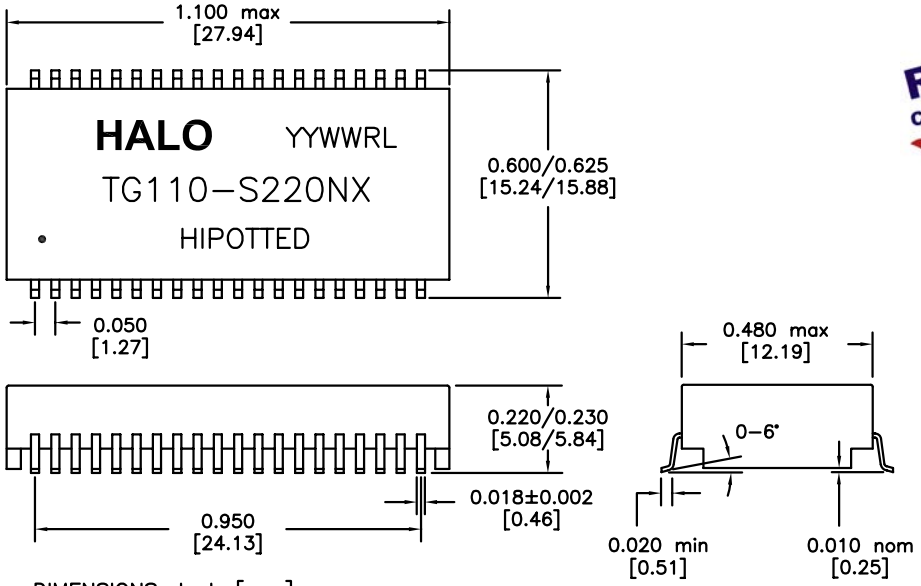

DIMENSIONS: Inch [mm]
CO–PLANARITY: 0.004 [0.10]
TOLERANCES: ±0.005 INCH IF NOT SPECIFIED

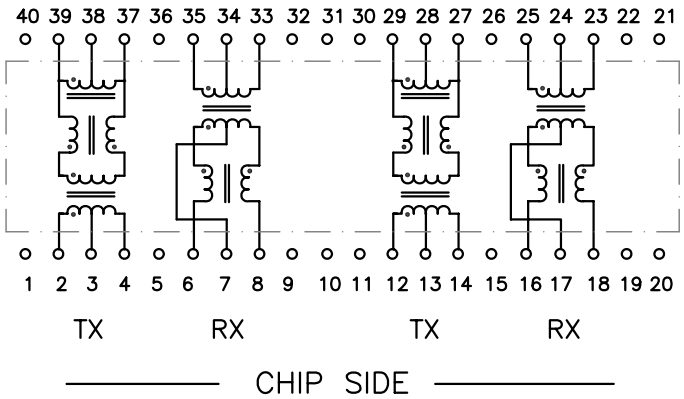

RoHS COMPLIANT

PART NO. : TG110-S220NXRL

DUAL–PORT 10/100BASE–TX ISOLATION MODULE

RoHS COMPLIANT

COMPATIBLE TO LEAD–FREE SOLDERING PROCESS CONDITION PER IPC/JEDEC J–STD–020C

OPERATING TEMPERATURE 0/+70°C

ELECTRICAL SPECIFICATIONS @ 25° C

TURNS RATIO	
TX CHIP:LINE	2CT:1CT ±3%
RX CHIP:LINE	1CT:1CT ±3%
OCL (100KHz,0.1Vrms,8mA)	
CHIP SIDE	350µH min
DCR	
P2–4,P12–14,P25–23,P35–33	0.9Ω max
LL (1MHz)	
P25–23,P29–27,P35–33,P39–37	0.4µH max
Cw/w	30pF max
CROSSTALK 0.1–100MHz	–40dB typ
CMR 0.1–100MHz	–40dB typ
ISOLATION	1,500Vrms

HALO/PBL	TITLE	ISOLATION MODULE	SIGNATURES	DATE	REV.	DESC.	DATE
	FOR	FAST ETHERNET	DRAWN PETER LU	8/9/06	B	PROD. RELEASE	8/22/06
	PART NO.	TG110–S220NXRL	CHECKED LEI KEONG	8/22/06			
CALIFORNIA, USA KOWLOON, HONG KONG SINGAPORE	SCALE NONE	PAGE 1 OF 1	APPROVED PETER LU	8/22/06			
			FILE S220NXRL.DWG				

Общество с ограниченной ответственностью «МосЧип» ИНН 7719860671 / КПП 771901001
Адрес: 105318, г.Москва, ул.Щербаковская д.3, офис 1107

Данный компонент на территории Российской Федерации

Вы можете приобрести в компании MosChip.

Для оперативного оформления запроса Вам необходимо перейти по данной ссылке:

http://moschip.ru/get-element

Вы можете разместить у нас заказ для любого Вашего проекта, будь то серийное производство или разработка единичного прибора.

В нашем ассортименте представлены ведущие мировые производители активных и пассивных электронных компонентов.

Нашей специализацией является поставка электронной компонентной базы двойного назначения, продукции таких производителей как XILINX, Intel (ex.ALTERA), Vicor, Microchip, Texas Instruments, Analog Devices, Mini-Circuits, Amphenol, Glenair.

Сотрудничество с глобальными дистрибьюторами электронных компонентов, предоставляет возможность заказывать и получать с международных складов практически любой перечень компонентов в оптимальные для Вас сроки.

На всех этапах разработки и производства наши партнеры могут получить квалифицированную поддержку опытных инженеров.

Система менеджмента качества компании отвечает требованиям в соответствии с ГОСТ Р ИСО 9001, ГОСТ РВ 0015-002 и ЭС РД 009

Офис по работе с юридическими лицами:

105318, г.Москва, ул.Щербаковская д.3, офис 1107, 1118, ДЦ «Щербаковский»

Телефон: +7 495 668-12-70 (многоканальный)

Факс: +7 495 668-12-70 (доб.304)

E-mail: info@moschip.ru

Skype отдела продаж:
moschip.ru
moschip.ru_4
moschip.ru_6
moschip.ru_9