THIS DRAWING IS UNPUBLISHED. RELEASED FOR PUBLICATION 20
© COPYRIGHT 20 BY - ALL RIGHTS RESERVED.

REVISIONS

P	LTR	DESCRIPTION	DATE	DWN	APVD
	R1	REVISED PER ECO-16-004800	10SEP2016	NK	MZ
	S	REVISED PER ECO-16-018356	23MAR2017	RS	MZ

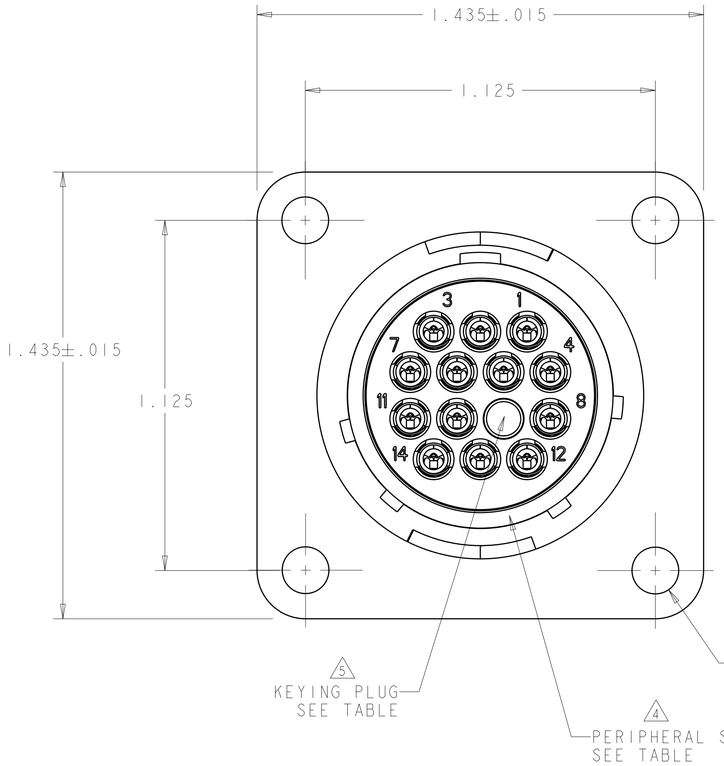

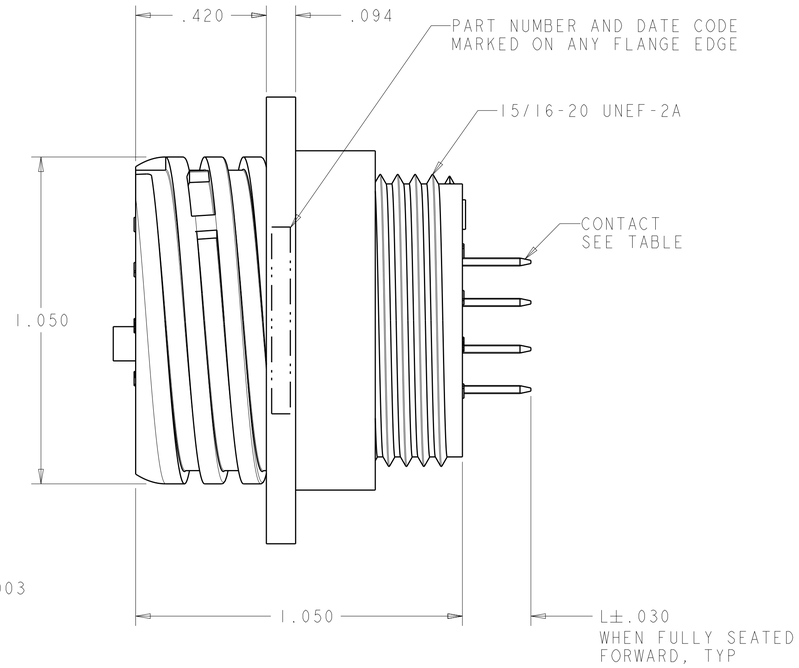

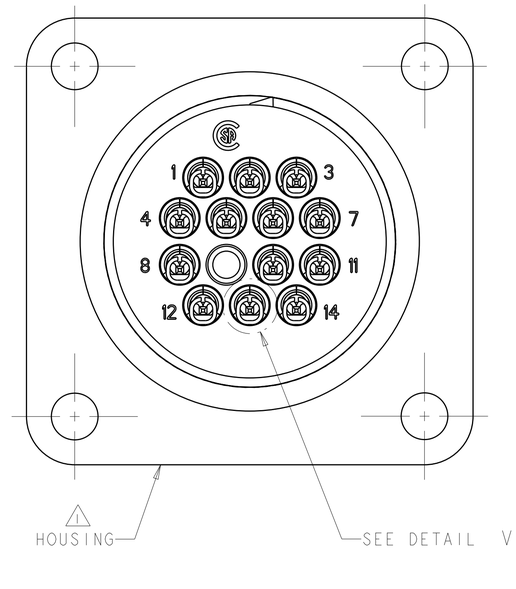

1. HOUSING: NYLON, UL 94 V-O RATED, BLACK.
2. CONTACT:
   BODY - BRASS, .000100 MIN TIN-LEAD OVER .000050 MIN NICKEL.
   POST - BRASS, .000100 MIN TIN-LEAD OVER .000050 MIN NICKEL.
3. CONTACT:
   BODY - BRASS, .000100 MIN TIN OVER .000050 MIN NICKEL.
   POST - BRASS, .000100 MIN TIN OVER .000050 MIN NICKEL.
4. PERIPHERAL SEAL: ELASTOMER, GRAY.
5. KEYING PLUG: NYLON, NATURAL.
6. .009 MAXIMUM CONTACT LEAD-IN SEAM GAP PERMISSIBLE ON MATING FACE END.
7. OBSOLETE PARTS: OBSOLETE CIS STREAMLINING PER D.RENAUD/D.SINISI

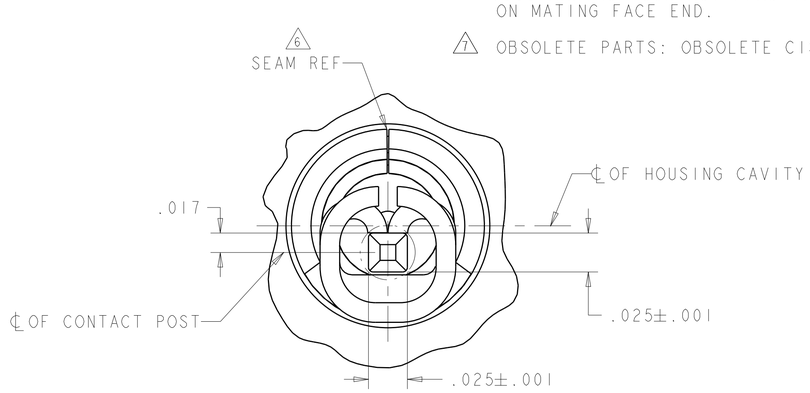

DETAIL V
SCALE 20:1

	STATUS	L	KEYING PLUG	PERIPHERAL SEAL	FINISH	QTY	SELECT LOAD IN POSITIONS	PART NUMBER
	OBSOLETE	.368	-	YES	3	13	1-5.7-14	~~1-213825-8~~
		.220	-	YES	3	14	ALL	1-213825-7
	OBSOLETE 7	.220	-	YES	3	11	1,3,4,6,8-14	~~1-213825-6~~
		.220	POSN 9	YES	3	13	1-8,10-14	~~1-213825-5~~
		.220	-	YES	3	13	1-5.7-14	~~1-213825-4~~
	OBSOLETE	.557	-	NO	2	12	1,2,4,5,7-14	~~1-213825-3~~
		.220	POSN 9	YES	2	13	1-8,10-14	1-213825-2
7	OBSOLETE	.368	-	YES	2	13	1-5.7-14	~~1-213825-1~~
		.220	-	YES	2	13	1-5.7-14	1-213825-0
		.220	-	YES	2	11	1,3,4,6,8-14	213825-9
7	OBSOLETE	.220	POSN 9	YES	2	13	1-8,10-14	~~213825-5~~
	OBSOLETE	.368	-	YES	2	13	1-5.7-14	~~213825-4~~
	OBSOLETE 7	.220	-	YES	2	13	1-5.7-14	~~213825-3~~
		.220	-	YES	2	11	1,3,4,6,8-14	~~213825-2~~
	OBSOLETE	.220	-	YES	2	14	ALL	~~213825-1~~

THIS DRAWING IS A CONTROLLED DOCUMENT.

DIMENSIONS: INCHES
TOLERANCES UNLESS OTHERWISE SPECIFIED:
0 PLC ±0
1 PLC ±0
2 PLC ±0
3 PLC ±0.010
4 PLC ±0
ANGLES ±0
MATERIAL - -
FINISH - -

DWN S.WELDON 23MAY2003
CHK S.HEADER 23MAY2003
APVD S.HEADER 23MAY2003
PRODUCT SPEC -
APPLICATION SPEC -
WEIGHT -

TE Connectivity

NAME RECEPTACLE ASSEMBLY, POSTED, SERIES 1, REVERSE SEX, CPC
-

SIZE A1 | CAGE CODE 00779 | DRAWING NO C-213825 | RESTRICTED TO -

CUSTOMER DRAWING | SCALE 4:1 | SHEET 1 OF 2 | REV S

4805 (3/13)

THIS DRAWING IS UNPUBLISHED. RELEASED FOR PUBLICATION 20
© COPYRIGHT 20 BY - ALL RIGHTS RESERVED.

REVISIONS

P	LTR	DESCRIPTION	DATE	DWN	APVD
	-	SEE SHEET 1	-	-	-

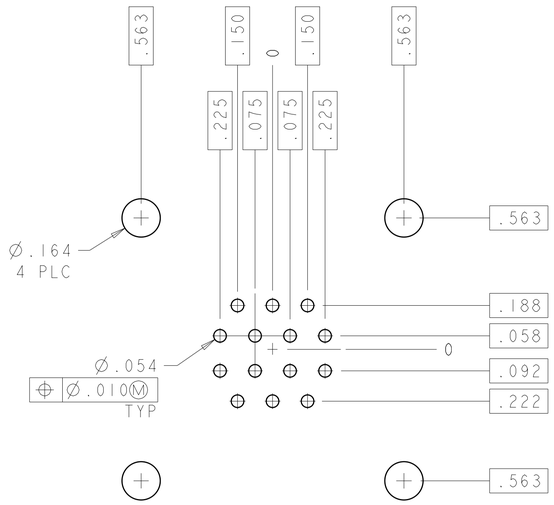

RECOMMENDED PC BOARD LAYOUT
SCALE 3:1

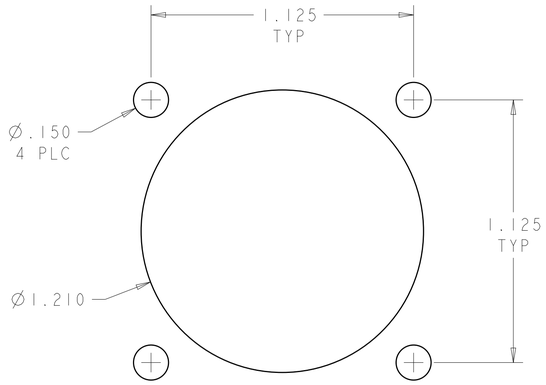

RECOMMENDED PANEL LAYOUT
.125 MAX PANEL THICKNESS
SCALE 3:1

THIS DRAWING IS A CONTROLLED DOCUMENT.

DIMENSIONS: INCHES

TOLERANCES UNLESS OTHERWISE SPECIFIED:
0 PLC ±0
1 PLC ±0
2 PLC ±0
3 PLC ±0.010
4 PLC ±0
ANGLES ±0

MATERIAL - -
FINISH - -

DWN S.WELDON 23MAY2003
CHK S.HEADER 23MAY2003
APVD S.HEADER 23MAY2003

PRODUCT SPEC -
APPLICATION SPEC -
WEIGHT -

TE Connectivity

NAME RECEPTACLE ASSEMBLY, POSTED, SERIES 1, REVERSE SEX, CPC
-

SIZE	CAGE CODE	DRAWING NO	RESTRICTED TO
A1	00779	C-213825	-

CUSTOMER DRAWING | SCALE 4:1 | SHEET 2 OF 2 | REV S

4805 (3/13)

Общество с ограниченной ответственностью «МосЧип» ИНН 7719860671 / КПП 771901001
Адрес: 105318, г.Москва, ул.Щербаковская д.3, офис 1107

Данный компонент на территории Российской Федерации

Вы можете приобрести в компании MosChip.

Для оперативного оформления запроса Вам необходимо перейти по данной ссылке:

http://moschip.ru/get-element

Вы можете разместить у нас заказ для любого Вашего проекта, будь то серийное производство или разработка единичного прибора.

В нашем ассортименте представлены ведущие мировые производители активных и пассивных электронных компонентов.

Нашей специализацией является поставка электронной компонентной базы двойного назначения, продукции таких производителей как XILINX, Intel (ex.ALTERA), Vicor, Microchip, Texas Instruments, Analog Devices, Mini-Circuits, Amphenol, Glenair.

Сотрудничество с глобальными дистрибьюторами электронных компонентов, предоставляет возможность заказывать и получать с международных складов практически любой перечень компонентов в оптимальные для Вас сроки.

На всех этапах разработки и производства наши партнеры могут получить квалифицированную поддержку опытных инженеров.

Система менеджмента качества компании отвечает требованиям в соответствии с ГОСТ Р ИСО 9001, ГОСТ РВ 0015-002 и ЭС РД 009

Офис по работе с юридическими лицами:

105318, г.Москва, ул.Щербаковская д.3, офис 1107, 1118, ДЦ «Щербаковский»

Телефон: +7 495 668-12-70 (многоканальный)

Факс: +7 495 668-12-70 (доб.304)

E-mail: info@moschip.ru

Skype отдела продаж:
moschip.ru
moschip.ru_4
moschip.ru_6
moschip.ru_9