REVISIONS			
REV	DESCRIPTION, ECN, EAR NO.	DATE	APP'D
A	PROPOSAL DRAWING	JUN18/15	Lawrence
B	PROPOSAL DRAWING	MAY0818	Lawrence

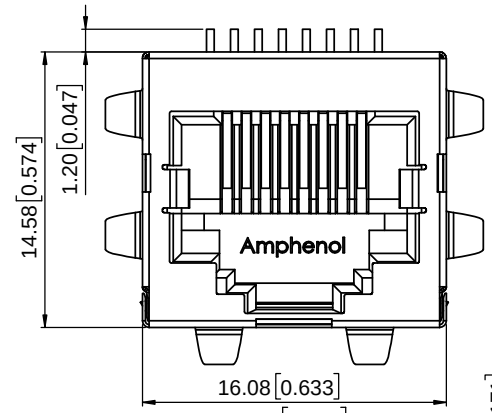

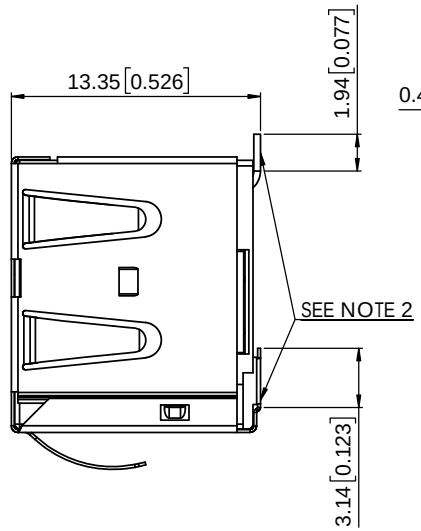

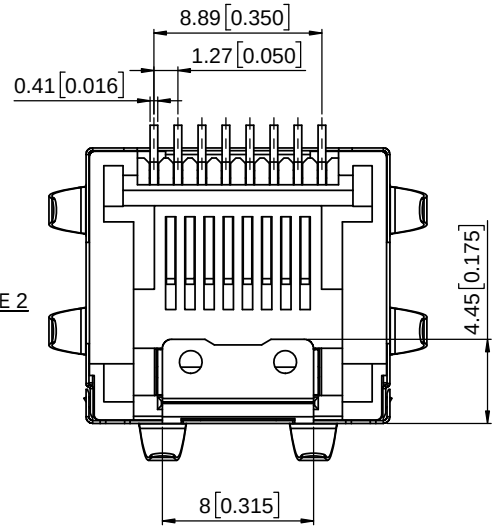

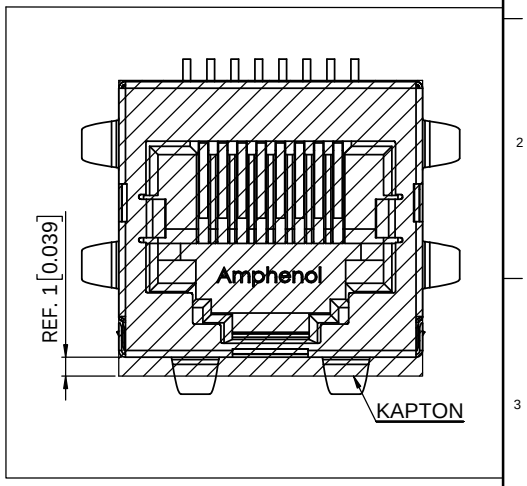

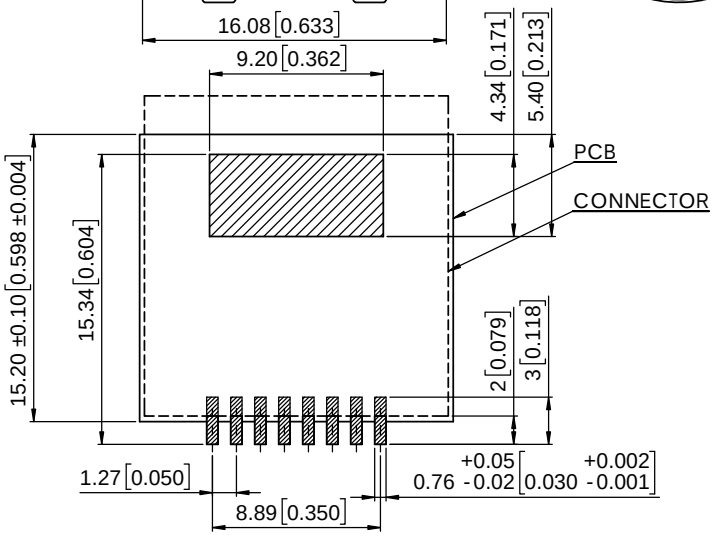

RECOMMENDED P.C.B LAYOUT
COMPONENT SIDE OF BOARD
TOLERANCE: +/- 0.05[0.002]

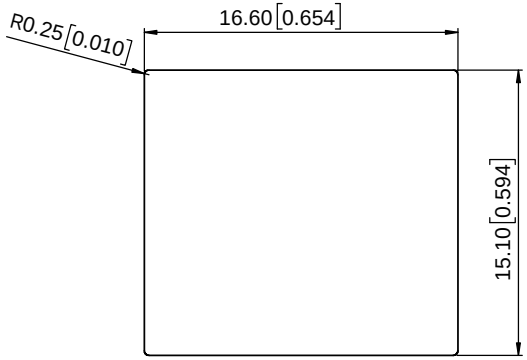

RECOMMENDED PANEL CUTOUT

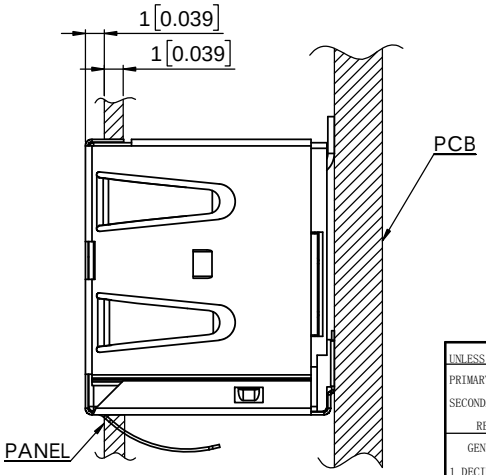

1. MATERIALS:
   HOUSING: HIGH TEMPERATURE ENGINEERING THERMOPLASTIC, FLAMMABILITY RATING UL94 V-0, COLOUR: BLACK
   CONTACTS: PHOSPHOR BRONZE
   PLATING: SELECTIVE GOLD PLATING ON MATING SURFACES; 100u"[2.54 MICRONS]MIN. MATTE TIN ON SOLDER TAILS 50u"[1.27 MICRONS]MIN. NICKEL UNDERPLATING OVERALL

   SHIELD: STAINLESS STEEL WITH MATTE TIN PLATING

2. COPLANARITY SPECIFICATION:
   WITH THE MODULAR JACK SITTING ON A LEVEL SURFACE, THE MAXIMUM GAP BETWEEN THE LEVEL SURFACE AND ALL TERMINAL TAILS AND BOTH FITTING NAILS IS 0.10[.004].

AMPHENOL PART NUMBER: RJE23-188-3X1X-X

GOLD PLATING OPTION
1= 6u" [0.15 MICRONS] GOLD PLATING
2= 15u" [0.38 MICRONS] GOLD PLATING
3= 30u" [0.76 MICRONS] GOLD PLATING
4= 50u" [1.27 MICRONS] GOLD PLATING

MODIFIER CODE
5= WITH KAPTON TAPE
6= WITHOUT KAPTON TAPE

PACKAGING OPTION
BLANK= STANDARD (TRAY WITHOUT MYLAR)
T= TAPE AND REEL

UNLESS SPECIFIED OTHERWISE		DRAWN Justin Feng	JUN18/15
PRIMARY UNITS	MILLIMETERS	CHECKED L.Chan	JUN18/15
SECONDARY	INCHES	M.E. APP'D	
REFERENCE IN PARENTHESES		Q.A. APP'D	
GENERAL TOLERANCES FOR MM		DWG APPR.	
1 DECIMAL PLACE	0.38	ENG. REL. NO.	
2 DECIMAL PLACES	0.25	REF.	
3 DECIMAL PLACES	0.XXX	THIRD ANGLE PROJECTION	DO NOT SCALE DRAWING
ANGULAR DEGREES	1.5		

Amphenol Canada Corp.
www.amphenolcanada.com

TITLE:
RJ45 SINGLE PORT MODULAR JACK, TOP ENTRY, 8P8C, SURFACE MOUNT, SHIELD WITH TABS-RoHS COMPLIANT

DWG. NO. P-RJE23-188-3X1X-X REV B

CODE ID NO. 03554 | DWG SIZE: C | SCALE: 5:1 | SHEET 1 OF 1

THIS DOCUMENT CONTAINS PROPRIETARY INFORMATION AND SUCH INFORMATION MAY NOT BE DISCLOSED TO OTHERS FOR ANY PURPOSE OR USED FOR MANUFACTURING PURPOSES WITHOUT WRITTEN PERMISSION FROM AMPHENOL CANADA CORP.

Общество с ограниченной ответственностью «МосЧип» ИНН 7719860671 / КПП 771901001
Адрес: 105318, г.Москва, ул.Щербаковская д.3, офис 1107

Данный компонент на территории Российской Федерации

Вы можете приобрести в компании MosChip.

Для оперативного оформления запроса Вам необходимо перейти по данной ссылке:

http://moschip.ru/get-element

Вы можете разместить у нас заказ для любого Вашего проекта, будь то серийное производство или разработка единичного прибора.

В нашем ассортименте представлены ведущие мировые производители активных и пассивных электронных компонентов.

Нашей специализацией является поставка электронной компонентной базы двойного назначения, продукции таких производителей как XILINX, Intel (ex.ALTERA), Vicor, Microchip, Texas Instruments, Analog Devices, Mini-Circuits, Amphenol, Glenair.

Сотрудничество с глобальными дистрибьюторами электронных компонентов, предоставляет возможность заказывать и получать с международных складов практически любой перечень компонентов в оптимальные для Вас сроки.

На всех этапах разработки и производства наши партнеры могут получить квалифицированную поддержку опытных инженеров.

Система менеджмента качества компании отвечает требованиям в соответствии с ГОСТ Р ИСО 9001, ГОСТ РВ 0015-002 и ЭС РД 009

Офис по работе с юридическими лицами:

105318, г.Москва, ул.Щербаковская д.3, офис 1107, 1118, ДЦ «Щербаковский»

Телефон: +7 495 668-12-70 (многоканальный)

Факс: +7 495 668-12-70 (доб.304)

E-mail: info@moschip.ru

Skype отдела продаж:
moschip.ru
moschip.ru_4
moschip.ru_6
moschip.ru_9