MATERIAL NO.	ENGINEERING NO.	FINISHED LENGTH
1300620241	114130A79M010	3'3" +2.19"-0 (1M +55.6mm-0)
1300620242	114130A79M020	6'7" +3.50"-0 (2M +88.9mm-0)
1300620243	114130A79M030	9'10" +3.50"-0 (3M +88.9mm-0)
1300620244	114130A79M040	13'1" +6.50"-0 (4M +165.1mm-0)
1300620245	114130A79M050	16'5" +6.50"-0 (5M +165.1mm-0)
1300620246	114130A79M060	19'8" +6.50"-0 (6M +165.1mm-0)
1300620247	114130A79M070	23'0" +6.50"-0 (7M +165.1mm-0)
1300620248	114130A79M080	26'3" +12.50"-0 (8M +317.5mm-0)
1300620249	114130A79M100	32'10" +12.50"-0 (10M +317.5mm-0)

CUSTOMER PRODUCTION APPROVAL
APPROVED BY:_____
DATE:_____
MUST BE SIGNED AND RETURNED BEFORE PRODUCTION WILL BEGIN.

SALES DRAWING

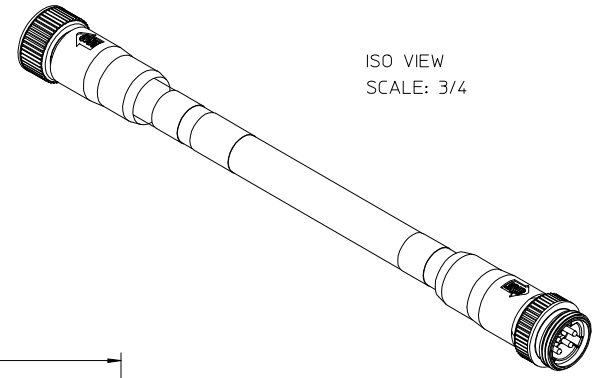

ISO VIEW
SCALE: 3/4

FEMALE FACE VIEW
SCALE: 2X

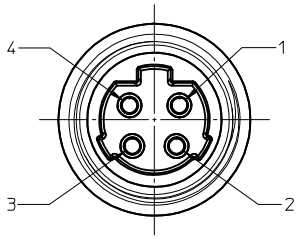

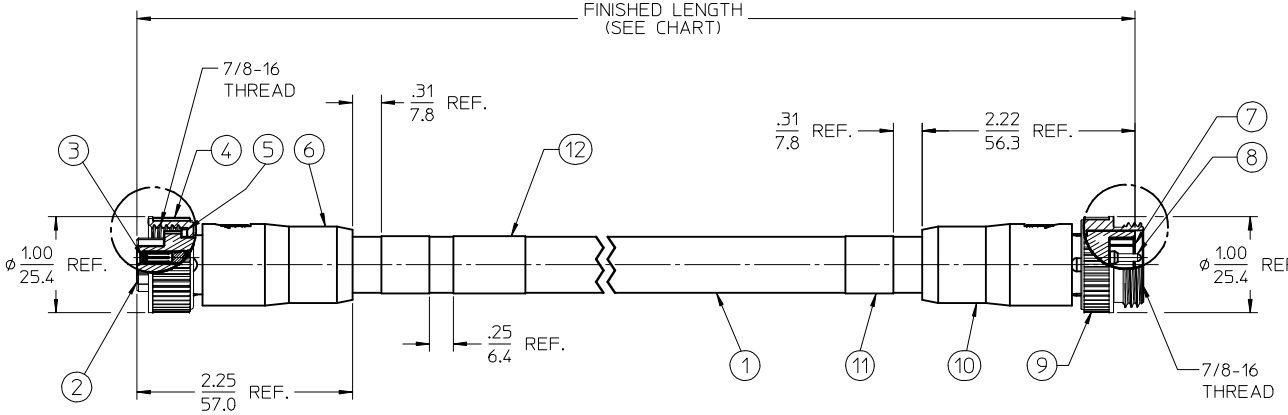

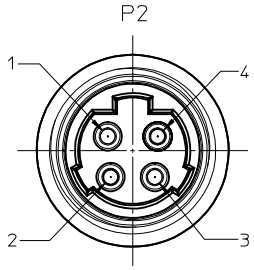

MALE FACE VIEW
SCALE: 2X

NOTES:
1. MATERIAL: SEE TABLE
2. FINISHES: SEE TABLE
3. ELECTRICAL SPECIFICATIONS
   VOLTAGE RATING: 600V AC/DC
   CURRENT RATING: 15 AMPS
4. CABLE: 14/4 FLEX RATED
5. PROTECTION: IP67
6. ASSEMBLY IS RoHS COMPLIANT BY EXEMPTION

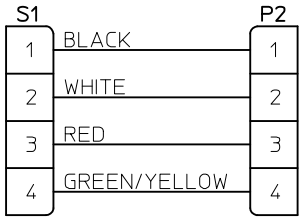

WIRING DIAGRAM

ITEM	QTY.	DESCRIPTION	MATERIAL	FINISH
12	1	WRAP LABEL	VINYL	BLACK/YELLOW
11	2	WARNING LABEL	VINYL	ORANGE/BLACK
10	1	OVERMOLD	PVC	BLACK
9	1	COUPLING-MALE THREAD	ZINC DIE-CAST	BLACK
8	4	CONTACT PIN	Cu ALLOY	GOLD PLATED
7	1	MALE INSERT, 4P, ALT KEY	PVC	BLACK
6	1	OVERMOLD	PVC	BLACK
5	1	FRICTION RING	NYLON	WHITE
4	1	COUPLING-FEMALE THREAD	ZINC DIE-CAST	BLACK
3	4	CONTACT SOCKET/SLEEVE	Cu ALLY/SS	GOLD PLATED
2	1	FEMALE INSERT, 4P, ALT KEY	PVC	BLACK
1	1	CABLE, 14-4 TC-ER STOOW, HI FLEX	PVC JACKET	GRAY

RELEASED
EC NO: IPG2013-1314
DRWN:RSTONE 2013/02/22
CHKD:B RUPERT 2013/02/27
APPR: JFMURPHY 2013/06/05
DESCRIPTION
REV A

QUALITY SYMBOLS
▼=0
▽C=0

GENERAL TOLERANCES (UNLESS SPECIFIED)

	mm	INCH
4 PLACES	± ---	± ---
3 PLACES	± ---	± ---
2 PLACES	± ---	± .01
1 PLACE	± 0.3	± ---
0 PLACE	± ---	± ---
ANGULAR ± 2 °		

DRAFT WHERE APPLICABLE MUST REMAIN WITHIN DIMENSIONS

DIMENSION STYLE: IN/MM
SCALE: 1:1
DESIGN UNITS: INCH
THIRD ANGLE PROJECTION

DRAWN BY: RSTONE DATE: 2013/02/22
CHECKED BY: B RUPERT DATE: 2013/02/27
APPROVED BY: JFMURPHY DATE: 2013/06/05
MATERIAL NO.: SEE CHART

TITLE: MC M/MFE ST/ST 14 AWG ALT KEY CABLE ASSY

molex

DOCUMENT NO.: SD-130062-013
SHEET NO.: 1 OF 1
SIZE: C

THIS DRAWING CONTAINS INFORMATION THAT IS PROPRIETARY TO MOLEX INCORPORATED AND SHOULD NOT BE USED WITHOUT WRITTEN PERMISSION

Общество с ограниченной ответственностью «МосЧип» ИНН 7719860671 / КПП 771901001
Адрес: 105318, г.Москва, ул.Щербаковская д.3, офис 1107

Данный компонент на территории Российской Федерации

Вы можете приобрести в компании MosChip.

Для оперативного оформления запроса Вам необходимо перейти по данной ссылке:

http://moschip.ru/get-element

Вы можете разместить у нас заказ для любого Вашего проекта, будь то серийное производство или разработка единичного прибора.

В нашем ассортименте представлены ведущие мировые производители активных и пассивных электронных компонентов.

Нашей специализацией является поставка электронной компонентной базы двойного назначения, продукции таких производителей как XILINX, Intel (ex.ALTERA), Vicor, Microchip, Texas Instruments, Analog Devices, Mini-Circuits, Amphenol, Glenair.

Сотрудничество с глобальными дистрибьюторами электронных компонентов, предоставляет возможность заказывать и получать с международных складов практически любой перечень компонентов в оптимальные для Вас сроки.

На всех этапах разработки и производства наши партнеры могут получить квалифицированную поддержку опытных инженеров.

Система менеджмента качества компании отвечает требованиям в соответствии с ГОСТ Р ИСО 9001, ГОСТ РВ 0015-002 и ЭС РД 009

Офис по работе с юридическими лицами:

105318, г.Москва, ул.Щербаковская д.3, офис 1107, 1118, ДЦ «Щербаковский»

Телефон: +7 495 668-12-70 (многоканальный)

Факс: +7 495 668-12-70 (доб.304)

E-mail: info@moschip.ru

Skype отдела продаж:
moschip.ru
moschip.ru_4
moschip.ru_6
moschip.ru_9