DRAWING MADE IN THIRD ANGLE PROJECTION

466598 | 466598

/home/us016926/DMTECmod

PART NUMBER	REV	FIRST USED
466598-1	C	
466598-2	G	565435-5
466598-3	G	354500-1

SUPERSEDED BY 466598-2

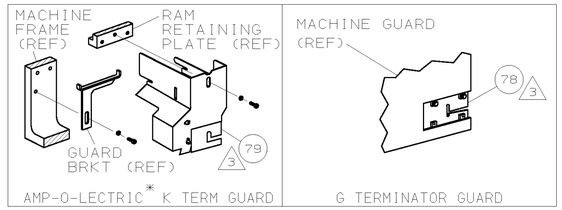

TERMINAL NAME: TYPE III PIN & SOCKET 8	PIN	SOCKET
	66425	66424

TERM APPL SPEC 114-10004

CRIMPING DATA 7

PAD LTR	CRIMP HEIGHT	WIRE SIZE
A	.037 ±.002	26,28 OR 30
B	NOT	USED
C	NOT	USED
D	NOT	USED

CRIMP	SIZE	TYPE	RANGE
WIRE	.062	F	30-26
INSUL	.070	O	.040-.060

FEED	APPL INST	SET UP GAGE	LAYOUT
.500	408-8040	458637-1	353

WIRE STRIP LENGTH .141-.171

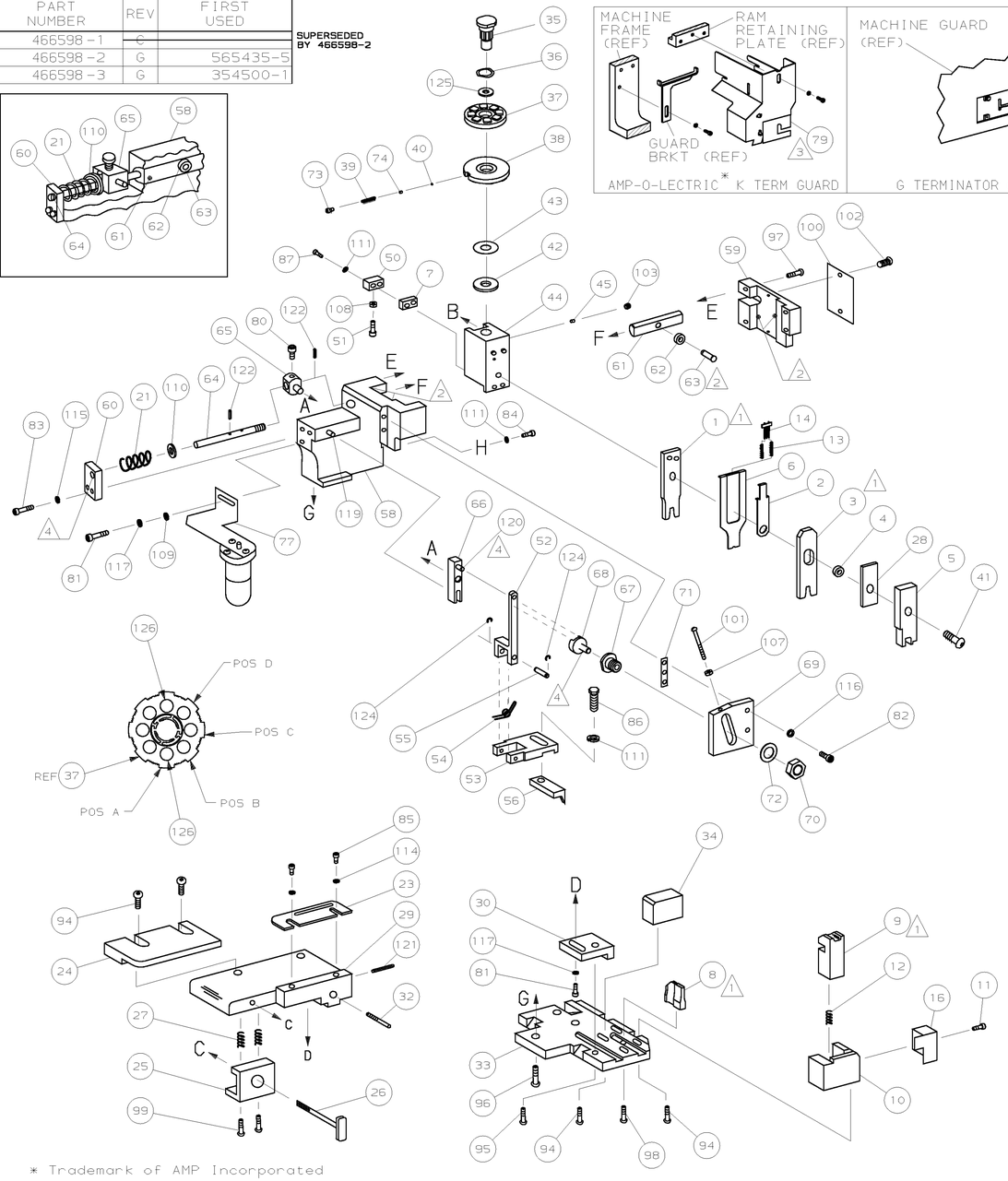

* Trademark of AMP Incorporated

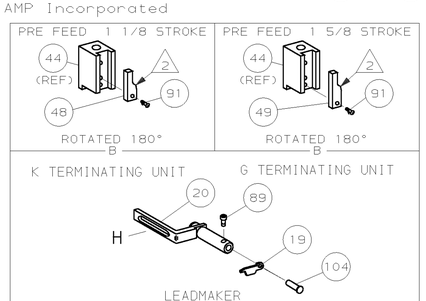

1. RECOMMENDED SPARE PARTS.
2. GREASE LIGHTLY.
3. GUARD MUST BE IN PLACE WHEN OPERATING APPLICATOR IN A BENCH MACHINE.
4. LUBRICATE DAILY USING NO. 20 MACHINE OIL.
5. ITEMS WITH QTY OF REF SPECIFIED (EXCEPT ITEMS 78 AND 79) ARE USED ON ITEM 46.
6. CUT TO LENGTH AT ASSEMBLY.
7. WIRE MUST BE PLACED IN WIRE BARREL.
8. APPLICATOR APPLIES CRUSH CRIMP STYLE CRIMP.

-3	-2	-1	U/M	DWG SIZE	PART NO	DESCRIPTION	ITEM NO
							129
							128
							127
2	2		-	C	4-354779-8	PIN, WIRE DISC (.3230)A	126
1	1		-	A	986950-1	WASHER, FLAT PRECISION	125
REF	REF		-	A	21045-3	RING,RET "C"(ø.187)FD FING PIN	124
							123
REF	REF		-	A	5-21028-1	PIN,SLT SPR(ø.125x.50)ADJ ROD	122
1	1		-	A	4-21028-0	PIN,SLT SPR(ø.093x.75)ST GDE PL	121
REF	REF		-	A	1-21030-1	PIN,DOWEL(ø.187x.50)LEVER	120
REF	REF		-	A	1-21030-6	PIN,DOWEL(ø.187x1.25)HOUSING	119
							118
1	2		-	A	21024-5	WASHER, LOCK(#10)ADJ BLOCK	117
REF	REF		-	A	21024-5	WASHER,LOCK(#10)ADJ PLATE	116
REF	REF		-	A	21024-5	WASHER,LOCK(#10)FEED GDE ROD	115
2	2		-	A	21024-2	WASHER,LOCK(#4)FRONT STP GUIDE	114
							113
							112
4	4		-	A	21024-4	WASHER,LOCK(#8)STRIPPER	111
REF	REF		-	A	21899-4	WASHER,FLAT(ø5/16)SCREW ADJ	110
-	1		-	A	21899-2	WASHER,FLAT(NO.10)LUB ASSY	109
1	1		-	A	21018-5	NUT,HEX(NO.6)HOLDDOWN	108
REF	REF		-	A	21018-5	NUT,HEX(6-32)FEED ADJ	107
							106
							105
1	1		-	A	992031-1	PIN, CLEVIS	104
1	1		-	A	21009-2	SCR,SKT SET(1/4-20x.25 LW)RAM	103
2	2		-	A	21017-2	SCR,DRIVE(#2x.19)ID PLATE	102
REF	REF		-	A	6-23715-5	SCR,PAN HD(6-32x1.50)FEED ADJ	101
1	1		-	B	461264-1	PLATE, IDENTIFICATION	100
2	2		-	A	3-21002-0	SCR,BHC(10-32x.88)DRAG	99
1	1		-	A	22733-8	SCR,BHC(8-32x.38 LW)ANVIL	98
REF	REF		-	A	2-21002-9	SCR,BHC(10-32x.75)CAP	97
REF	REF		-	A	2-22733-8	SCR,BHC(1/4-20x.62)HOUSING	96
REF	REF		-	A	2-21002-7	SCR,BHC(10-32x.50)SG ADJ BLOCK	95
6	6		-	A	2-21002-2	SCR,BHC(8-32x.50)SHEAR	94
							93
							92
1	1		-	A	1-21002-7	SCR,BHC(6-32x.38)CAM	91
							90
1	1	-	-	A	7-21000-9	SCR,SHC(4-40x.19)STRIPPER	89
							88
2	2	2	-	A	2-21000-8	SCR,SHC(8-32x.59)DEP-HOLD	87
1	1		-	A	2-22603-0	SCR,HEX HD(8-32x.31)FEED FINGER	86
2	2	2	-	A	1-21000-3	SCR,SHC(4-40x.25)F ST GUIDE	85
1	1		-	A	2-21000-7	SCR,SHC(8-32x.50)STRIPPER	84
REF	REF	REF	-	A	3-21000-7	SCR,SHC(10-32x.75)FEED ROD GD	83
REF	REF	REF	-	A	3-21000-6	SCR,SHC(10-32x.62)FD ADJ BLK	82
1	2		-	A	3-21000-4	SCR,SHC(10-32x.38)SG ADJ BL	81
REF	REF		-	A	3-21000-4	SCR,SHC(10-32x.38)PIVOT BLK	80
-	REF		-	B	455749-1	GUARD, WINDOW	79
REF	-		-	B	679532-1	INSERT, GUARD	78
-	1		-	C	1-465184-0	LUBRICATOR ASSY	77
							76
							75
1	1		-	A	690603-1	SPRING, ASSIST	74
1	1		-	A	23030-1	SCR,SHC(6-32x.25 SL)INS DISC	73
REF	REF		-	A	458109-1	WASHER, SPECIAL	72
REF	REF		-	A	690517-1	SPACER	71

QTY REQD PER ASSY — REVISION OF EACH ASSY NO (WHEN BLANK, USE DWG REVISION) — PARTS LIST

-1	-2	-3	U/M	DWG SIZE	PART NO	DESCRIPTION	ITEM NO
						SUPERSEDED BY 466598-2	
	BENCH MODEL K				MECH PRE FEED		
	BENCH MODEL G				MECH PRE FEED		
REF	REF		-	B	22594-8	NUT,HEX(1/2-20)	70
REF	REF		-	B	240628-1	PLATE, ADJUSTMENT	69
REF	REF		-	B	240626-1	SHAFT, PIVOT	68
REF	REF		-	B	240633-1	BUSHING	67
REF	REF		-	A	455680-1	LEVER, INTERMEDIATE	66
REF	REF		-	B	240629-1	BLOCK, PIVOT	65
REF	REF		-	A	240632-2	SCREW, ADJ FEED ROD	64
REF	REF		-	B	240659-3	PIN, CAM ROLLER	63
REF	REF		-	B	240658-1	ROLLER, CAM	62
REF	REF		-	B	454398-2	ROD, FEED	61
REF	REF		-	A	454178-1	GUIDE, FEED ROD	60
REF	REF		-	C	454220-1	CAP, RAM	59
REF	REF		-	D	454485-1	HOUSING	58
							57
1	1		-	B	458537-2	PAWL, FEED	56
REF	REF		-	B	240624-1	PIN, FEED FINGER	55
REF	REF		-	B	691499-1	SPRING, FEED FINGER	54
REF	REF		-	B	690541-1	HOLDER, FEED FINGER	53
REF	REF		-	A	455679-1	LEVER, TERMINAL FEED ARM	52
1	1		-	A	811242-2	BUMPER, HOLDDOWN	51
1	1		-	A	690753-1	SPACER,TONKER	50
1	-		-	B	690602-6	CAM, PRE-FEED 1 5/8 ST	49
-	1		-	B	690602-5	CAM, PRE-FEED 1 1/8 ST	48
							47
1	1		-	B	459456-1	APPLICATOR, BASIC (SUBASSY)	46
1	1		-	A	690191-1	PLUG, NYLON	45
1	1		-	C	455673-1	RAM	44
1	1		-	A	690125-1	WASHER, LAMINATED	43
1	1		-	A	690124-1	WASHER, RAM	42
1	1		-	A	7-21002-9	BOLT, CRIMPER(5/16x1.00)	41
1	1		-	A	23241-6	BALL, STEEL	40
1	1		-	A	690170-1	SPRING, COMPRESSION	39
1	1		-	C	690142-1	DISC, INSULATION	38
1	1		-	D	354777-1	WIRE DISC, PLASTIC	37
1	1		-	A	22480-5	WASHER, SPRING	36
1	1		-	B	690212-1	POST, RAM	35
1	1		-	B	690786-3	SUPPORT, TERMINAL	34
REF	REF		-	D	455675-1	PLATE, BASE	33
1	1		-	A	690432-3	SCREW, ADJUSTMENT	32
							31
REF	REF		-	B	455689-1	BLOCK, STRIP GUIDE ADJ	30
1	1		-	C	455671-1	PLATE, STRIP GUIDE	29
1	1		-	C	1-455888-0	SPACER, FRONT SHEAR DEP	28
2	2		-	A	1-22284-0	SPRING, DRAG	27
1	1		-	B	690546-1	LEVER, DRAG RELEASE	26
1	1		-	B	240792-1	DRAG, TERMINAL	25
1	1		-	D	5-690504-9	GUIDE, STRIP (REAR)	24
1	1		-	A	690438-1	GUIDE, STRIP (FRONT)	23
							22
REF	REF		-	A	4-22284-9	SPRING, FEED RETURN	21
1	1		-	A	679218-1	STRIPPER WIRE STOP ASSY	20
1	1		-	B	458949-2	STRIPPER	19
							18
							17
1	1		-	B	691667-1	GUARD, CHIP (FRONT)	16
							15
1	1	-	-	-	1424350-1	HOLDER,PIN,WIRED	14
2	2		-	A	1-23147-4	SPRING, DEPRESSOR	13
1	1		-	A	5-22280-0	SPRING, SHEAR	12
1	1		-	B	690461-1	STOP, SHEAR	11
1	1		-	C	690459-1	HOLDER, SHEAR (FRONT)	10
1	1		-	C	462006-1	SHEAR, FLOAT (FRONT)	9
1	1		-	C	1-690512-9	ANVIL	8
1	1		-	C	1-240641-6	SPACER, DEPRESSOR (REAR)	7
1	1		-	B	1490525-3	DEPRESSOR, WIRE	6
1	1		-	C	2-455889-0	DEPRESSOR, SHEAR (FRONT)	5
1	1		-	B	238011-6	SPACER, BLOCK CRIMPER	4
1	1		-	C	2-456135-2	CRIMPER, INSULATION	3
1	1		-	C	1490524-1	DEPRESSOR, HOLDER	2
1	1		-	C	1-456403-9	CRIMPER, WIRE	1

QTY REQD PER ASSY — REVISION OF EACH ASSY NO (WHEN BLANK, USE DWG REVISION) — PARTS LIST

P	F	LTR	REVISION RECORD	APP	DATE
		G	ECN 0150-0144-04	TE	2-04
		F1	ECN 0150-0934-03	TE	8-03
		F	ECN 0150-0945-02	TE	7-02
		E	ECN 0150-1134-01	TE	11-01
		D	0150-5239-94, ADD -3	CE	2-94

DIMENSIONS IN INCHES. DO NOT SCALE PRINT.
TOLERANCES UNLESS OTHERWISE SPECIFIED:
2 PLC DEC ±-
3 PLC DEC ±-
4 PLC DEC ±-
ANGLES ± -
SURF TEXTURE: √
REMOVE BURRS, BREAK SHARP EDGES R.015 MAX

MATL - | HT TR - | FIN -

DR D.SALTZER 2/22/94 | APP 2-22-94 E.KOOTTE
CHK 2-22-94 C.ERISMAN | REL 4/13/94 B. MORGAN

AMP Incorporated Harrisburg, PA 17105-3608

NAME SIDE FEED HDM APPLICATOR | MACHINE REF MINI APPL

SCALE - | D | DWG NO 466598 | SHEET 1 OF 1 | REV G

CAGE CODE 00779 | CUSTOMER AND ASSEMBLY DRAWING | RESTRICTED TO

THIS DRAWING IS A CONTROLLED DOCUMENT.
RELEASED FOR PUBLICATION: 05NOV,2001
BY AMP INCORPORATED. ALL RIGHTS RESERVED.
© COPYRIGHT 2001

A 66

AMP 1756 REV 3-92 | 10-FEB-04 | 07:40:30 us016926

Общество с ограниченной ответственностью «МосЧип» ИНН 7719860671 / КПП 771901001
Адрес: 105318, г.Москва, ул.Щербаковская д.3, офис 1107

Данный компонент на территории Российской Федерации

Вы можете приобрести в компании MosChip.

Для оперативного оформления запроса Вам необходимо перейти по данной ссылке:

http://moschip.ru/get-element

Вы можете разместить у нас заказ для любого Вашего проекта, будь то серийное производство или разработка единичного прибора.

В нашем ассортименте представлены ведущие мировые производители активных и пассивных электронных компонентов.

Нашей специализацией является поставка электронной компонентной базы двойного назначения, продукции таких производителей как XILINX, Intel (ex.ALTERA), Vicor, Microchip, Texas Instruments, Analog Devices, Mini-Circuits, Amphenol, Glenair.

Сотрудничество с глобальными дистрибьюторами электронных компонентов, предоставляет возможность заказывать и получать с международных складов практически любой перечень компонентов в оптимальные для Вас сроки.

На всех этапах разработки и производства наши партнеры могут получить квалифицированную поддержку опытных инженеров.

Система менеджмента качества компании отвечает требованиям в соответствии с ГОСТ Р ИСО 9001, ГОСТ РВ 0015-002 и ЭС РД 009

Офис по работе с юридическими лицами:

105318, г.Москва, ул.Щербаковская д.3, офис 1107, 1118, ДЦ «Щербаковский»

Телефон: +7 495 668-12-70 (многоканальный)

Факс: +7 495 668-12-70 (доб.304)

E-mail: info@moschip.ru

Skype отдела продаж:
moschip.ru
moschip.ru_4
moschip.ru_6
moschip.ru_9