THIS DRAWING IS UNPUBLISHED. RELEASED FOR PUBLICATION -,- .
© COPYRIGHT - BY TYCO ELECTRONICS CORPORATION. ALL RIGHTS RESERVED.

LOC	DIST
AD	00

REVISIONS

P	LTR	DESCRIPTION	DATE	DWN	APVD
	P	ECO-07-012860	23JUL2007	RB	MM
	P1	REV PER ECO-09-021510	10SEP09	KK	AEG

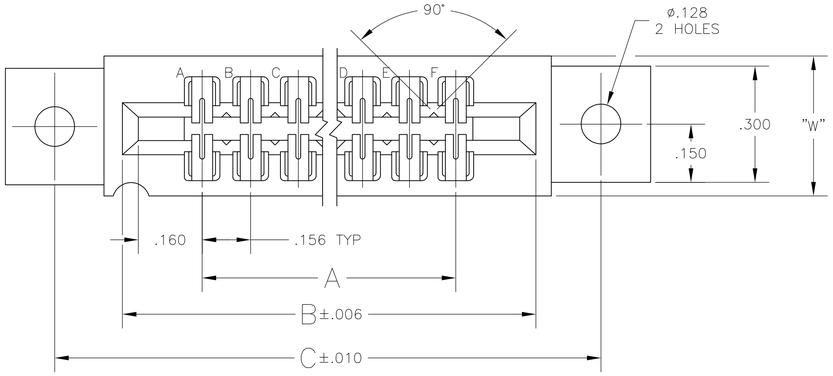

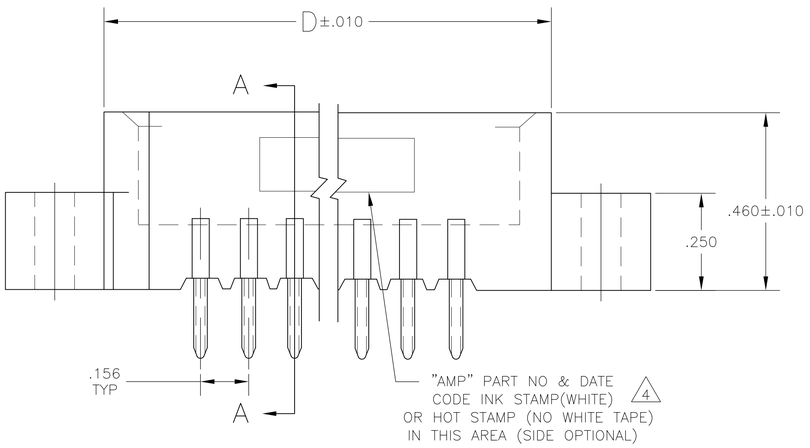

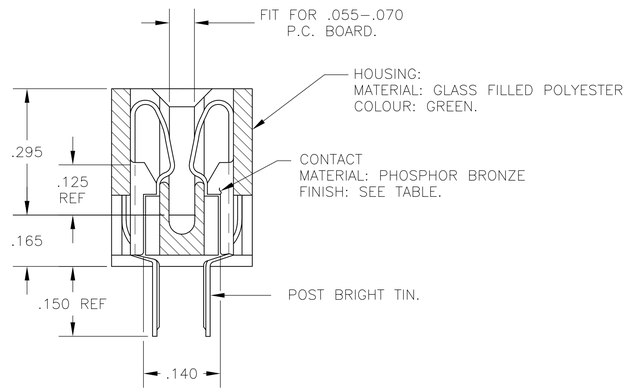

SECTION A–A

1. .000015 MIN GOLD OVER .000050 MIN. NICKEL IN CONTACT AREA.
2. .000030 MIN GOLD OVER .000050 MIN. NICKEL IN CONTACT AREA.
3. NO STAMPING ON 1–530657–4 AND 3–530657–4.
4. ALL PARTS ASSEMBLED IN MEXICO MUST BE STAMPED "ASSY IN MEXICO" THE WORD "MEXICO" CAN BE SUBSTITUTED ONLY WHERE PART SIZE PROHIBITS STAMPING "ASSY IN MEXICO", INK STAMP COLOR WHITE OR HOT STAMP (NO WHITE TAPE) 115–9009, APPROX WHERE SHOWN, SIDE OPTIONAL.
5. MATTE TIN PLATED CONTACT TAILS.
6. OBSOLETE PARTS: OBSOLETE CIS STREAMLINING PER D.RENAUD/D.SINISI

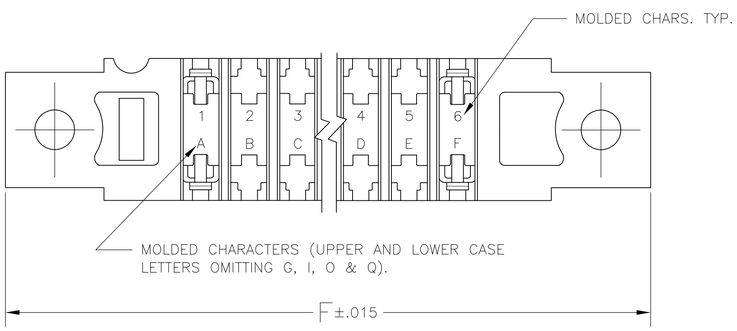

5	OBSOLETE	–	43	6.552	6.872	7.307	7.012	.437	7.557	~~8–530657–3~~
5	OBSOLETE	–	28	4.212	4.532	4.967	4.672	.370	5.217	~~8–530657–2~~
5	OBSOLETE	–	15	2.184	2.504	2.939	2.644	.370	3.189	~~7–530657–4~~
	3	~~1–530657–4~~	22	~~3.376~~	~~3.596~~	~~4.031~~	~~3.736~~	~~.370~~	~~4.281~~	3–530657–4
		~~1–530657–3~~	43	6.552	6.872	7.307	7.012	.437	7.557	6 ~~3–530657–3~~
		~~1–530657–2~~	28	4.212	4.532	4.967	4.672	.370	5.217	6 ~~3–530657–2~~
		~~1–530657–1~~	44	~~6.708~~	~~7.028~~	~~7.463~~	~~7.168~~	~~.437~~	~~7.713~~	3–530657–1
		~~1–530657–0~~	36	~~5.460~~	~~5.780~~	~~6.215~~	~~5.920~~	~~.437~~	~~6.465~~	~~3–530657–0~~
		~~530657–9~~	30	~~4.524~~	~~4.844~~	~~5.279~~	~~4.984~~	~~.437~~	~~5.529~~	2–530657–9
OBSOLETE		~~530657–8~~	25	~~3.744~~	~~4.064~~	~~4.499~~	~~4.204~~	~~.370~~	~~4.749~~	2–530657–8
		~~530657–7~~	24	~~3.588~~	~~3.908~~	~~4.343~~	~~4.048~~	~~.370~~	~~4.593~~	2–530657–7
		~~530657–6~~	22	~~3.276~~	~~3.596~~	~~4.031~~	~~3.736~~	~~.370~~	~~4.281~~	~~2–530657–6~~
		~~530657–5~~	18	~~2.652~~	~~2.972~~	~~3.407~~	~~3.112~~	~~.370~~	~~3.657~~	~~2–530657–5~~
		~~530657–4~~	15	2.184	2.504	2.939	2.644	.370	3.189	2–530657–4
		~~530657–3~~	12	~~1.716~~	~~2.036~~	~~2.471~~	~~2.176~~	~~.370~~	~~2.721~~	~~2–530657–3~~
		~~530657–2~~	10	~~1.404~~	~~1.724~~	~~2.159~~	~~1.864~~	~~.370~~	~~2.409~~	2–530657–2
		~~530657–1~~	6	~~.780~~	~~1.100~~	~~1.535~~	~~1.240~~	~~.370~~	~~1.785~~	2–530657–1
		1 PART NO	NO.OF. POSITION	A	B	C	D	W	F	2 PART NO

THIS DRAWING IS A CONTROLLED DOCUMENT.

DIMENSIONS: INCHES

TOLERANCES UNLESS OTHERWISE SPECIFIED:
0 PLC ± –
1 PLC ± –
2 PLC ± –
3 PLC ± .005
4 PLC ± –
ANGLES ± –

MATERIAL: SEE CALL-OUT
FINISH: SEE CALL-OUT

DWN – 19MAR75
CHK – 20MAR75
APVD – 20MAR75
PRODUCT SPEC –
APPLICATION SPEC –
WEIGHT –

Tyco Electronics
Tyco Electronics Corporation
Harrisburg, Pa 17105-3608

NAME: HOUSING ASSY, LOW PROFILE, EDGE CONNECTOR, FLOW SOLDER, FOR .052 DIA. HOLE .156 X .140 CENTERS.

SIZE A1 | CAGE CODE 00779 | DRAWING NO C-530657 | RESTRICTED TO –

CUSTOMER DRAWING | SCALE 4:1 | SHEET 1 OF 1 | REV P1

Общество с ограниченной ответственностью «МосЧип» ИНН 7719860671 / КПП 771901001
Адрес: 105318, г.Москва, ул.Щербаковская д.3, офис 1107

Данный компонент на территории Российской Федерации

Вы можете приобрести в компании MosChip.

Для оперативного оформления запроса Вам необходимо перейти по данной ссылке:

http://moschip.ru/get-element

Вы можете разместить у нас заказ для любого Вашего проекта, будь то серийное производство или разработка единичного прибора.

В нашем ассортименте представлены ведущие мировые производители активных и пассивных электронных компонентов.

Нашей специализацией является поставка электронной компонентной базы двойного назначения, продукции таких производителей как XILINX, Intel (ex.ALTERA), Vicor, Microchip, Texas Instruments, Analog Devices, Mini-Circuits, Amphenol, Glenair.

Сотрудничество с глобальными дистрибьюторами электронных компонентов, предоставляет возможность заказывать и получать с международных складов практически любой перечень компонентов в оптимальные для Вас сроки.

На всех этапах разработки и производства наши партнеры могут получить квалифицированную поддержку опытных инженеров.

Система менеджмента качества компании отвечает требованиям в соответствии с ГОСТ Р ИСО 9001, ГОСТ РВ 0015-002 и ЭС РД 009

Офис по работе с юридическими лицами:

105318, г.Москва, ул.Щербаковская д.3, офис 1107, 1118, ДЦ «Щербаковский»

Телефон: +7 495 668-12-70 (многоканальный)

Факс: +7 495 668-12-70 (доб.304)

E-mail: info@moschip.ru

Skype отдела продаж:
moschip.ru
moschip.ru_4
moschip.ru_6
moschip.ru_9