THIS COPY IS PROVIDED ON A RESTRICTED BASIS AND IS NOT TO BE USED IN ANY WAY DETRIMENTAL TO THE INTERESTS OF PANDUIT CORP.

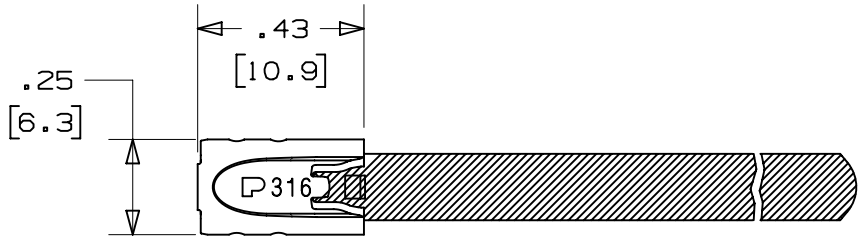

PANDUIT PART NO.	MAX BUNDLE DIA.	PACKAGE QTY	LENGTH L ±.3 [7]
MLTFC1.5S-CP316	1.5" [38]	100	6.2" [157]
MLTFC2.5S-CP316	2.5" [64]	100	9.2" [234]
MLTFC3.4S-CP316	3.4" [86]	100	12.2" [310]
MLTFC5.4S-CP316	5.4" [137]	100	18.2" [462]

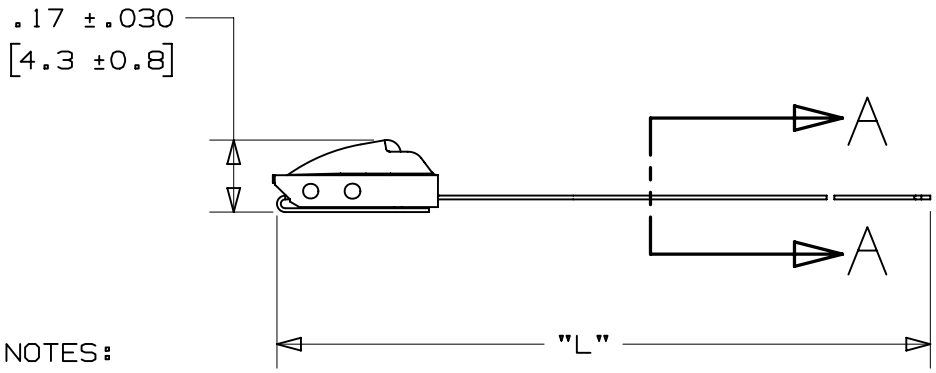

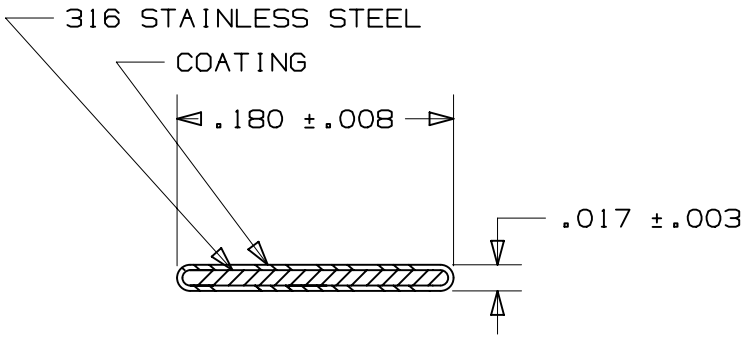

SECTION A-A
SCALE:8x

NOTES:

1.) APPLICATION TOOLS - GS4MT,PPTMT,ST2MT,ST3MT,HTMT
2.) MINIMUM LOOP TENSILE STRENGTH - 100 LBS. (445 NEWTONS) WHEN TESTED ON A 1.5" MANDREL.
3.) BRACKETS [ ] DENOTES DIMENSION IN MILLIMETERS, AND ARE FOR REFERENCE ONLY
4.) TOLERANCES:
   .XXX = ±.010 [.25]
   .XX = ±.02 [.5]
   .X = ±.03 [.8]
   ANGLES = ±2°
5.) MATERIAL: 316 STAINLESS STEEL
6.) COATING - POLYESTER
   COATING THICKNESS: .002 MIN./.005 MAX.PER SIDE

REV	DATE	BY	CHK	APR	DESCRIPTION	ECN
02	02.24.15	BDK	SKB	RGRO	UPDATED TITLE BLOCK AND BORDER	N41273BS_DC

TITLE

METAL LOCKING TIE - COATED STANDARD SERIES

CUSTOMER DRAWING

ITEM REVISION NAME: N41273BS/02

DATASET FILE NAME: N41273BS/02

UNLESS OTHERWISE SPECIFIED, DIMENSIONAL TOLERANCES ARE: IN [mm]

.X ± .1 [2.54] .XXX ± .005 [.127]
.XX ± .01 [.25] ANGLES ± 5 °

THIRD ANGLE PROJECTION

MATERIAL: 316 STAINLESS STEEL

DRAWING NUMBER: N41273BS_DC

DRAWN BY	DATE	CHK	SCALE	SHT 1 OF 1	SIZE
JAMB	02.24.15	EJD	2:1		A

D10100DA/16

Общество с ограниченной ответственностью «МосЧип» ИНН 7719860671 / КПП 771901001
Адрес: 105318, г.Москва, ул.Щербаковская д.3, офис 1107

Данный компонент на территории Российской Федерации

Вы можете приобрести в компании MosChip.

Для оперативного оформления запроса Вам необходимо перейти по данной ссылке:

http://moschip.ru/get-element

Вы можете разместить у нас заказ для любого Вашего проекта, будь то серийное производство или разработка единичного прибора.

В нашем ассортименте представлены ведущие мировые производители активных и пассивных электронных компонентов.

Нашей специализацией является поставка электронной компонентной базы двойного назначения, продукции таких производителей как XILINX, Intel (ex.ALTERA), Vicor, Microchip, Texas Instruments, Analog Devices, Mini-Circuits, Amphenol, Glenair.

Сотрудничество с глобальными дистрибьюторами электронных компонентов, предоставляет возможность заказывать и получать с международных складов практически любой перечень компонентов в оптимальные для Вас сроки.

На всех этапах разработки и производства наши партнеры могут получить квалифицированную поддержку опытных инженеров.

Система менеджмента качества компании отвечает требованиям в соответствии с ГОСТ Р ИСО 9001, ГОСТ РВ 0015-002 и ЭС РД 009

Офис по работе с юридическими лицами:

105318, г.Москва, ул.Щербаковская д.3, офис 1107, 1118, ДЦ «Щербаковский»

Телефон: +7 495 668-12-70 (многоканальный)

Факс: +7 495 668-12-70 (доб.304)

E-mail: info@moschip.ru

Skype отдела продаж:
moschip.ru
moschip.ru_4
moschip.ru_6
moschip.ru_9