THIS DRAWING IS UNPUBLISHED. RELEASED FOR PUBLICATION 20
© COPYRIGHT 20 BY - ALL RIGHTS RESERVED.

LOC	DIST

REVISIONS

P	LTR	DESCRIPTION	DATE	DWN	APVD
	F7	REVISED PER ECR-17-014951	16OCT2017	BDA	KR

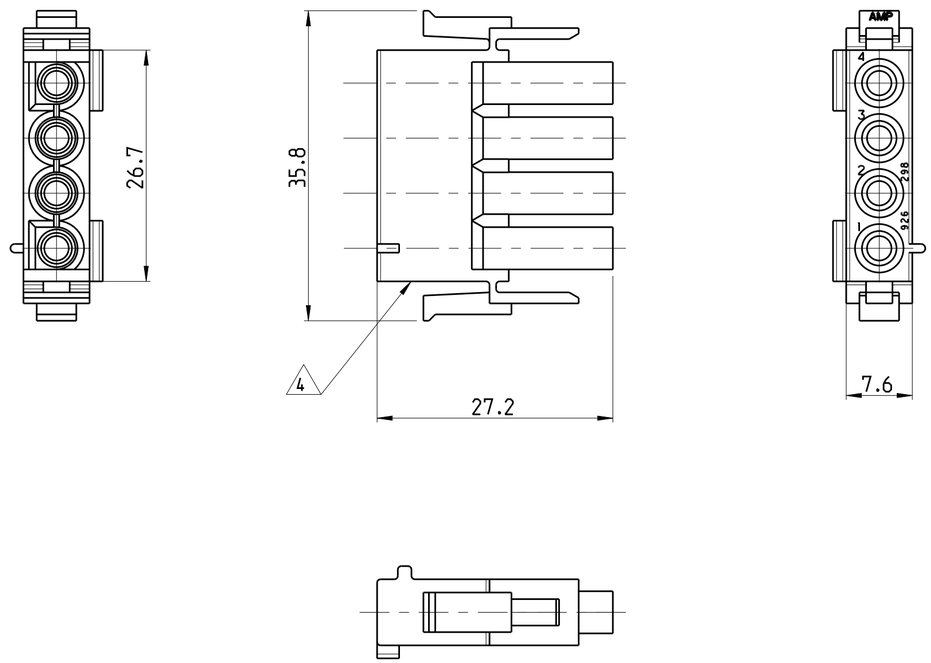

1. NEUES MATERIAL (PHOSPHOR UND HALOGEN FREI)
2. MATERIAL CORRESPONDING TO THE REQUIRMENT OF IEC60335-1 (INCL. GWT 750°C WITHOUT FLAME)
3. COLOR OF HOUSINGS MAY RANGE FROM CLEAR TO GREEN OR YELLOW DUE TO HYGROSCOPIC NATURE OF RESIN.HOWEVER IT DOESN'T AFFECT THE FORM, FIT AND FUNCTION OF THE PRODUCT.
4. CSA CERTIFICATION LOGO LOCATED AT LEAST ONE SIDE OF THE HOUSING APPROXIMATELY AS SHOWN.
5. DIMENSIONS SHOWN REPRESENT PRODUCT IN DRY, AS MOLDED, CONDITION. ADDITIONAL 2% GROWTH DUE TO SUBSEQUENT MOISTURE ABSORPTION MAY OCCUR AND SHOULD BE ACCOUNTED FOR.

PART NUMBER	MATERIAL
926298-7	PA66 UL94 V-0 NATURAL 2
926298-6	PA6.6 UL94 V2 NATURAL 2
926298-5	PA 6.6 UL94 V2 NATURAL
926298-4	PA6.6 UL94 V-0 weiß
926298-3	PA6.6 UL94 V-0 NATURAL
926298-2	PA6.6 UL94 V-0 SCHWARZ 1
926298-1	PA66 UL94 V-2 NATURAL 3

THIS DRAWING IS A CONTROLLED DOCUMENT.

DIMENSIONS: mm

TOLERANCES UNLESS OTHERWISE SPECIFIED:
0 PLC ±
1 PLC ±0.2
2 PLC ±
3 PLC ±
4 PLC ±
ANGLES ±

MATERIAL: REFER TABLE
FINISH: -

DWN	KKB	10FEB2014
CHK	KKB	10FEB2014
APVD	RRP	10FEB2014

PRODUCT SPEC: 108-1031
APPLICATION SPEC: 114-18011
WEIGHT: -

TE Connectivity

NAME: UNIVERSAL MATE-N-LOK 4 WAY PLUG

SIZE	CAGE CODE	DRAWING NO	RESTRICTED TO
A2	-	C-926298	-

CUSTOMER DRAWING | SCALE 2:1 | SHEET 1 OF 1 | REV F7

1471-9 (3/11)

Общество с ограниченной ответственностью «МосЧип» ИНН 7719860671 / КПП 771901001
Адрес: 105318, г.Москва, ул.Щербаковская д.3, офис 1107

Данный компонент на территории Российской Федерации

Вы можете приобрести в компании MosChip.

Для оперативного оформления запроса Вам необходимо перейти по данной ссылке:

http://moschip.ru/get-element

Вы можете разместить у нас заказ для любого Вашего проекта, будь то серийное производство или разработка единичного прибора.

В нашем ассортименте представлены ведущие мировые производители активных и пассивных электронных компонентов.

Нашей специализацией является поставка электронной компонентной базы двойного назначения, продукции таких производителей как XILINX, Intel (ex.ALTERA), Vicor, Microchip, Texas Instruments, Analog Devices, Mini-Circuits, Amphenol, Glenair.

Сотрудничество с глобальными дистрибьюторами электронных компонентов, предоставляет возможность заказывать и получать с международных складов практически любой перечень компонентов в оптимальные для Вас сроки.

На всех этапах разработки и производства наши партнеры могут получить квалифицированную поддержку опытных инженеров.

Система менеджмента качества компании отвечает требованиям в соответствии с ГОСТ Р ИСО 9001, ГОСТ РВ 0015-002 и ЭС РД 009

Офис по работе с юридическими лицами:

105318, г.Москва, ул.Щербаковская д.3, офис 1107, 1118, ДЦ «Щербаковский»

Телефон: +7 495 668-12-70 (многоканальный)

Факс: +7 495 668-12-70 (доб.304)

E-mail: info@moschip.ru

Skype отдела продаж:
moschip.ru
moschip.ru_4
moschip.ru_6
moschip.ru_9