THIS DRAWING IS UNPUBLISHED. RELEASED FOR PUBLICATION .1997
C COPYRIGHT 1997 BY TYCO ELECTRONICS CORPORATION. ALL RIGHTS RESERVED.

LOC	DIST
A1	-

REVISIONS

P	LTR	DESCRIPTION	DATE	DWN	APVD
	A5	REVISED PER ECO-09-027197	17DEC2009	KK	AEG

PN 1-1

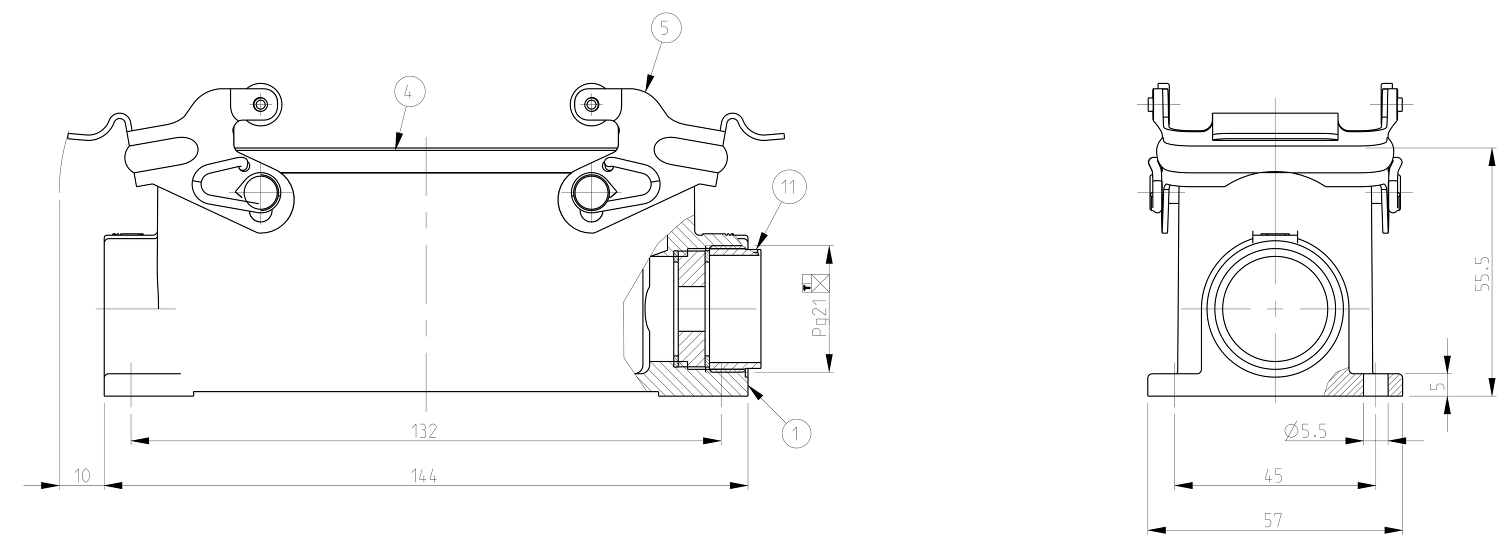

PN 1-8

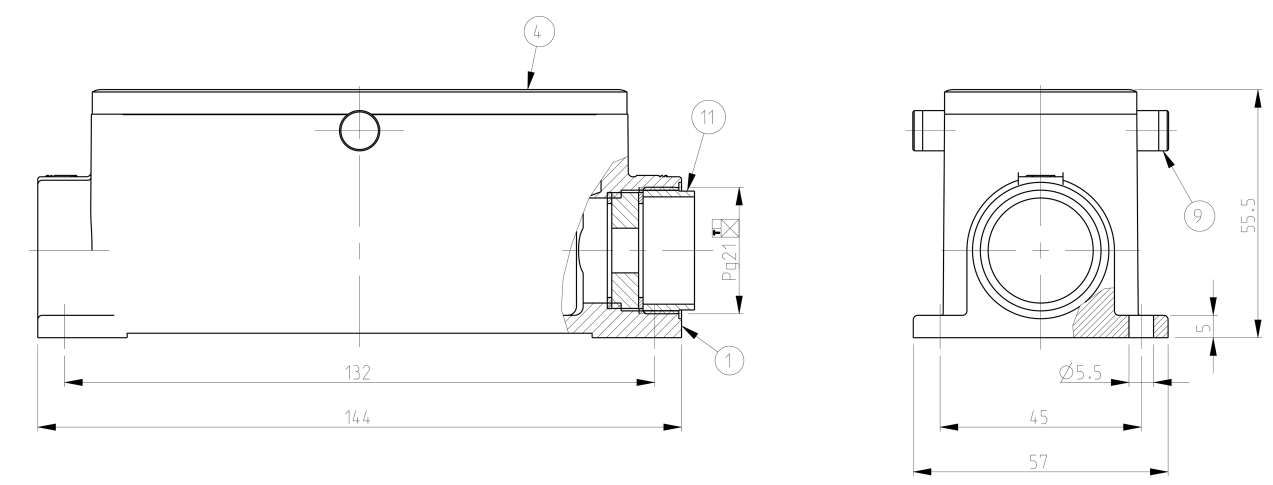

PN 2-1

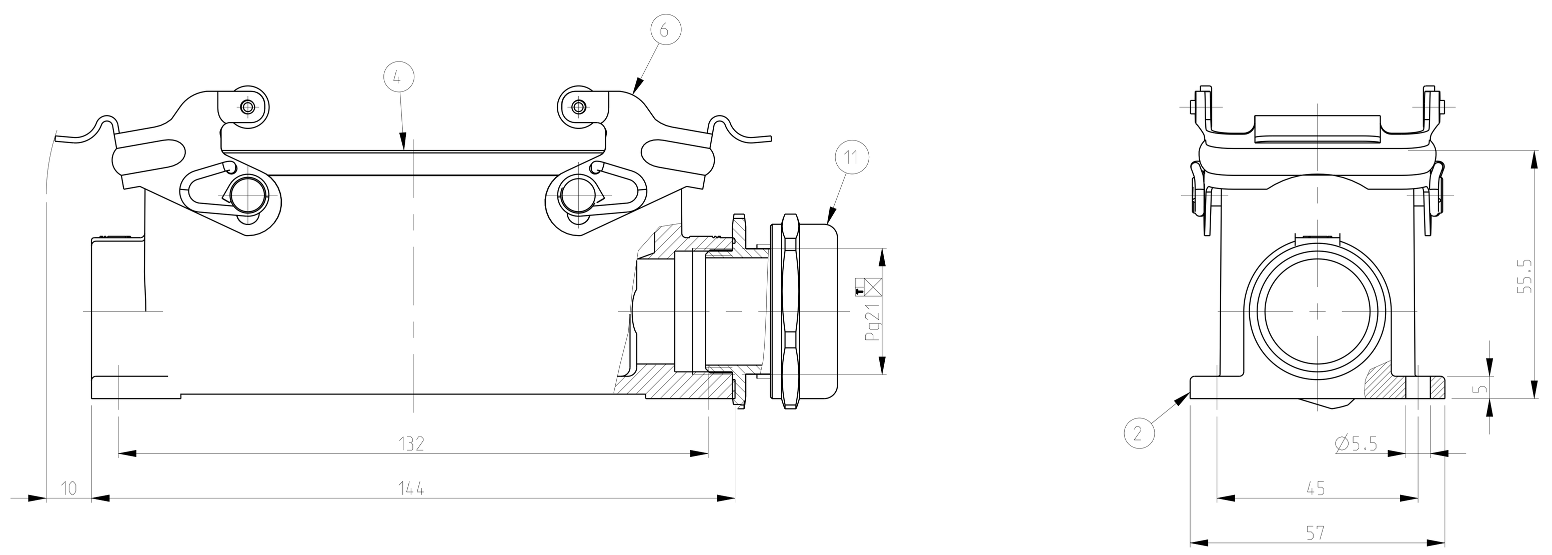

PN 2-8

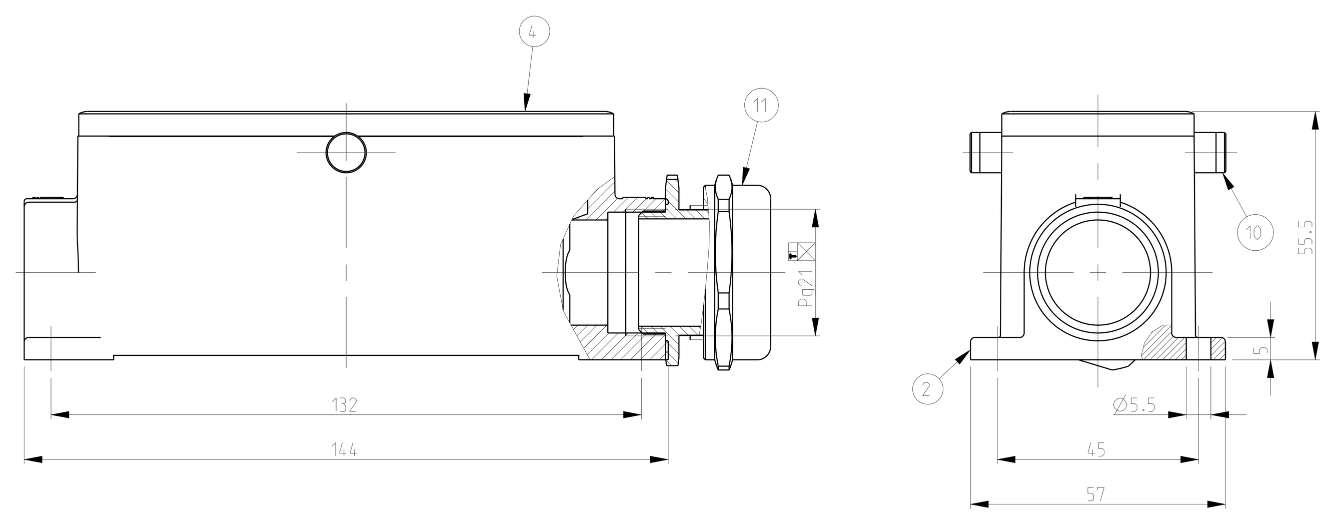

PN 1-2

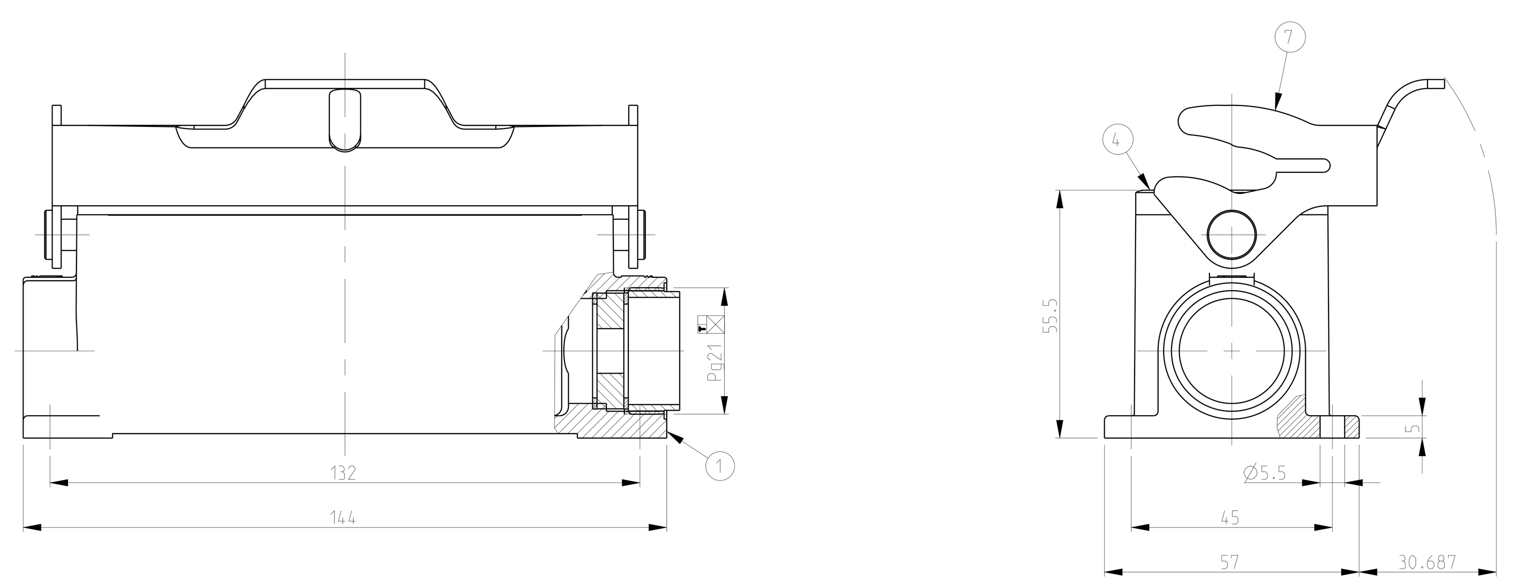

NOTES.

1. Material:Housing:Aluminium Diecasting Alloy
   Seals:Neoprene
2. Surface:Varnish grey
   -Aluminium Oxide +Varnish Black
3. Packaging
   Quantity 5 Pieces in a box
4. (△4) OBSOLETE PARTS: OBSOLETE CIS STREAMLINING PER D.RENAUD/D.SINISI

PN 1-8

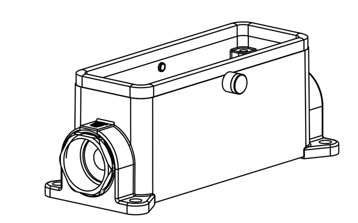

SCALE 1:2

PN 2-8

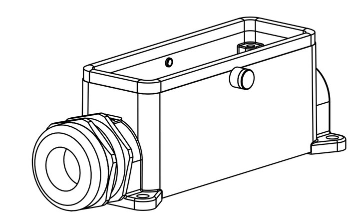

SCALE 1:2

PN 1-1

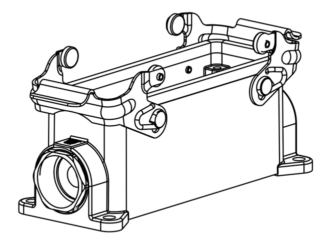

SCALE 1:2

PN 2-1

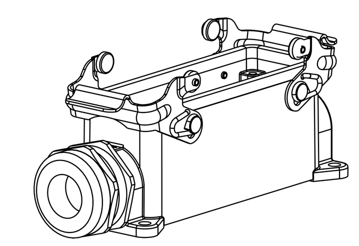

SCALE 1:2

PN 1-2

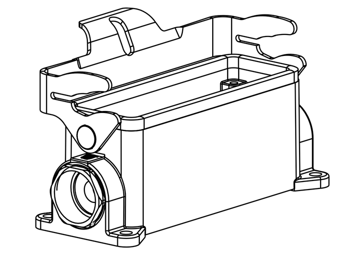

SCALE 1:2

3-0 (OBSOLETE)	2-8 (OBSOLETE, △5)	1-8 (OBSOLETE)	2-2 (OBSOLETE)	1-2	2-1	1-1	DESCRIPTION	MATERIAL	SURFACE	COLOR	ITEM NO	NOTES
1							SEALING PLUG	Brass	Nickel plated		12	BS.21.MS
	1	1	1	1	1	1	Cable fitting screw	Brass	Nickel plated		11	DS.21.DI
	2						ZB-Clip bolt	Stainless steel			10	
		2					ZB-Clip bolt	Steel	Zinc plated		9	
			1				LB-Side clip	Stainless steel			8	
1				1			LB-Side clip	Steel	Zinc plated		7	
					2		VS-Locking clip	Stainless steel			6	
						2	VS-Locking clip	Steel	Zinc plated		5	
1	1	1	1	1	1	1	Profile seal	Neoprene		Black	4	
1							Surface mounted housing side entry HB Bg8	Aluminium		Grey	3	
	1		1		1		Surface mounted housing side entry HB Bg8	Aluminium	Aluminium oxide	Black	2	
		1		1		1	Surface mounted housing side entry HB Bg8	Aluminium		Grey	1	

ORDERING TEXT
- 1-1: HB.24.SG-VS.1.21
- 2-1: HB-K.24.SG-VS.1.21
- 1-2: HB.24.SG-LB.1.21
- 2-2: ~~HB-K.24.SG-LB.1.21~~
- 1-8: ~~HB-Z.24.SG-ZVGR.1.21~~
- 2-8: ~~HB-K/Z.24.SG-ZVGR.1.21~~
- 3-0: ~~HB.24.SG-LB.1.21.G-Ø34.B-SO~~

THIS DRAWING IS A CONTROLLED DOCUMENT FOR TYCO ELECTRONICS CORPORATION. IT IS SUBJECT TO CHANGE AND THE CONTROLLING ENGINEERING ORGANIZATION SHOULD BE CONTACTED FOR THE LATEST REVISION.

DIMENSIONS:	mm
TOLERANCES UNLESS OTHERWISE SPECIFIED:	0 PLC ± / 1 PLC ± / 2 PLC ± / 3 PLC ± / 4 PLC ± / ANGLES ±
MATERIAL	
FINISH	
DWN	Schneider 05.11.1999
CHK	M.Schweiger 05.11.1999
APVD	-
PRODUCT SPEC	108-74001.74003
APPLICATION SPEC	114-74001.74004
WEIGHT	-
	Tyco Electronics — Tyco Electronics.AMP.GmbH, D-53819.Neunkirchen.Germany
NAME	Surface mounted housing side entry HB.24.1.21
SIZE	A0
CAGE CODE	00779
DRAWING NO	C-1102330
RESTRICTED TO	-
SCALE	1:1
SHEET	1 OF 1
REV	A5

CUSTOMER DRAWING

AMP 4806 REV 31MAR2000

Pro/ENGINEER DRAWING

Общество с ограниченной ответственностью «МосЧип» ИНН 7719860671 / КПП 771901001
Адрес: 105318, г.Москва, ул.Щербаковская д.3, офис 1107

Данный компонент на территории Российской Федерации

Вы можете приобрести в компании MosChip.

Для оперативного оформления запроса Вам необходимо перейти по данной ссылке:

http://moschip.ru/get-element

Вы можете разместить у нас заказ для любого Вашего проекта, будь то серийное производство или разработка единичного прибора.

В нашем ассортименте представлены ведущие мировые производители активных и пассивных электронных компонентов.

Нашей специализацией является поставка электронной компонентной базы двойного назначения, продукции таких производителей как XILINX, Intel (ex.ALTERA), Vicor, Microchip, Texas Instruments, Analog Devices, Mini-Circuits, Amphenol, Glenair.

Сотрудничество с глобальными дистрибьюторами электронных компонентов, предоставляет возможность заказывать и получать с международных складов практически любой перечень компонентов в оптимальные для Вас сроки.

На всех этапах разработки и производства наши партнеры могут получить квалифицированную поддержку опытных инженеров.

Система менеджмента качества компании отвечает требованиям в соответствии с ГОСТ Р ИСО 9001, ГОСТ РВ 0015-002 и ЭС РД 009

Офис по работе с юридическими лицами:

105318, г.Москва, ул.Щербаковская д.3, офис 1107, 1118, ДЦ «Щербаковский»

Телефон: +7 495 668-12-70 (многоканальный)

Факс: +7 495 668-12-70 (доб.304)

E-mail: info@moschip.ru

Skype отдела продаж:
moschip.ru
moschip.ru_4
moschip.ru_6
moschip.ru_9