DIMENSIONS

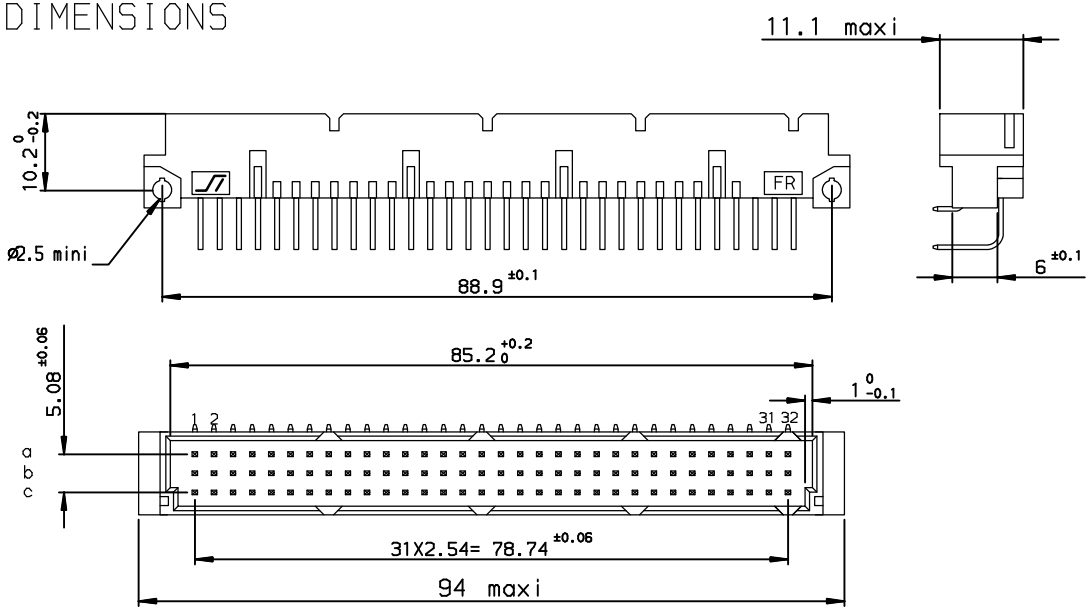

TERMINATION

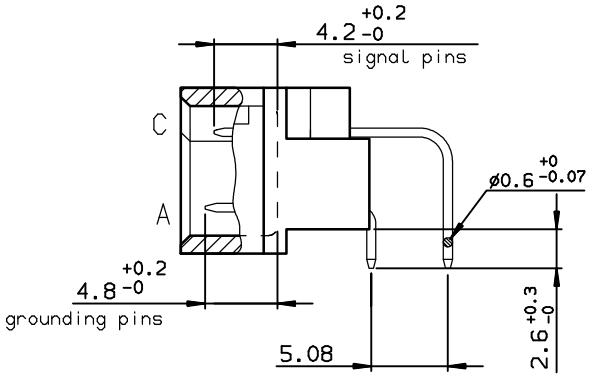

TIN LEAD PART NUMBER

PART NUMBER
86094647113755893E1

LEAD FREE PART NUMBER

PART NUMBER
86094647113755CCLF

PCB DRILLING

component side

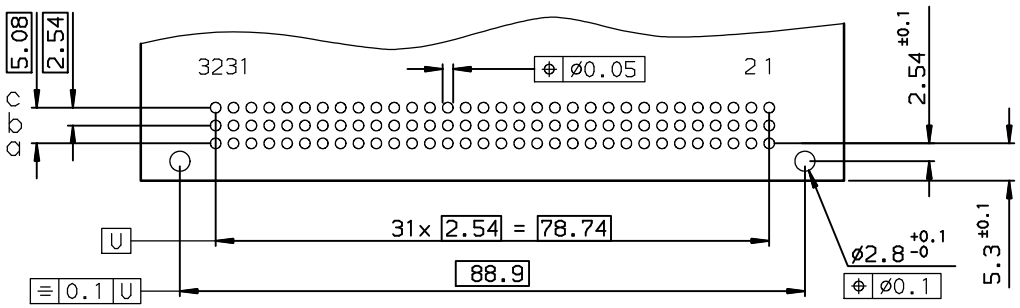

SPECIFICATION 893 = Grounding pins in position A1 & A32
OR SPECIFICATION CC =

GENERAL CHARACTERISTICS AND ROHS INFORMATIONS:
SEE DRAWING C-8609-0000A

rev	ecn no	dr	date
B	-	LEL	2003/02/03
C	LS05-001	JTA	2005/03/04
D	LS06-0095	LGO	2006/06/28
-	-	-	-
-	-	-	-
-	-	-	-
-	-	-	-

European Views

www.fciconnect.com			surface ISO 1302 ✓		tolerance std ISO 406 ISO 1101	projection	mm
			TOLERANCES UNLESS OTHERWISE SPECIFIED				
Dr	LELEON	2003/01/22	ANGULAR	LINEAR	0.X ±0.1	size A3	Scale 1.5
Eng	TARON	2003/01/22			0.XX ±0.1		
Chr	LEGARE	2003/01/22	0.XX° ±2°		0.XXX ±0.1	ECN	LS06-0095
Appr	LEGARE	2003/01/22	Product family		DIN 8609	Spec ref	-
title	RIGHT ANGLE HEADER 64 WAYS 2 GROUNDING PINS					dwg no C-8609-1151	Rev. D
catalog no						CUSTOMER	sheet 1 of 1

REV F - 2006-04-17

Copyright FCI.

Общество с ограниченной ответственностью «МосЧип» ИНН 7719860671 / КПП 771901001
Адрес: 105318, г.Москва, ул.Щербаковская д.3, офис 1107

Данный компонент на территории Российской Федерации

Вы можете приобрести в компании MosChip.

Для оперативного оформления запроса Вам необходимо перейти по данной ссылке:

http://moschip.ru/get-element

Вы можете разместить у нас заказ для любого Вашего проекта, будь то серийное производство или разработка единичного прибора.

В нашем ассортименте представлены ведущие мировые производители активных и пассивных электронных компонентов.

Нашей специализацией является поставка электронной компонентной базы двойного назначения, продукции таких производителей как XILINX, Intel (ex.ALTERA), Vicor, Microchip, Texas Instruments, Analog Devices, Mini-Circuits, Amphenol, Glenair.

Сотрудничество с глобальными дистрибьюторами электронных компонентов, предоставляет возможность заказывать и получать с международных складов практически любой перечень компонентов в оптимальные для Вас сроки.

На всех этапах разработки и производства наши партнеры могут получить квалифицированную поддержку опытных инженеров.

Система менеджмента качества компании отвечает требованиям в соответствии с ГОСТ Р ИСО 9001, ГОСТ РВ 0015-002 и ЭС РД 009

Офис по работе с юридическими лицами:

105318, г.Москва, ул.Щербаковская д.3, офис 1107, 1118, ДЦ «Щербаковский»

Телефон: +7 495 668-12-70 (многоканальный)

Факс: +7 495 668-12-70 (доб.304)

E-mail: info@moschip.ru

Skype отдела продаж:
moschip.ru
moschip.ru_4
moschip.ru_6
moschip.ru_9