THIS DRAWING IS UNPUBLISHED. RELEASED FOR PUBLICATION - -, .
© COPYRIGHT - By - ALL RIGHTS RESERVED.

| LOC | DIST |
|---|---|
| GP | 00 |

REVISIONS

| P | LTR | DESCRIPTION | DATE | DWN | APVD |
|---|---|---|---|---|---|
| | M | REVISED PER ECO-15-004948 | 27APR2015 | AP | SB |

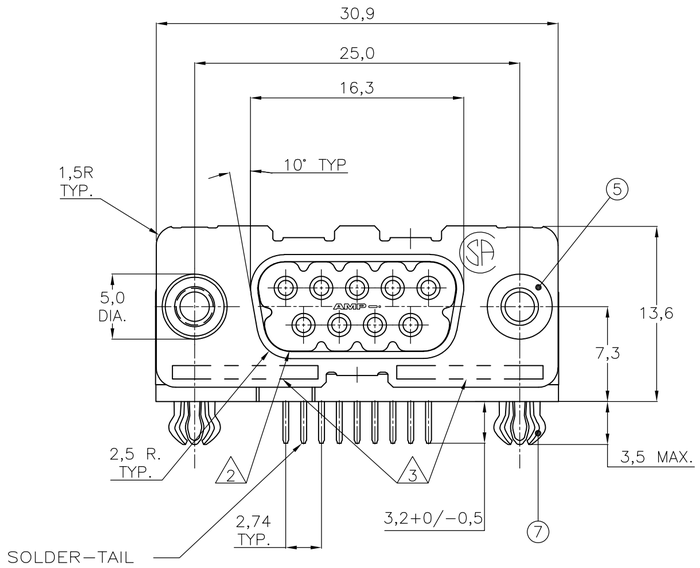


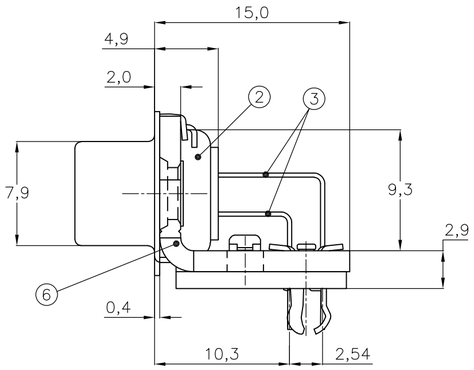


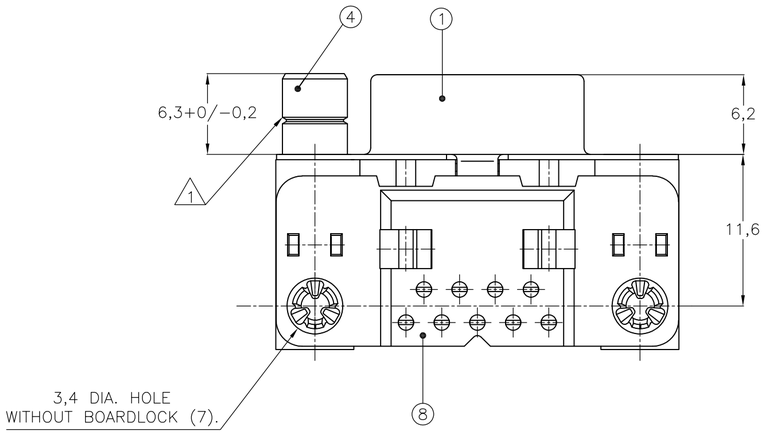


| | ITEM NO. | DESCRIPTION OF ACCESSORY | 106505-2 | 1-106505-2 | 2-106505-2 | 3-106505-2 | 4-106505-2 | 5-106505-2 | 6-106505-2 | 7-106505-2 | 8-106505-2 | 9-106505-2 |
|---|---|---|---|---|---|---|---|---|---|---|---|---|
| ACCESSORIES | 5 | BUSHING WITH THROUGH-HOLE 3,1 DIA. | 2 | | | | | 2 | | | | |
| | 5 | BUSHING WITH INNER THREAD 4-40 UNC | | 2 | | | | | 2 | | | |
| | 5 | BUSHING WITH INNER THREAD M3 | | | 2 | | | | | 2 | | |
| | 4 | FEMALE SCREWLOCK WITH 4-40 UNC | | | | 2 | | | | | 2 | |
| | 4 | FEMALE SCREWLOCK WITH M3 | | | | | 2 | | | | | 2 |
| | 7 | BOARDLOCK | 2 | 2 | 2 | 2 | 2 | | | | | |
| | | | | | | | OBSOLETE | | | OBSOLETE | | OBSOLETE |

△1 GROOVE INDICATES VERSION WITH 4-40 UNC INNER THREAD; WITHOUT GROOVE INDICATES VERSION WITH M3 INNER THREAD.

△2 CAVITY IDENTIFICATION AT FRONT SIDE ONLY.

△3 PART NUMBER AND DATE CODE.

4. AIR AND CREEPAGE DISTANCES ACCORDING TO DIN 41652.

△5 CONTACT FINISH: GOLD FLASH OVER PALLADIUM NICKEL PLATE OR GOLD PLATE ON MATING SURFACES, TIN PLATE ON THE SOLDER-TAILS, NICKEL UNDERPLATE ON THE ENTIRE CONTACT. MATING SURFACE FINISH MEETS PERFORMANCE LEVEL 2 PER DIN 41652.

ITEM NO./MATERIAL :

| | | |
|---|---|---|
| ① | SHELL | : BRIGHT TIN PLATED STEEL |
| ② | HOUSING | : GLASS FILLED POLYESTER, COLOR : BLACK |
| ③ | CONTACTS | : PHOSPHOR BRONZE (PLATING : SEE NOTES ABOVE) |
| ④ | FEMALE SCREWLOCK | : TIN PLATED STEEL (INNER THREAD 4-40 UNC OR M3) |
| ⑤ | BUSHING | : TIN PLATED STEEL (INNER THREAD 4-40 UNC OR M3 OR 3,1 DIA THROUGH-HOLE) |
| ⑥ | BRACKET | : TIN PLATED STEEL |
| ⑦ | BOARDLOCK | : TIN PLATED PHOSPHOR BRONZE |
| ⑧ | POST ALIGNMENT PLATE | : GLASS FILLED NYLON COLOR : BLACK |

RECOMMENDED P.C. BOARD HOLE-LAYOUT

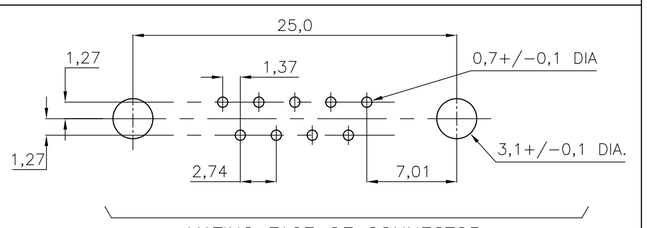


THIS DRAWING IS A CONTROLLED DOCUMENT.
DIMENSIONING AND TOLERANCING PER ASME Y14.5M-2009

DIMENSIONS: mm

TOLERANCES UNLESS OTHERWISE SPECIFIED:
0 PLC ± -
1 PLC ± 0.3
2 PLC ± 0.15
3 PLC ± -
4 PLC ± -
ANGLES ± 2°

MATERIAL -
FINISH -

DWN D. KESSLER 14JAN99
CHK W. SOOMERS -
APVD — -
PRODUCT SPEC —
APPLICATION SPEC —
WEIGHT —

TE Connectivity

NAME HD-20 SIZE 1 RIGHT ANGLE RECEPTACLE HEADER; MARK II+

| SIZE | CAGE CODE | DRAWING NO | RESTRICTED TO |
|---|---|---|---|
| A2 | 00779 | C-106505 | — |

CUSTOMER DRAWING | SCALE NTS | SHEET 1 OF 1 | REV M

106505

1471-9 (3/11)

Общество с ограниченной ответственностью «МосЧип» ИНН 7719860671 / КПП 771901001
Адрес: 105318, г.Москва, ул.Щербаковская д.3, офис 1107

**Данный компонент на территории Российской Федерации**

**Вы можете приобрести в компании MosChip.**

Для оперативного оформления запроса Вам необходимо перейти по данной ссылке:

http://moschip.ru/get-element

Вы можете разместить у нас заказ для любого Вашего проекта, будь то серийное производство или разработка единичного прибора.

В нашем ассортименте представлены ведущие мировые производители активных и пассивных электронных компонентов.

Нашей специализацией является поставка электронной компонентной базы двойного назначения, продукции таких производителей как XILINX, Intel (ex.ALTERA), Vicor, Microchip, Texas Instruments, Analog Devices, Mini-Circuits, Amphenol, Glenair.

Сотрудничество с глобальными дистрибьюторами электронных компонентов, предоставляет возможность заказывать и получать с международных складов практически любой перечень компонентов в оптимальные для Вас сроки.

На всех этапах разработки и производства наши партнеры могут получить квалифицированную поддержку опытных инженеров.

Система менеджмента качества компании отвечает требованиям в соответствии с ГОСТ Р ИСО 9001, ГОСТ РВ 0015-002 и ЭС РД 009

**Офис по работе с юридическими лицами:**

105318, г.Москва, ул.Щербаковская д.3, офис 1107, 1118, ДЦ «Щербаковский»

Телефон: +7 495 668-12-70 (многоканальный)

Факс: +7 495 668-12-70 (доб.304)

E-mail: info@moschip.ru

Skype отдела продаж:
moschip.ru
moschip.ru_4
moschip.ru_6
moschip.ru_9