THIS DRAWING IS UNPUBLISHED. RELEASED FOR PUBLICATION 20
© COPYRIGHT 20 ALL RIGHTS RESERVED.

LOC	DIST
-	-

REVISIONS

P	LTR	DESCRIPTION	DATE	DWN	APVD
	D2	REDRAW BY CAD ECO-12-010156	05JUN2012	MAS	GB

Pro|ENGINEER WILDFIRE 4.0
DO NOT REVISE EXCEPT BY CAD

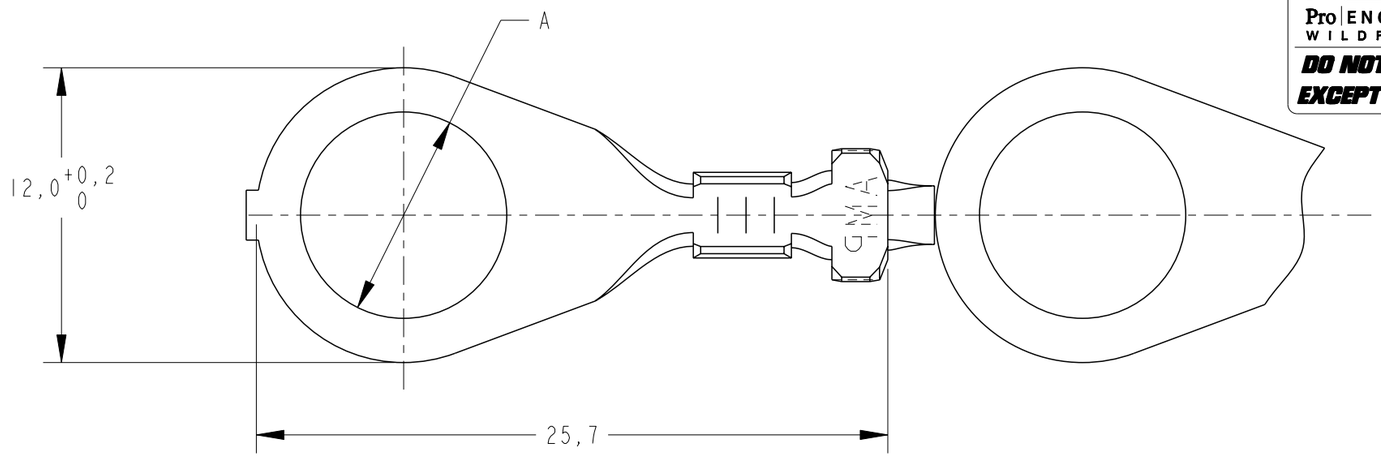

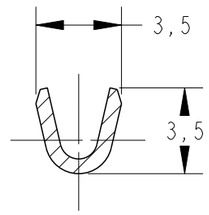

SECTION A-A

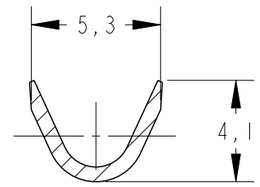

SECTION B-B

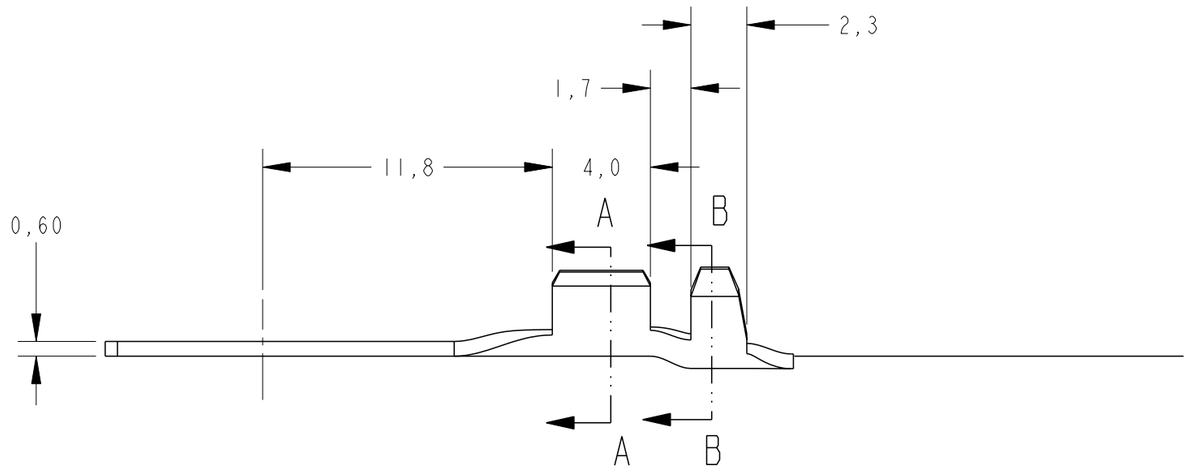

1 - CA 260

2 - OBSOLETE PARTS: OBSOLETE CIS STREAMLINING PER D.RENAUD / D.SINISI

ØA +0,2	FINISH	MATERIAL 1	PART NO
6,5	ESTANHADO	LATÃO	626030-5
8,3	ESTANHADO	BRONZE FOSFOROSO	626416-4
8,3	____/____	BRONZE FOSFOROSO	626416-3
~~6,5~~	~~ESTANHADO~~	~~BRONZE FOSFOROSO~~	~~626030-4~~
6,5	____/____	BRONZE FOSFOROSO	626030-3
8,3	ESTANHADO	LATÃO	626416-2
8,3	____/____	LATÃO	626416-1
6,5	ESTANHADO	LATÃO	626030-2
6,5	____/____	LATÃO	626030-1

2

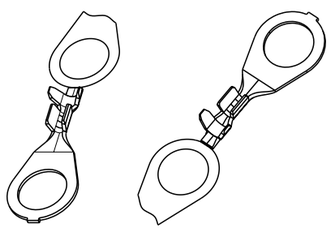

SCALE 1:1

WIRE RANGE 0,5-1,5 mm²	
INSUL/ RANGE (Ø mm) 1,78 - 3,05	
SURF AREA ___/___	
APPL. FEED 27,69	TRIMMING BURR ___/___
WDW 7,36	IDW 9,65
REELING 107--	
SPLICE 115--	

THIS DRAWING IS A CONTROLLED DOCUMENT.

DIMENSIONS: mm

TOLERANCES UNLESS OTHERWISE SPECIFIED:

0 PLC	±-
1 PLC	±0,3
2 PLC	±-
3 PLC	±-
4 PLC	±-
ANGLES	±1°

MATERIAL SEE TABLE

FINISH SEE TABLE

DWN	05JUN2012 M.A.SARTORI
CHK	05JUN2012 J.R.GOLDSCHMIDT
APVD	05JUN2012 G.BONUCCI
PRODUCT SPEC	-
APPLICATION SPEC	-
WEIGHT	-

TE Connectivity

NAME RING TONGUE - -

SIZE	CAGE CODE	DRAWING NO	RESTRICTED TO
A3	00779	C-626030	-

CUSTOMER DRAWING / DESENHO DE CLIENTE

SCALE 4:1 SHEET 1 OF 1 REV D2

1470-19 (3/11)

Общество с ограниченной ответственностью «МосЧип» ИНН 7719860671 / КПП 771901001
Адрес: 105318, г.Москва, ул.Щербаковская д.3, офис 1107

Данный компонент на территории Российской Федерации

Вы можете приобрести в компании MosChip.

Для оперативного оформления запроса Вам необходимо перейти по данной ссылке:

http://moschip.ru/get-element

Вы можете разместить у нас заказ для любого Вашего проекта, будь то серийное производство или разработка единичного прибора.

В нашем ассортименте представлены ведущие мировые производители активных и пассивных электронных компонентов.

Нашей специализацией является поставка электронной компонентной базы двойного назначения, продукции таких производителей как XILINX, Intel (ex.ALTERA), Vicor, Microchip, Texas Instruments, Analog Devices, Mini-Circuits, Amphenol, Glenair.

Сотрудничество с глобальными дистрибьюторами электронных компонентов, предоставляет возможность заказывать и получать с международных складов практически любой перечень компонентов в оптимальные для Вас сроки.

На всех этапах разработки и производства наши партнеры могут получить квалифицированную поддержку опытных инженеров.

Система менеджмента качества компании отвечает требованиям в соответствии с ГОСТ Р ИСО 9001, ГОСТ РВ 0015-002 и ЭС РД 009

Офис по работе с юридическими лицами:

105318, г.Москва, ул.Щербаковская д.3, офис 1107, 1118, ДЦ «Щербаковский»

Телефон: +7 495 668-12-70 (многоканальный)

Факс: +7 495 668-12-70 (доб.304)

E-mail: info@moschip.ru

Skype отдела продаж:
moschip.ru
moschip.ru_4
moschip.ru_6
moschip.ru_9