THIS DRAWING IS A CONTROLLED DOCUMENT.

LOC	DIST
H	-

REVISIONS

P	LTR	DESCRIPTION	DATE	DWN	APVD
	0	EH00-0961-97	18-09--97	-	TVS
	A	EH00-0093-98	23-01-98	-	TVS
	C	EH00-0854-98	01-07-98	-	TVS
	C1	TE LOGO CHANGED	18FEB15	GSK	GA

NOTES:

1. WIRE RED MARKED
2. ASSEMBLIES ARE PACKED ACCORDING PACKAGING SPEC. : 107-19574

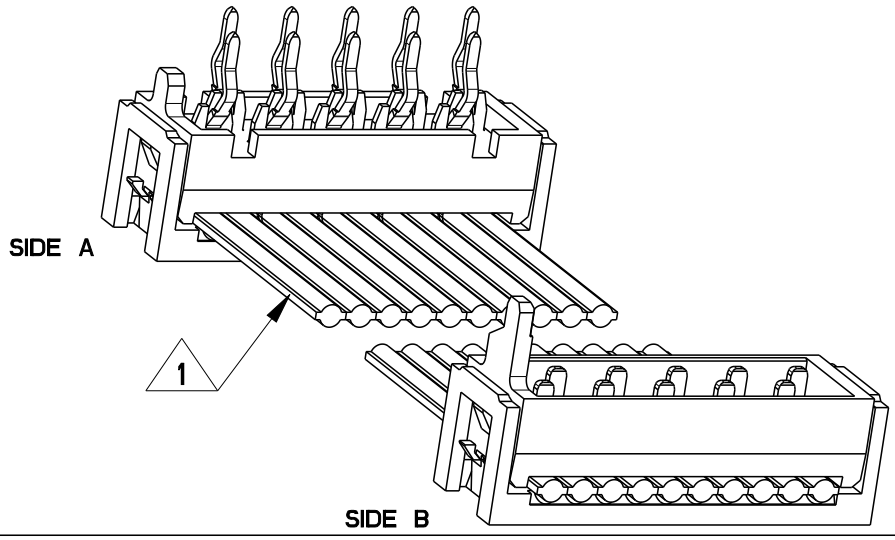

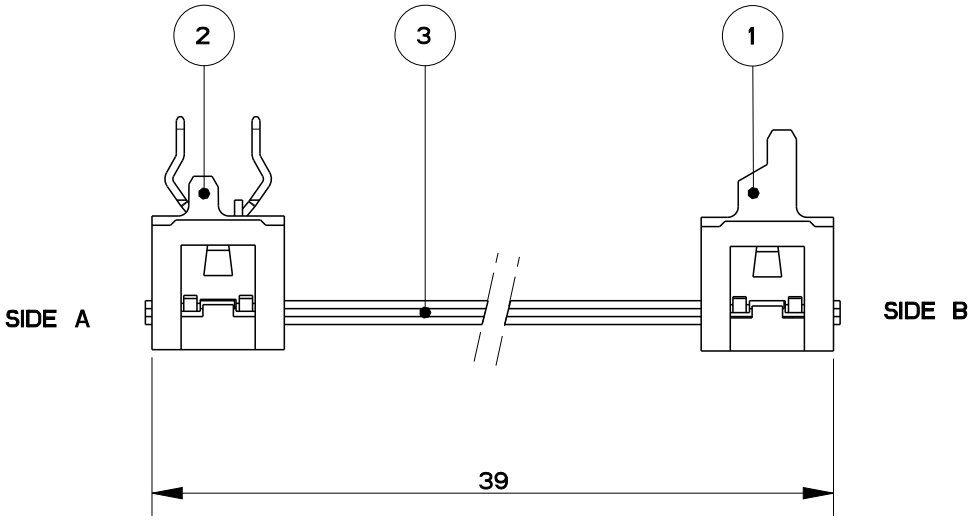

ITEM	PARTNUMBER	DESCRIPTION	QTY.
3	-	BULK-WIRE FLAT RIBBON CABLE	1
2	-	MICRO-MATCH PADDLE BOARD CONNECTOR	1
1	-	MICRO-MATCH MALE ASS'Y	1

THIS DRAWING IS UNPUBLISHED. © COPYRIGHT 20 BY - ALL RIGHTS RESERVED. RELEASED FOR PUBLICATION 20

DIMENSIONS: mm

TOLERANCES UNLESS OTHERWISE SPECIFIED:

0 PLC ±5
1 PLC ±
2 PLC ±
3 PLC ±
4 PLC ±
ANGLES ±°-''

DWN H.SARIMEHMET -
CHK T.VISSERS -
APVD J.V.GRUNSVEN -
PRODUCT SPEC -
APPLICATION SPEC -
WEIGHT -

MATERIAL TBD
FINISH -

TE Connectivity

NAME 10 POS. MICRO-MATCH LEAD ASS'Y
-

SIZE	CAGE CODE	DRAWING NO	RESTRICTED TO
A4	-	C-3-161342-6	-

Customer Drawing

SCALE	SHEET	OF	REV
7:2	1	1	C1

Общество с ограниченной ответственностью «МосЧип» ИНН 7719860671 / КПП 771901001
Адрес: 105318, г.Москва, ул.Щербаковская д.3, офис 1107

Данный компонент на территории Российской Федерации

Вы можете приобрести в компании MosChip.

Для оперативного оформления запроса Вам необходимо перейти по данной ссылке:

http://moschip.ru/get-element

Вы можете разместить у нас заказ для любого Вашего проекта, будь то серийное производство или разработка единичного прибора.

В нашем ассортименте представлены ведущие мировые производители активных и пассивных электронных компонентов.

Нашей специализацией является поставка электронной компонентной базы двойного назначения, продукции таких производителей как XILINX, Intel (ex.ALTERA), Vicor, Microchip, Texas Instruments, Analog Devices, Mini-Circuits, Amphenol, Glenair.

Сотрудничество с глобальными дистрибьюторами электронных компонентов, предоставляет возможность заказывать и получать с международных складов практически любой перечень компонентов в оптимальные для Вас сроки.

На всех этапах разработки и производства наши партнеры могут получить квалифицированную поддержку опытных инженеров.

Система менеджмента качества компании отвечает требованиям в соответствии с ГОСТ Р ИСО 9001, ГОСТ РВ 0015-002 и ЭС РД 009

Офис по работе с юридическими лицами:

105318, г.Москва, ул.Щербаковская д.3, офис 1107, 1118, ДЦ «Щербаковский»

Телефон: +7 495 668-12-70 (многоканальный)

Факс: +7 495 668-12-70 (доб.304)

E-mail: info@moschip.ru

Skype отдела продаж:
moschip.ru
moschip.ru_4
moschip.ru_6
moschip.ru_9