THIS DRAWING IS UNPUBLISHED. RELEASED FOR PUBLICATION 2000.
© COPYRIGHT 1998 BY TYCO ELECTRONICS CORPORATION. ALL RIGHTS RESERVED.

LOC	DIST
A1	–

REVISIONS

P	LTR	DESCRIPTION	DATE	DWN	APVD
	A2	Released as per ECR-08-016634	02.July.2008	SP	TS

PN 1-6

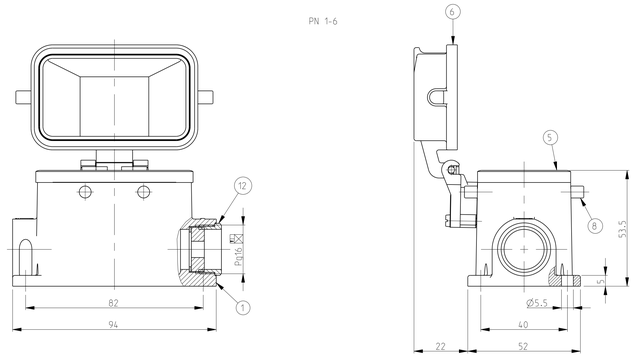

PN 2-2

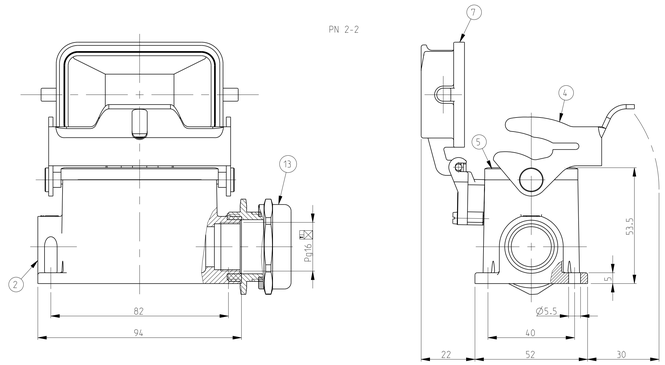

PN 2-6

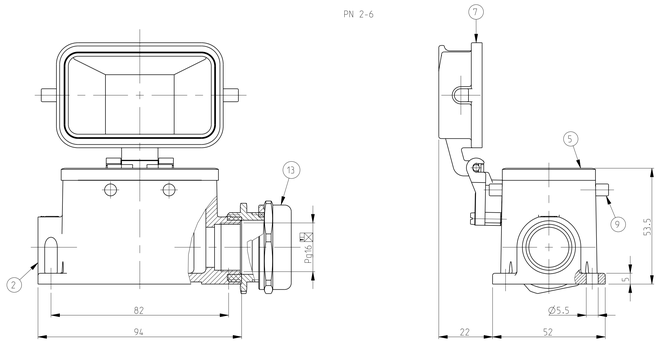

PN 9-2

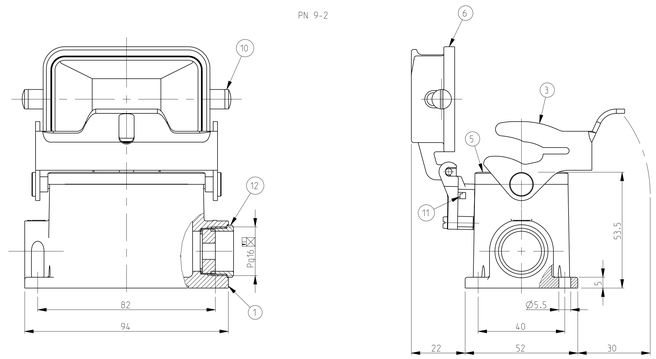

PN 1-2

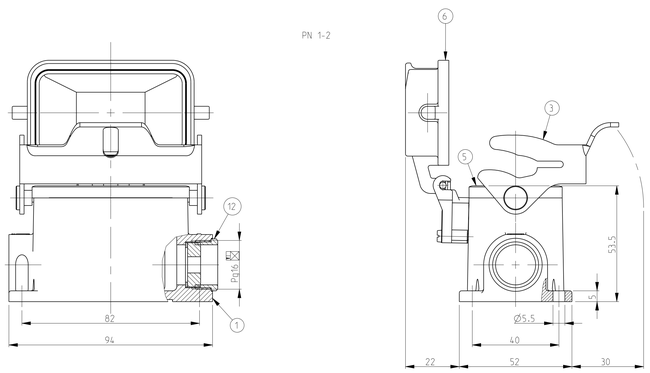

NOTES.

1 Material:Housing:Aluminium Diecasting Alloy
  Seals:Neoprene

2 Surface:Varnish grey
  -Aluminium Oxide +Varnish Black
  -Grey

3 Varnish on the inside not necessary

4 Packaging
  Quantity 5 Pieces in a boX

PN 1-6

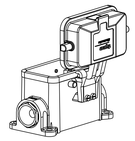

SCALE 1:2

PN 2-6

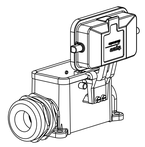

SCALE 1:2

PN 1-2

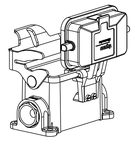

SCALE 1:2

PN 2-2

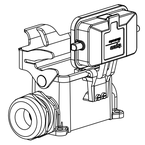

SCALE 1:2

PN 9-2

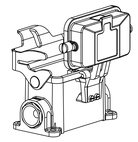

SCALE 1:2

9-2	2-2	1-2	2-6	1-6	DESCRIPTION	MATERIAL	SURFACE	COLOR	ITEM NO	NOTES
	1		1		Hut-Gland fitting round	Brass	Nickel plated	Blue	13	Pg16
1		1		1	DS-Cable fitting round	Brass	Nickel plated	Blue	12	Pg16
1					Cylinder screw M4x8	Steel	Zinc plated	Blue	11	
2					LB-Clip bolt	Steel	Zinc plated	Blue	10	
			4		VS-Clip bolt	Stainless steel	Blank		9	
				4	VS-Clip bolt	Steel	Zinc plated	Blue	8	
	1		1		Cover HB-K	Aluminium	Aluminium oxide	Black	7	
1		1		1	Cover HB	Aluminium		Grey	6	
1	1	1	1	1	Profile seal	Neoprene		Black	5	
	1				LB-Side clip	Stainless steel	Blank		4	
1		1			LB-Side clip	Steel	Zinc plated	Blue	3	
	1		1		Surface mounted housing side entry HB-K	Aluminium	Aluminium oxide	Black	2	
1		1		1	Surface mounted housing side entry HB	Aluminium		Grey	1	

ORDERING TEXT

HB.10.SGD.1.16
HB-K.10.SGD.1.16
HB.10.SGD-LB.1.16
HB-K.10.SGD-LB.1.16
HB.10.SGD-LB.1.16

THIS DRAWING IS PROPRIETARY TO TYCO ELECTRONICS CORPORATION
IT IS SUBMITTED IN CONFIDENCE AND EXCEPT AS AUTHORIZED IN WRITING BY TYCO ELECTRONICS CORPORATION
SHALL NOT BE COPIED OR USED FOR ANY OTHER PURPOSE.

DIMENSIONS: mm

TOLERANCES UNLESS OTHERWISE SPECIFIED:
X DIM ±0.5
X.X DIM ±0.2
X.XX DIM ±0.10
D PLC ±
I PLC ±
Z PLC ±
S PLC ±
K PLC ±
ANGLES ±
FINISH

MATERIAL

DWN Schneider 30.04.03
CHK Schweiger 30.04.03
APVD
PRODUCT SPEC –
APPLICATION SPEC –
WEIGHT –
CUSTOMER DRAWING

Tyco Electronics AMP Gmbh
D-63808 Neunkirchen,Germany

TITLE Surface mounted housing side entry
HB.10.SGD.1.16

SIZE A1 TYPE PLANNING DRAWING
A4 DRAWING NO 1-1623822-2
SCALE 1:1 SHEET 1 OF 1 REV A2

OBSOLETE
NOT the LATEST
REVISION

Общество с ограниченной ответственностью «МосЧип» ИНН 7719860671 / КПП 771901001
Адрес: 105318, г.Москва, ул.Щербаковская д.3, офис 1107

Данный компонент на территории Российской Федерации

Вы можете приобрести в компании MosChip.

Для оперативного оформления запроса Вам необходимо перейти по данной ссылке:

http://moschip.ru/get-element

Вы можете разместить у нас заказ для любого Вашего проекта, будь то серийное производство или разработка единичного прибора.

В нашем ассортименте представлены ведущие мировые производители активных и пассивных электронных компонентов.

Нашей специализацией является поставка электронной компонентной базы двойного назначения, продукции таких производителей как XILINX, Intel (ex.ALTERA), Vicor, Microchip, Texas Instruments, Analog Devices, Mini-Circuits, Amphenol, Glenair.

Сотрудничество с глобальными дистрибьюторами электронных компонентов, предоставляет возможность заказывать и получать с международных складов практически любой перечень компонентов в оптимальные для Вас сроки.

На всех этапах разработки и производства наши партнеры могут получить квалифицированную поддержку опытных инженеров.

Система менеджмента качества компании отвечает требованиям в соответствии с ГОСТ Р ИСО 9001, ГОСТ РВ 0015-002 и ЭС РД 009

Офис по работе с юридическими лицами:

105318, г.Москва, ул.Щербаковская д.3, офис 1107, 1118, ДЦ «Щербаковский»

Телефон: +7 495 668-12-70 (многоканальный)

Факс: +7 495 668-12-70 (доб.304)

E-mail: info@moschip.ru

Skype отдела продаж:
moschip.ru
moschip.ru_4
moschip.ru_6
moschip.ru_9