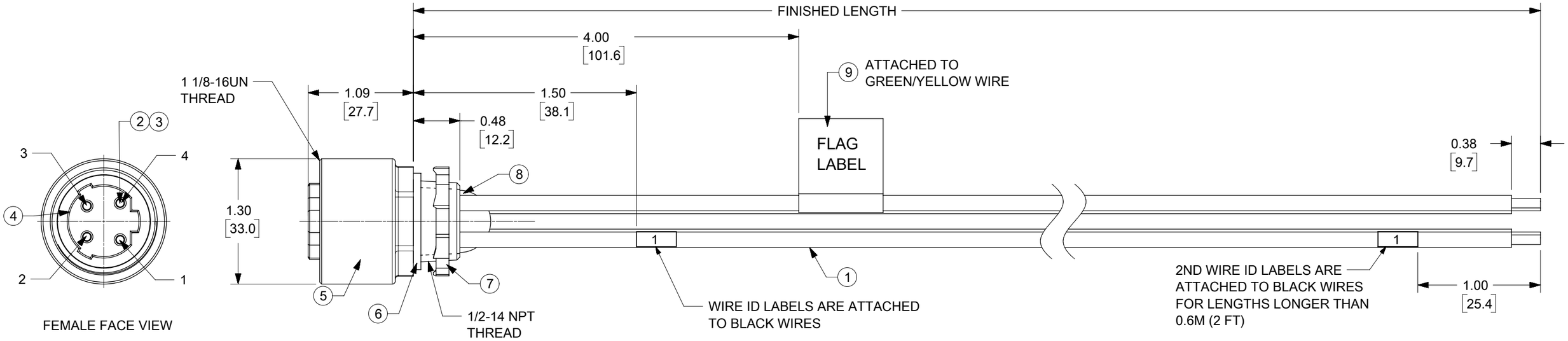

PART NUMBER MATRIX

3R4100A84M0033

WIRE TYPE
12 AWG

LEAD LENGTH
M003 = 0.3 METER
M010 = 1 METER
M100 = 10 METER

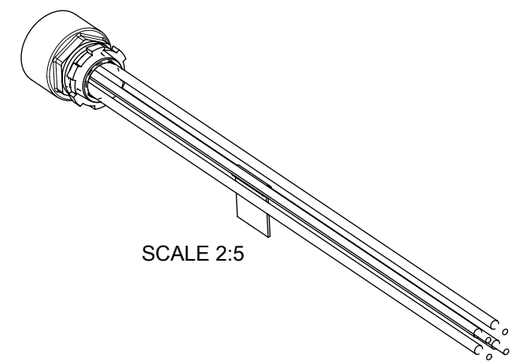

1	BLACK #1
2	BLACK #2
3	BLACK #3
4	GREEN YELLOW

WIRING DIAGRAM

NOTE:
1) MATERIAL: SEE TABLE
2) FINISHES: SEE TABLE
3) FLAG LABEL IS MARKED WITH PART No., DATE CODE, VOLTAGE AND AMPERAGE
4) ELECTRICAL DATA
   POLE: 4
   MAX. VOLTAGE: IEC60664 600V
   UL2237 600V
   MAX. CURRENT: 25A
5) ENVIRONMENTAL
   PROTECTION: IP67
   TEMPERATURE RATING: -20C TO 90C
6) PACKAGING:
   ASSEMBLIES ARE BAGGED SEPARATELY IN POLY BAGS WITH BAR CODE LABEL ATTACHED TO OUTSIDE OF BAG
7) ASSEMBLY IS RoHS COMPLIANT
8) CERTIFICATION
   UL2237
9) DIMENSIONS ARE REFERENCE UNLESS OTHERWISE SPECIFIED

CHART

PART NO.	ENGINEERING NO.	FINISHED LENGTH
1300660320	3R4100A84M0033	0.3M (11.8")
1300660323	3R4100A84M0103	1.0M (39.4")
1300662020	3R4100A84M0303	3.0M (118.1")

ITEM	DESCRIPTION	MATERIAL	FINISH
9	FLAG LABEL	VINYL	YELLOW
8	EPOXY COMPOUND	-----	BLACK
7	LOCK NUT	STEEL	ZINK PLATED
6	GASKET	NITRILE	BLACK
5	RECEPTACLE SHELL	BRASS	NICKEL PLATED
4	4P FEMALE INSERT	TPE	BLACK
3	SOCKET SLEEVE	STAINLESS STEEL	------
2	SOCKET CONTACT	BRASS	GOLD PLATED
1	12 AWG WIRE	PVC INSULATION	-----

CABLE LENGTH TOLERANCES
>.3M [1FT]: +19mm-0 [+.75in-0]
.3 - .9M [1 - 3FT]: +44.5mm-0 [+1.75in-0]
.9 - 1.8M [3 - 6FT]: +55.6mm-0 [+2.19in-0]
1.8 - 3.7M [6 - 12FT: +88.9mm-0 [+3.50in-0]
3.7 - 7.3M [12 - 24FT]: +165.1mm-0 [+6.50in-0]
7.3-14.6M [24 - 48FT]: +317.5mm-0 [+12.50in-0]
14.6 - 30.5M [48-100FT]: +622.3mm-0 [+24.50in-0]
OVER 30M [100FT] +2% OF FINISHED LENGTH

THIS DRAWING CONTAINS INFORMATION THAT IS PROPRIETARY TO MOLEX ELECTRONIC TECHNOLOGIES, LLC AND SHOULD NOT BE USED WITHOUT WRITTEN PERMISSION

CHANGE DOC TYPE
EC NO: 174571 2018/04/03
DRWN: MZIELINSKI 2018/04/26
CHK'D: TWOLDEGEBRIE 2018/04/30
APPR: BWOODMAN

GENERAL TOLERANCES (UNLESS SPECIFIED)
ANGULAR TOL ± °
4 PLACES ±
3 PLACES ±
2 PLACES ±
1 PLACE ±
0 PLACES ±
DRAFT WHERE APPLICABLE MUST REMAIN WITHIN DIMENSIONS

DIMENSION UNITS: INCH
SCALE: 1:1
DRWN BY: TWOLDEGEBRIE DATE: 2016/07/11
CHK'D BY: KCOX01 DATE: 2016/11/09
APPR BY: BWOODMAN DATE: 2016/11/14
DRAWING SIZE: B
THIRD ANGLE PROJECTION

molex®

MINI CHANGE BRAD POWER
4-POLE FEMALE TRI-KEY C SIZE REEPTACLE
12/1C AWG PVC

PRODUCT CUSTOMER DRAWING

SERIES	MATERIAL NUMBER	CUSTOMER
130066	SEE CHART	

DOCUMENT NUMBER	DOC TYPE	DOC PART	SHEET NUMBER
1300660320	PSD	000	1 OF 1

B1 REV

RELEASE STATUS: P1 RELEASE DATE: 2018/04/30 20:49:25

FORMAT: tb-prod-B
REVISION: G
DATE: 2015/12/14

Общество с ограниченной ответственностью «МосЧип» ИНН 7719860671 / КПП 771901001
Адрес: 105318, г.Москва, ул.Щербаковская д.3, офис 1107

Данный компонент на территории Российской Федерации

Вы можете приобрести в компании MosChip.

Для оперативного оформления запроса Вам необходимо перейти по данной ссылке:

http://moschip.ru/get-element

Вы можете разместить у нас заказ для любого Вашего проекта, будь то серийное производство или разработка единичного прибора.

В нашем ассортименте представлены ведущие мировые производители активных и пассивных электронных компонентов.

Нашей специализацией является поставка электронной компонентной базы двойного назначения, продукции таких производителей как XILINX, Intel (ex.ALTERA), Vicor, Microchip, Texas Instruments, Analog Devices, Mini-Circuits, Amphenol, Glenair.

Сотрудничество с глобальными дистрибьюторами электронных компонентов, предоставляет возможность заказывать и получать с международных складов практически любой перечень компонентов в оптимальные для Вас сроки.

На всех этапах разработки и производства наши партнеры могут получить квалифицированную поддержку опытных инженеров.

Система менеджмента качества компании отвечает требованиям в соответствии с ГОСТ Р ИСО 9001, ГОСТ РВ 0015-002 и ЭС РД 009

Офис по работе с юридическими лицами:

105318, г.Москва, ул.Щербаковская д.3, офис 1107, 1118, ДЦ «Щербаковский»

Телефон: +7 495 668-12-70 (многоканальный)

Факс: +7 495 668-12-70 (доб.304)

E-mail: info@moschip.ru

Skype отдела продаж:
moschip.ru
moschip.ru_4
moschip.ru_6
moschip.ru_9