DRAWING MADE IN THIRD ANGLE PROJECTION

680069 ⇨ 680069

PART NUMBER	REV	FIRST USED
~~680069-1~~	A	~~854400-1~~ OBS NOT RELEASED
680069-2	B	565435-5
680069-3	A	354500-1

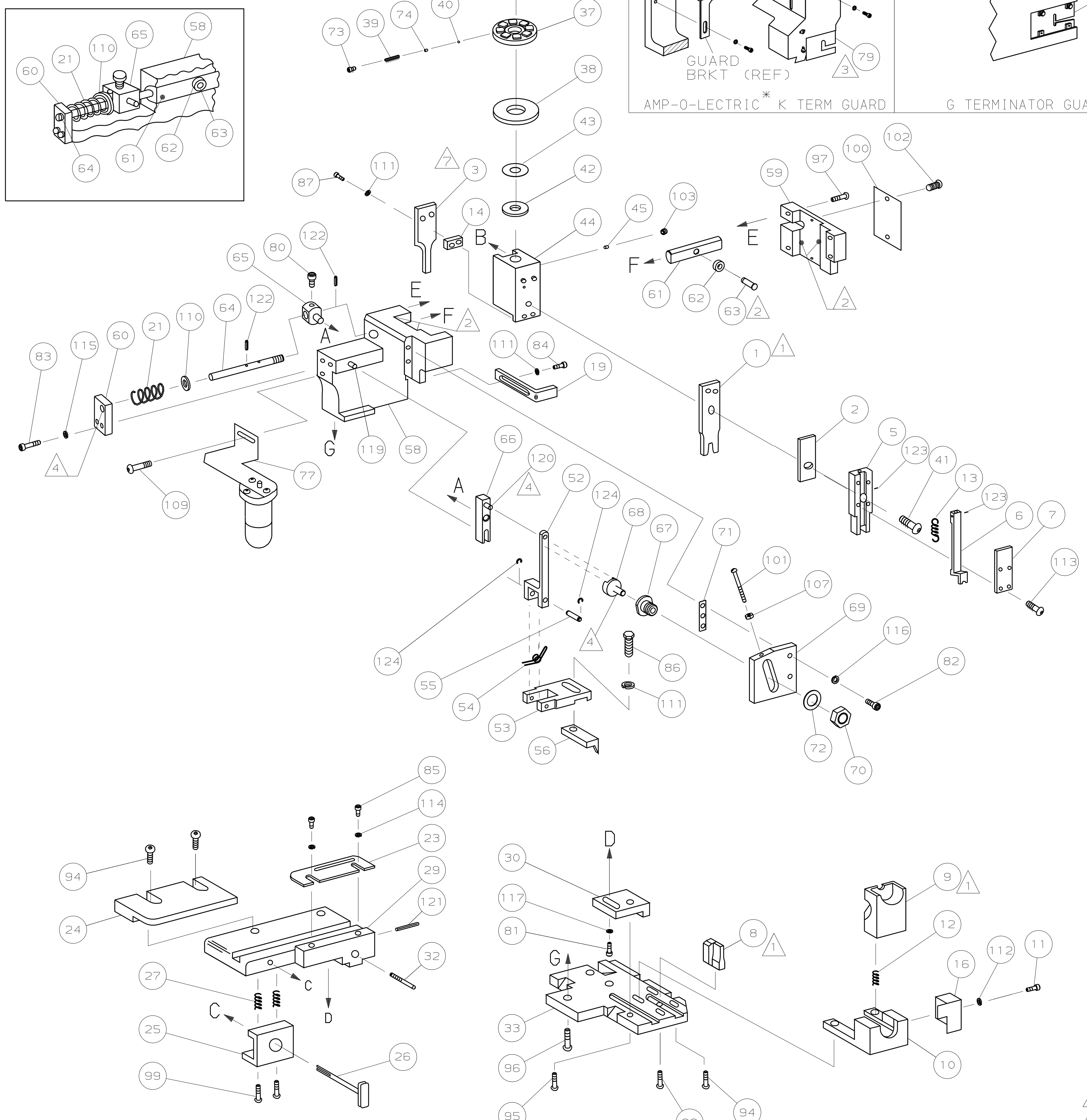

* Trademark of AMP Incorporated

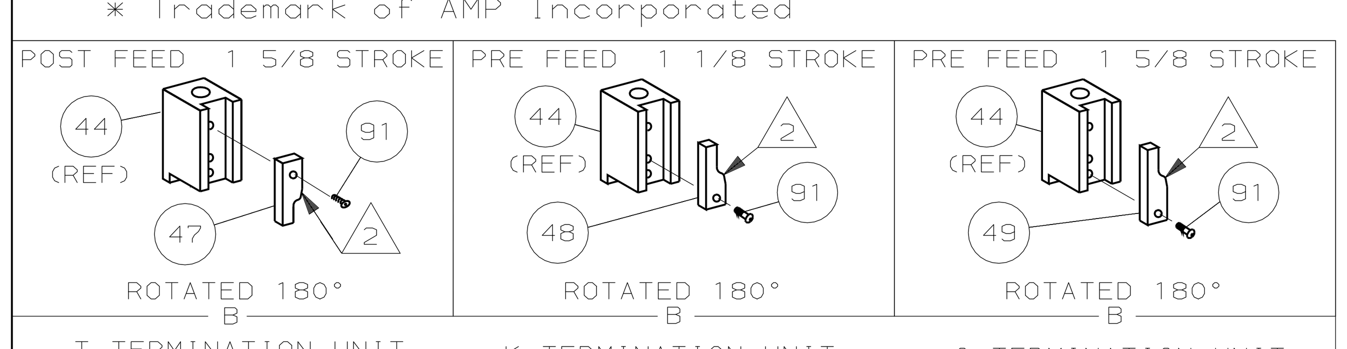

1. (triangle) RECOMMENDED SPARE PARTS.
2. (triangle) GREASE LIGHTLY.
3. (triangle) GUARD MUST BE IN PLACE WHEN OPERATING APPLICATOR IN A BENCH MACHINE.
4. (triangle) LUBRICATE DAILY USING NO. 20 MACHINE OIL.
5. ITEMS WITH QTY OF REF SPECIFIED (EXCEPT ITEMS 78 AND 79) ARE USED ON ITEM 46.
6. (triangle) CUT TO LENGTH AT ASSY
7. (triangle) MAY BE GROUND AT ASSEMBLY TO GIVE ACCEPTABLE HOLD DOWN.

TERMINAL NAME: CONTACT, PLUG		
		414713
TERM APPL SPEC		-

CRIMPING DATA

PAD LTR	CRIMP HEIGHT	WIRE SIZE
A	.029 ±.002	28
B	NOT	USED
C	NOT	USED
D	NOT	USED

CRIMP	SIZE	TYPE	RANGE
WIRE	.042	F	-
INSUL	-	-	-

FEED	APPL INST	SET UP GAGE	LAYOUT
.270	408-8040	458637-1	L1562
WIRE STRIP LENGTH	-		

~~-1~~	~~LEADMAKER~~	~~MECH POST FEED~~ OBSOLETE
-2	BENCH MODEL K	MECH PRE FEED
-3	BENCH MODEL G	MECH PRE FEED

PARTS LIST

Note	-3	-2	-1	U/M	DWG SIZE	PART NO	DESCRIPTION	ITEM NO
								129
								128
								127
								126
								125
	REF	REF	REF	-	A	21045-3	RING,RET "C"(ø.187)FD FING PIN	124
	2	2	2	-	A	21028-5	PIN,SLT SPR(ø.062x.43)DEP	123
	REF	REF	REF	-	A	5-21028-1	PIN,SLT SPR(ø.125x.50)ADJ ROD	122
	1	1	1	-	A	4-21028-0	PIN,SLT SPR(ø.093x.75)ST GDE PL	121
	REF	REF	REF	-	A	1-21030-1	PIN,DOWEL(ø.187x.50)LEVER	120
	REF	REF	REF	-	A	1-21030-6	PIN,DOWEL(ø.187x1.25)HOUSING	119
								118
	1	1	1	-	A	21024-5	WASHER, LOCK(#10)ADJ BLOCK	117
	REF	REF	REF	-	A	21024-5	WASHER,LOCK(#10)ADJ PLATE	116
	REF	REF	REF	-	A	21024-5	WASHER,LOCK(#10)FEED GDE ROD	115
	2	2	2	-	A	21024-2	WASHER,LOCK(#4)FRONT STP GUIDE	114
	4	4	4	-	A	1-21003-9	SCR,FH(6-32X.38) DEPRESSOR	113
	1	1	1	-	A	21024-3	WASHER,LOCK(#6)SHEAR STOP	112
	4	4	4	-	A	21024-4	WASHER,LOCK(#8)STRIPPER	111
	REF	REF	REF	-	A	21899-4	WASHER,FLAT(ø5/16)SCREW ADJ	110
	-	1	-	-	A	2-21002-6	SCR,BHC(10-32x.38)LUBE ASSY	109
								108
	REF	REF	REF	-	A	21018-5	NUT,HEX(6-32)FEED ADJ	107
								106
								105
								104
	1	1	1	-	A	21009-2	SCR,SKT SET(1/4-20x.25 LW)RAM	103
	2	2	2	-	A	21017-2	SCR,DRIVE(#2x.19)ID PLATE	102
	REF	REF	REF	-	A	6-23715-5	SCR,PAN HD(6-32x1.50)FEED ADJ	101
	1	1	1	-	B	461264-1	PLATE, IDENTIFICATION	100
	2	2	2	-	A	3-21002-0	SCR,BHC(10-32x.88)DRAG	99
	1	1	1	-	A	22733-8	SCR,BHC(8-32x.38 LW)ANVIL	98
	REF	REF	REF	-	A	2-21002-9	SCR,BHC(10-32x.75)CAP	97
	REF	REF	REF	-	A	2-22733-8	SCR,BHC(1/4-20x.62)HOUSING	96
	REF	REF	REF	-	A	2-21002-7	SCR,BHC(10-32x.50)SG ADJ BLOCK	95
	4	4	4	-	A	2-21002-2	SCR,BHC(8-32x.50)SHEAR	94
								93
								92
	1	1	1	-	A	1-21002-7	SCR,BHC(6-32x.38)CAM	91
								90
								89
								88
6	2	2	2	-	A	2-21000-7	SCR,SHC(8-32X.45)RETAINER	87
	1	1	1	-	A	2-22603-0	SCR,HEX HD(8-32x.31)FEED FINGER	86
	2	2	2	-	A	1-21000-3	SCR,SHC(4-40x.25)F ST GUIDE	85
	1	1	1	-	A	2-21000-7	SCR,SHC(8-32x.50)STRIPPER	84
	REF	REF	REF	-	A	3-21000-7	SCR,SHC(10-32x.75)FEED ROD GD	83
	REF	REF	REF	-	A	3-21000-6	SCR,SHC(10-32x.62)FD ADJ BLK	82
	1	1	1	-	A	3-21000-4	SCR,SHC(10-32x.38)SG ADJ BL	81
	REF	REF	REF	-	A	3-21000-4	SCR,SHC(10-32x.38)PIVOT BLK	80
3	-	1	-	-	D	1-455755-2	GUARD ASSY	79
3	REF	-	-	-	B	679532-1	INSERT, GUARD	78
	-	1	-	-	C	1-465184-0	LUBRICATOR ASSY	77
								76
								75
	1	1	1	-	A	690603-1	SPRING, ASSIST	74
	1	1	1	-	A	23030-1	SCR,SHC(6-32x.25 SL) DISC	73
	REF	REF	REF	-	A	458109-1	WASHER, SPECIAL	72
	REF	REF	REF	-	A	690517-1	SPACER	71
	REF	REF	REF	-	B	22594-8	NUT,HEX(1/2-20)	70
	REF	REF	REF	-	B	240628-1	PLATE, ADJUSTMENT	69
	REF	REF	REF	-	B	240626-1	SHAFT, PIVOT	68
	REF	REF	REF	-	B	240633-1	BUSHING	67
	REF	REF	REF	-	A	455680-1	LEVER, INTERMEDIATE	66
	REF	REF	REF	-	B	240629-1	BLOCK, PIVOT	65
	REF	REF	REF	-	A	240632-2	SCREW, ADJ FEED ROD	64
	REF	REF	REF	-	B	240659-3	PIN, CAM ROLLER	63
	REF	REF	REF	-	B	240658-1	ROLLER, CAM	62
	REF	REF	REF	-	B	454398-2	ROD, FEED	61
	REF	REF	REF	-	A	454178-1	GUIDE, FEED ROD	60
	REF	REF	REF	-	C	454220-1	CAP, RAM	59
	REF	REF	REF	-	D	454485-1	HOUSING	58
								57
	1	1	1	-	B	690542-2	PAWL, FEED	56
	REF	REF	REF	-	B	240624-1	PIN, FEED FINGER	55
	REF	REF	REF	-	B	691499-1	SPRING, FEED FINGER	54
	REF	REF	REF	-	B	690541-1	HOLDER, FEED FINGER	53
	REF	REF	REF	-	A	455679-1	LEVER, TERMINAL FEED ARM	52
								51
								50
	1	-	-	-	B	690602-6	CAM, PRE-FEED 1 5/8 ST	49
	-	1	-	-	B	690602-5	CAM, PRE-FEED 1 1/8 ST	48
	-	-	1	-	B	690501-4	CAM, POST-FEED 1 5/8 ST	47
	1	1	1	-	B	459456-1	APPLICATOR, BASIC (SUBASSY)	46
	1	1	1	-	A	690191-1	PLUG, NYLON	45
	1	1	1	-	C	455673-1	RAM	44
	1	1	1	-	A	690125-1	WASHER, LAMINATED	43
	1	1	1	-	A	690124-1	WASHER, RAM	42
	1	1	1	-	A	7-21002-9	BOLT, CRIMPER(5/16x1.00)	41
	1	1	1	-	A	23241-6	BALL, STEEL	40
	1	1	1	-	A	690170-1	SPRING, COMPRESSION	39
	1	1	1	-	A	690223-1	SPACER, INSULATION DISC	38
	1	1	1	-	D	4-690141-1	DISC, WIRE	37
	1	1	1	-	A	22480-5	WASHER, SPRING	36
	1	1	1	-	B	690212-1	POST, RAM	35
								34
	REF	REF	REF	-	D	455675-1	PLATE, BASE	33
	1	1	1	-	A	690432-3	SCREW, ADJUSTMENT	32
								31
	REF	REF	REF	-	B	455689-1	BLOCK, STRIP GUIDE ADJ	30
	1	1	1	-	C	455671-8	PLATE, STRIP GUIDE	29
								28
	2	2	2	-	A	1-22284-0	SPRING, DRAG	27
	1	1	1	-	B	690546-1	LEVER, DRAG RELEASE	26
	1	1	1	-	B	240792-1	DRAG, TERMINAL	25
	1	1	1	-	D	90765-9	GUIDE, STRIP (REAR)	24
	1	1	1	-	A	690438-1	GUIDE, STRIP (FRONT)	23
								22
	REF	REF	REF	-	A	4-22284-9	SPRING, FEED RETURN	21
								20
	1	1	-	-	B	690472-2	STRIPPER	19
								18
								17
	1	1	1	-	B	691667-1	GUARD, CHIP (FRONT)	16
								15
	1	1	1	-	C	5-240641-8	SPACER	14
	1	1	1	-	A	1-22286-5	SPRING, EXT	13
	1	1	1	-	A	1-23470-0	SPRING, SHEAR	12
	1	1	1	-	B	1-690461-4	STOP, SHEAR	11
	1	1	1	-	C	122536-1	HOLDER, SHEAR (FRONT)	10
1	1	1	1	-	C	122537-1	SHEAR, FLOAT (FRONT)	9
1	1	1	1	-	C	122535-1	ANVIL	8
	1	1	1	-	B	122543-1	PLATE, COVER	7
	1	1	1	-	B	122542-1	INSERT, DEPRESSOR	6
	1	1	1	-	C	122538-1	DEPRESSOR, SHEAR (FRONT)	5
								4
7	1	1	1	-	B	122947-1	RETAINER,PRODUCT	3
	1	1	1	-	C	1-455888-0	SPACER, CRIMPER	2
1	1	1	1	-	C	2-456401-1	CRIMPER, WIRE	1

QTY REQD PER ASSY — ◄ REVISION OF EACH ASSY NO (WHEN BLANK, USE DWG REVISION)

P	F	LTR	REVISION RECORD	APP	DATE
		B1	ECN 0150-0311-02	TE	3-02
		B	0150-6655-96	CE	2-96
		A1	OBSOLETE -1	TB	12-94
		A	ECN 0150-5465-94	CE	5-94

DIMENSIONS IN INCHES. DO NOT SCALE PRINT. TOLERANCES UNLESS OTHERWISE SPECIFIED: 2 PLC DEC ±- 3 PLC DEC ±- 4 PLC DEC ±- ANGLES ± - SURF TEXTURE: √ REMOVE BURRS, BREAK SHARP EDGES R.015 MAX

MATL - -	HT TR - -	FIN - -
DR 3/21/94 P.MATHIAS	APP 3-23-94 B.WOLFE	AMP — AMP Incorporated Harrisburg, PA 17105-3608
CHK 3-23-94 C.ERISMAN	REL 4/4/94 B. MORGAN	

NAME SIDE FEED HDM APPLICATOR — MACHINE REF MINI APPL

SCALE - | D | DWG NO 680069 | SHEET 1 OF 1 | REV B1

CAGE CODE 00779 — CUSTOMER AND ASSEMBLY DRAWING — RESTRICTED TO

THIS DRAWING IS A CONTROLLED DOCUMENT.
RELEASED FOR PUBLICATION ,19 .
RELEASED FOR PUBLICATION ALL RIGHTS RESERVED 12MAR2002
~~THIS DRAWING IS UNPUBLISHED.~~
© COPYRIGHT 2002

A 66

Общество с ограниченной ответственностью «МосЧип» ИНН 7719860671 / КПП 771901001
Адрес: 105318, г.Москва, ул.Щербаковская д.3, офис 1107

Данный компонент на территории Российской Федерации

Вы можете приобрести в компании MosChip.

Для оперативного оформления запроса Вам необходимо перейти по данной ссылке:

http://moschip.ru/get-element

Вы можете разместить у нас заказ для любого Вашего проекта, будь то серийное производство или разработка единичного прибора.

В нашем ассортименте представлены ведущие мировые производители активных и пассивных электронных компонентов.

Нашей специализацией является поставка электронной компонентной базы двойного назначения, продукции таких производителей как XILINX, Intel (ex.ALTERA), Vicor, Microchip, Texas Instruments, Analog Devices, Mini-Circuits, Amphenol, Glenair.

Сотрудничество с глобальными дистрибьюторами электронных компонентов, предоставляет возможность заказывать и получать с международных складов практически любой перечень компонентов в оптимальные для Вас сроки.

На всех этапах разработки и производства наши партнеры могут получить квалифицированную поддержку опытных инженеров.

Система менеджмента качества компании отвечает требованиям в соответствии с ГОСТ Р ИСО 9001, ГОСТ РВ 0015-002 и ЭС РД 009

Офис по работе с юридическими лицами:

105318, г.Москва, ул.Щербаковская д.3, офис 1107, 1118, ДЦ «Щербаковский»

Телефон: +7 495 668-12-70 (многоканальный)

Факс: +7 495 668-12-70 (доб.304)

E-mail: info@moschip.ru

Skype отдела продаж:
moschip.ru
moschip.ru_4
moschip.ru_6
moschip.ru_9