SIDE ROTARY

SINGLE POLE AND DOUBLE POLE (NON PLUG IN)

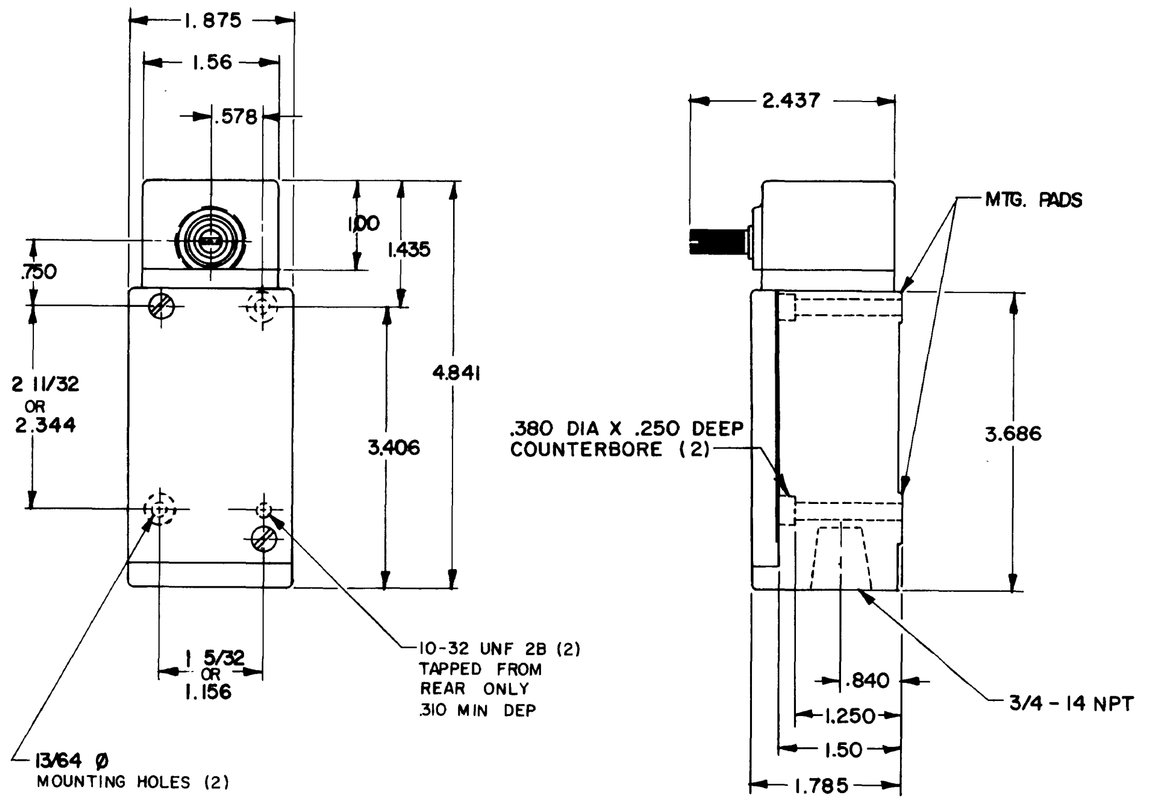

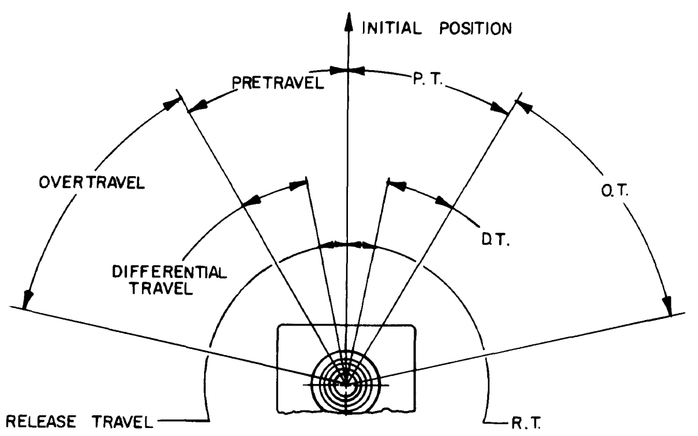

OPERATING CHARACTERISTICS	LS2A MOMENTARY		LS2M CENTER NEUTRAL DOUBLE POLE ONLY	LS 2N MAINTAINED	LS2H MOMENTARY LOW PRETRAVEL & LOW TORQUE		LS2L SEQUENCE DOUBLE POLE ONLY
PRETRAVEL (MAX)	15°		18°	65°	9°		1 ST STEP 15°-2 ND STEP 10° ADD'L
OVERTRAVEL (MIN)	60°		57°	20°	66°		48°
DIFFERENTIAL TRAVEL (MAX)	Single Pole 5°	Double Pole 7°	10°	40°	Single Pole 3°	Double Pole 4°	5°
TOTAL TRAVEL (REF)	75°		75°	90°	75°		75°
OPERATING TORQUE (MAX)	4 IN. LBS		4 IN. LBS	4 IN. LBS	1.7 IN. LBS		4 IN. LBS.
FULL TRAVEL TORQUE (MAX)	4 IN. LBS		4 IN. LBS	N/A	1.7 IN. LBS		4 IN. LBS.

MICRO SWITCH
a Honeywell Division
FED. MFG. CODE 91929

SWITCH - ENCLOSED

CATALOG LISTING
LS2 SERIES
CHART 1

PLUNGER TYPE TOP
SINGLE POLE AND DOUBLE POLE
(NON PLUG IN)

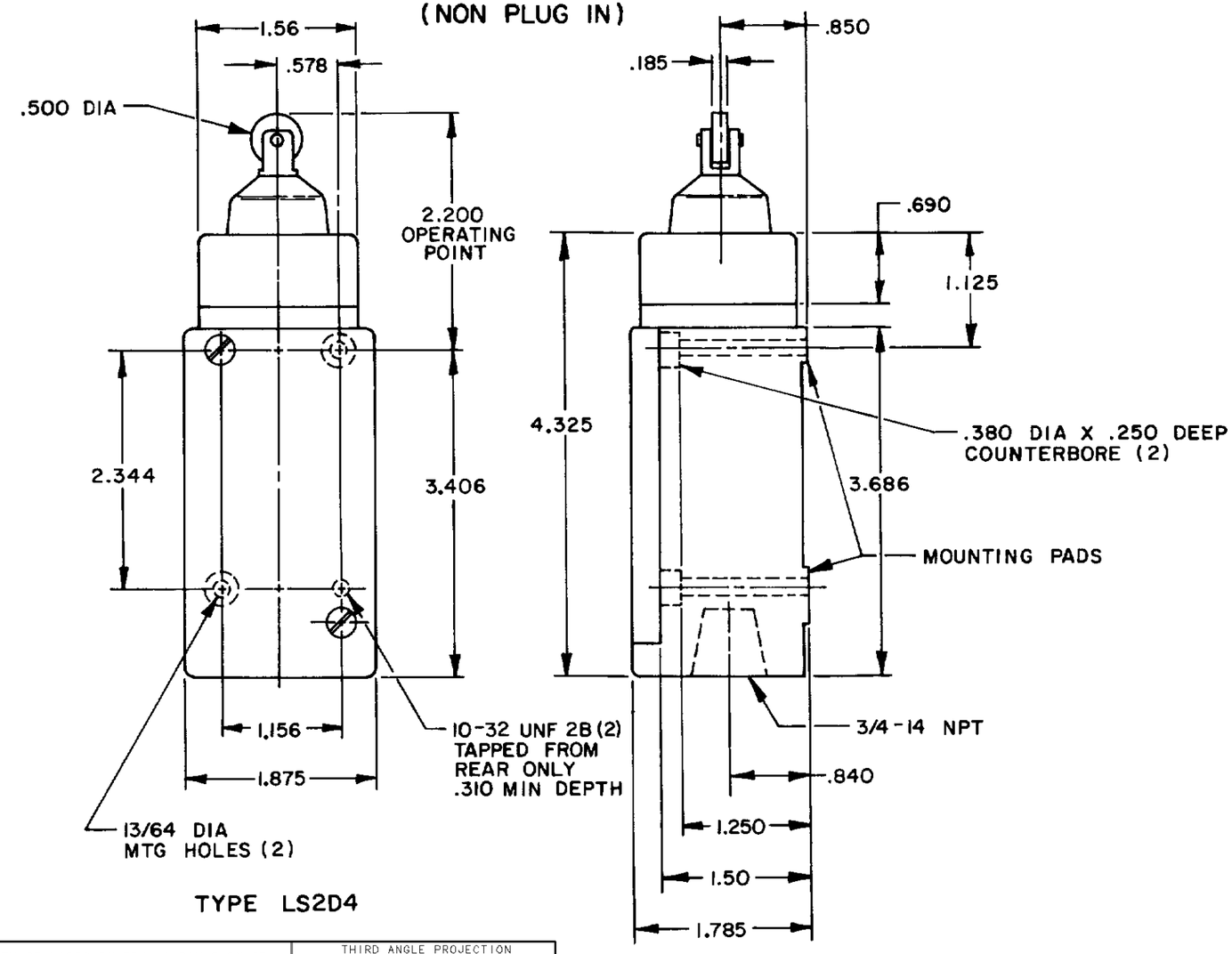

TYPE LS2D4

NOTE
1. OPERATING POINT GIVEN IN RELATION TO TOP MOUNTING HOLE
2. NOT APPLICABLE FOR 3N (DIRECT ACTING BASIC)

THIS DRAWING COVERS A PROPRIETARY ITEM AND IS THE PROPERTY OF MICRO SWITCH, A DIVISION OF HONEYWELL. THIS DRAWING IS NOT TO BE COPIED OR USED WITHOUT THE APPROVAL OF MICRO SWITCH

THIRD ANGLE PROJECTION

SCALE NONE

DO NOT SCALE PRINT

CHARACTERISTICS	
OPERATING FORCE	4 LBS MAX
OPERATING POINT	2.200±.040
FULL OVERTRAVEL FORCE	7 LBS MAX
PRETRAVEL	.070 MAX
DIFFERENTIAL TRAVEL	S.P. - .015 MAX, D.P. - .020 MAX (2)
OVERTRAVEL	.190 MIN

ELECTRICAL DATA
CONTACT ARRANGEMENT

UNLESS OTHERWISE SPECIFIED TOLERANCES ARE

ONE PLACE	(.0)	±.030
TWO PLACE	(.00)	±.015
THREE PLACE	(.000)	±.005
ANGLES		±

WEIGHT

LS2 SERIES
CATALOG LISTING
LS2 SERIES
CHART 1
PAGE 2 OF 4
ISSUE 7
M
REPLACES
RELEASE NO. CO-78498
CHECK
REVISIONS

A	CO 82000	JAK 13 NOV 95
B	CO 83227	JAK 6 NOV 96
C	C093789	DLT 29 OCT 98
D	204630	CSL 2 JAN 02
E	206344	MDM 5 SEP 02
F	0002358	CSL 2 DEC 03

CHECK 17 NOV 95
JAF
CHECK 13 NOV 95
DRAWN JAK
RASTER

SIDE PLUNGER

SINGLE POLE AND DOUBLE POLE (NON PLUG IN)

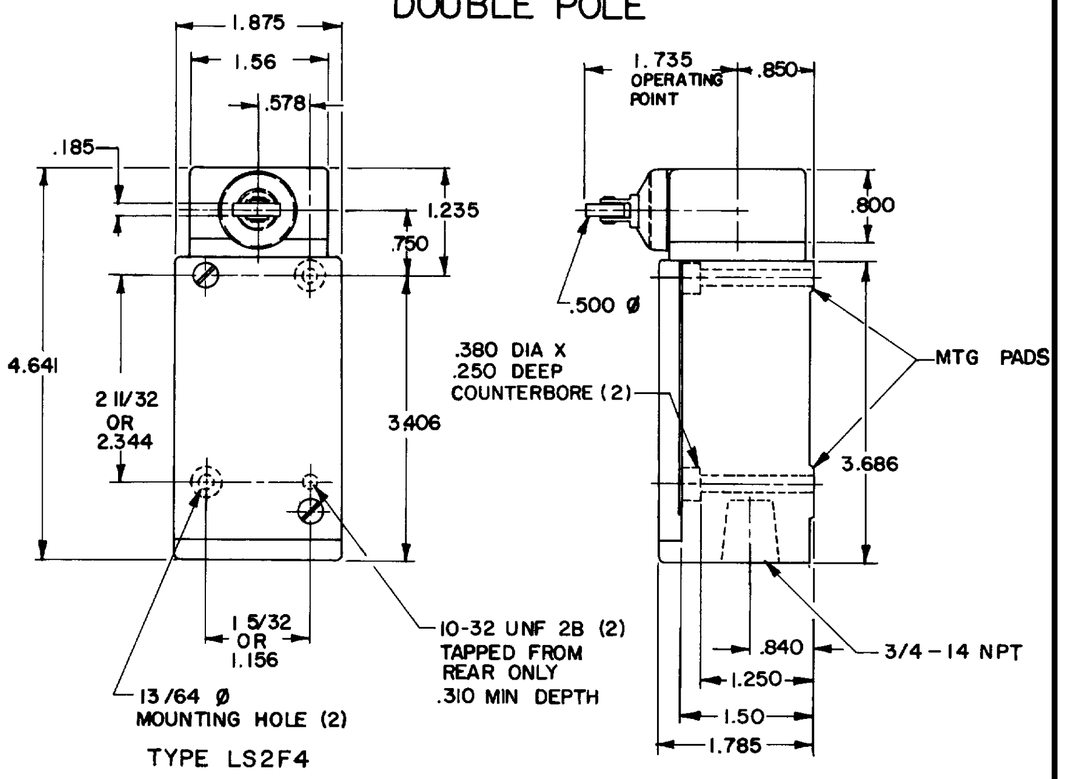

TYPE LS2F4

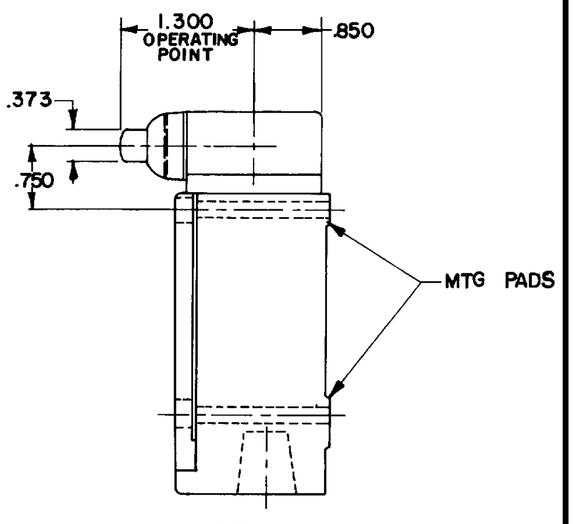

TYPE LS2E4

WIRING BASIC SWITCH

(SAME POLARITY MUST BE OBSERVED FOR EACH POLE)

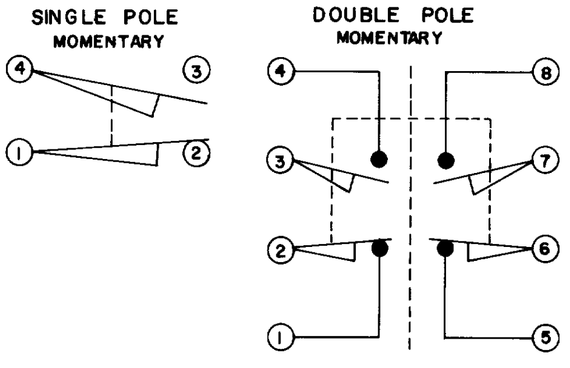

SEE SIDE VIEW FOR OPERATING POINTS

CHARACTERISTICS	
PRETRAVEL (MAX)	.100
DIFFERENTIAL TRAVEL (MAX)	.045
OVERTRAVEL (MIN)	.190
OPERATING FORCE (MAX)	6 LBS
FULL OVERTRAVEL FORCE (MAX)	6 LBS

ELECTRICAL RATINGS

10 AMP CONT.

A.C. VOLTAGE	AMPS AT .35 POWER FACTOR			
	SINGLE POLE		DOUBLE POLE	
	MAKE	BREAK	MAKE	BREAK
120	60	6	30	3
240	30	3	15	1.5
480	15	1.5	7.5	.75
600	12	1.2	6	.6

D.C. VOLTAGE	MAKE & BREAK INDUCTIVE	RESISTIVE
120	0.25	0.80
240	0.15	0.40

MASTER REDUCED

MICRO SWITCH
FREEPORT ILLINOIS U.S.A.
A DIVISION OF HONEYWELL
FED MFG CODE 91929

THIS DRAWING COVERS A PROPRIETARY ITEM AND IS THE PROPERTY OF MICRO SWITCH A DIVISION OF HONEYWELL. THIS DRAWING IS NOT TO BE COPIED OR USED WITHOUT THE APPROVAL OF MICRO SWITCH

SWITCH - ENCLOSED

CATALOG LISTING
LS 2 SERIES
CHART 1

THIRD ANGLE PROJECTION
SCALE NONE
DO NOT SCALE PRINT

MICRO SWITCH
a Honeywell Division
FED. MFG. CODE 91929

SWITCH - ENCLOSED

CATALOG LISTING
LS2 SERIES
CHART I

PLUNGER TYPE TOP (PLAIN)

SINGLE POLE AND DOUBLE POLE
(NON PLUG IN)

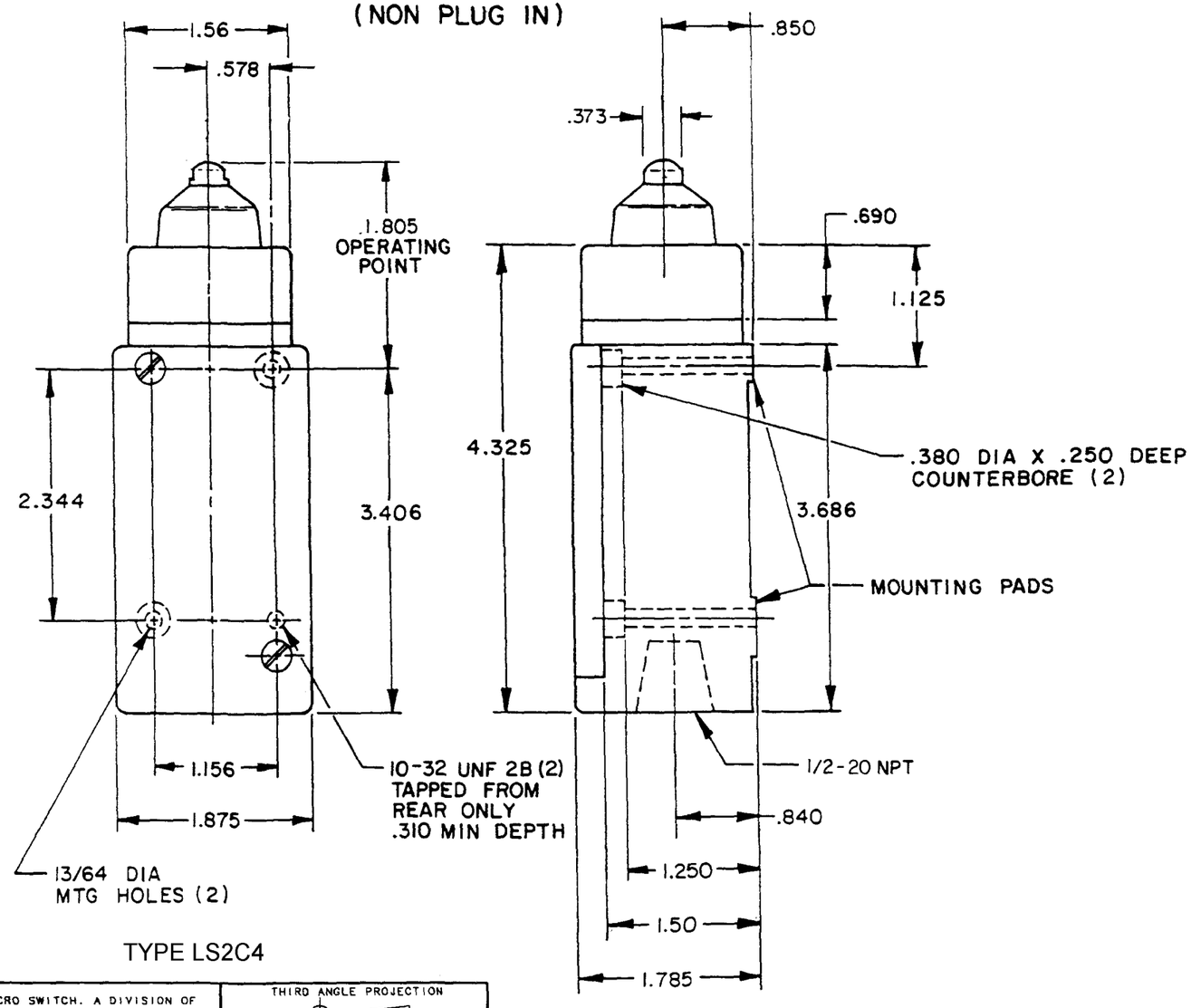

TYPE LS2C4

NOTE
1. OPERATING POINT GIVEN IN RELATION TO TOP MOUNTING HOLE

THIS DRAWING COVERS A PROPRIETARY ITEM AND IS THE PROPERTY OF MICRO SWITCH. A DIVISION OF HONEYWELL. THIS DRAWING IS NOT TO BE COPIED OR USED WITHOUT THE APPROVAL OF MICRO SWITCH

THIRD ANGLE PROJECTION

SCALE NONE

DO NOT SCALE PRINT

CHARACTERISTICS	
OPERATING FORCE	4 LBS MAX
DIFFERENTIAL FORCE	1.805 ± .040
RELEASE FORCE	7 LBS MAX
PRETRAVEL	.070 MAX
DIFFERENTIAL TRAVEL	S.P. - .015 MAX D.P. - .020 MAX
OVERTRAVEL	.190 MIN

ELECTRICAL DATA

CONTACT ARRANGEMENT

UNLESS OTHERWISE SPECIFIED TOLERANCES ARE

ONE PLACE	(.0)	±.030
TWO PLACE	(.00)	±.015
THREE PLACE	(.000)	±.005
ANGLES		±

WEIGHT

CATALOG LISTING LS2 SERIES CHART I
PAGE 4 OF 4
RELEASE NO. PR-20972 REPLACES
ISSUE M 7
CHECK
REVISIONS
A CO-82000 JAK 13 NOV 95
B C093789 DLT 29 OCT 98
C 204630 CSL 2 JAN 02
D 206344 MDM 5 SEP 02 CHECK
E 0002358 CSL 2 DEC 03
13 JUN 94
KEU CHECK
13 JUN 94
RASTER DRAWN KEU

Общество с ограниченной ответственностью «МосЧип» ИНН 7719860671 / КПП 771901001
Адрес: 105318, г.Москва, ул.Щербаковская д.3, офис 1107

Данный компонент на территории Российской Федерации

Вы можете приобрести в компании MosChip.

Для оперативного оформления запроса Вам необходимо перейти по данной ссылке:

http://moschip.ru/get-element

Вы можете разместить у нас заказ для любого Вашего проекта, будь то серийное производство или разработка единичного прибора.

В нашем ассортименте представлены ведущие мировые производители активных и пассивных электронных компонентов.

Нашей специализацией является поставка электронной компонентной базы двойного назначения, продукции таких производителей как XILINX, Intel (ex.ALTERA), Vicor, Microchip, Texas Instruments, Analog Devices, Mini-Circuits, Amphenol, Glenair.

Сотрудничество с глобальными дистрибьюторами электронных компонентов, предоставляет возможность заказывать и получать с международных складов практически любой перечень компонентов в оптимальные для Вас сроки.

На всех этапах разработки и производства наши партнеры могут получить квалифицированную поддержку опытных инженеров.

Система менеджмента качества компании отвечает требованиям в соответствии с ГОСТ Р ИСО 9001, ГОСТ РВ 0015-002 и ЭС РД 009

Офис по работе с юридическими лицами:

105318, г.Москва, ул.Щербаковская д.3, офис 1107, 1118, ДЦ «Щербаковский»

Телефон: +7 495 668-12-70 (многоканальный)

Факс: +7 495 668-12-70 (доб.304)

E-mail: info@moschip.ru

Skype отдела продаж:
moschip.ru
moschip.ru_4
moschip.ru_6
moschip.ru_9