~~THIS DRAWING IS UNPUBLISHED.~~ RELEASED FOR PUBLICATION 2008

© COPYRIGHT 2008 BY TYCO ELECTRONICS CORPORATION. ALL RIGHTS RESERVED.

LOC	DIST
A1	–

REVISIONS

P	LTR	DESCRIPTION	DATE	DWN	APVD
	A3	REDRAWN TO PRO/E	26.01.09	DZ	TK
	A4	REVISED PER ECO-09-026444	27NOV09	KK	AEG
	A5	WIRE RANGE IN NOTE 1 CORRECTED	22FEB2010	PKS	RRP
	A6	DRAFTING ERROR	24NOV2010	PKS	MP

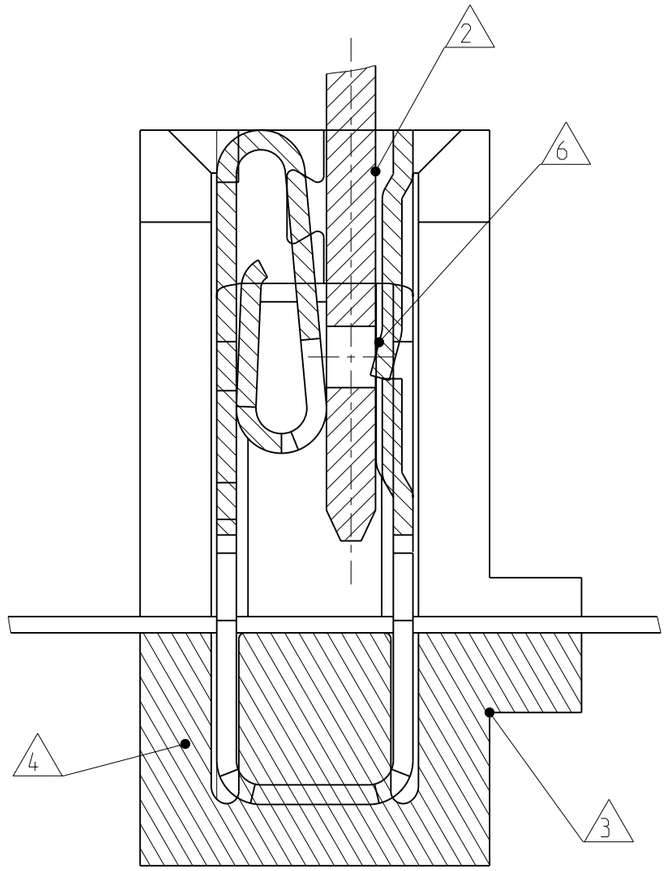

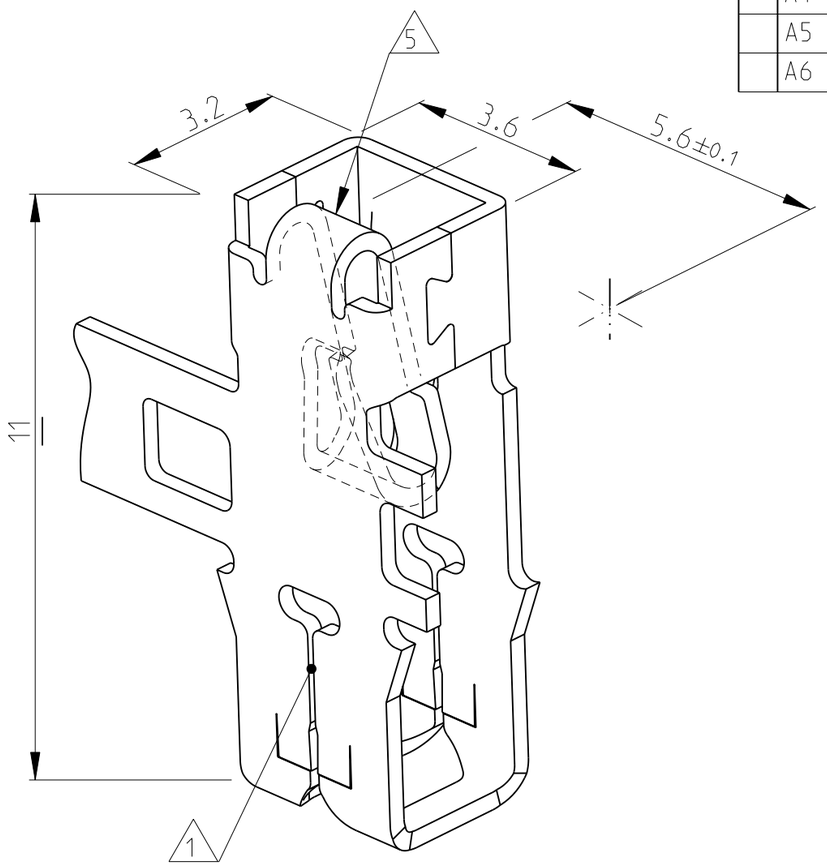

1. Kontakt geeignet fuer:
Lackdraht ∅0.18-0.265mm
(Einzeldraht oder zwei Draehte gleichen Durchmessers)
Slot accepts:
SINGLE MAGNET WIRE ∅0.18-0.265mm
DOUBLE MAGNET WIRE SAME DIAMETERS

2. Flachstecker A2.8-0.5mm oder A2.8-0.8mm nach DIN 46244
FLAT PIN A2.8-0.5mm OR A2.8-0.8mm ACCORDING TO DIN 46244

3. Bereich wird beim Kontaktieren abgetrennt
AREA WILL BE CUTTED OF BY TERMINATION

4. Kontakt Kammer nach Zeichnung 411-18514
CAVITY ACCORDING DWG 411-18514

5. Kennziffer fuer Lackdrahtbereich (4)
IDENTIFICATION NO. (4)

6. Unter Vorstrich-Zahl 1-...
auch "ohne" Rastnase lieferbar
UNDER PRAEFIX NO: 1- ....
ALSO "WITHOUT LOCKING NOSE AVAILABEL

7	OBSOLETE	~~1-964114-2~~ 6	A	–	MAG-MATE Kontakt "ohne"	CuNiSi	nachverzinnt
		1-964114-1 6	A	–	MAG-MATE Kontakt "ohne"	CuNiSi	vorverzinnt
7	OBSOLETE	~~964114-2~~	A	–	MAG-MATE Kontakt "mit"	CuNiSi	nachverzinnt
7	OBSOLETE	~~964114-1~~	A	–	MAG-MATE Kontakt "mit"	CuNiSi	vorverzinnt
		BESTELL-NR.	POS.	STÜCK	BENENNUNG EINZELTEIL	WERKSTOFF	OBERFLÄCHE FARBE

7. OBSOLETE PARTS: OBSOLETE CIS STREAMLINING PER D.RENAUD/D.SINISI

THIS DRAWING IS A CONTROLLED DOCUMENT FOR TYCO ELECTRONICS CORPORATION. IT IS SUBJECT TO CHANGE AND THE CONTROLLING ENGINEERING ORGANIZATION SHOULD BE CONTACTED FOR THE LATEST REVISION.

DIMENSIONS: mm

TOLERANCES UNLESS OTHERWISE SPECIFIED: n. ISO 8015, n. ISO2768-mH-E n. DIN 16901-140

0 PLC	±±0.2mm
1 PLC	±-
2 PLC	±-
3 PLC	±-
4 PLC	±-
ANGLES	±1°

MATERIAL: SEE TABLE

FINISH: SEE TABLE

DWN	ATZMANN	13-08-97
CHK	PLÖßER	13-08-97
APVD	ZANDER	13-08-97

PRODUCT SPEC: –

APPLICATION SPEC: –

WEIGHT: –

Tyco Electronics

Tyco Electronics AMP GmbH
64625 Bensheim (Germany)

NAME: MAG-MATE TERMINAL WITH TAB-RECEPT. 2.8-0.5/0.8

SIZE	CAGE CODE	DRAWING NO	RESTRICTED TO
A3	00779	C-964114	–

CUSTOMER DRAWING

SCALE 10:1 SHEET 1 OF 1 REV A6

AMP 1470-19 REV 31MAR2000

Pro/ENGINEER DRAWING

Общество с ограниченной ответственностью «МосЧип» ИНН 7719860671 / КПП 771901001
Адрес: 105318, г.Москва, ул.Щербаковская д.3, офис 1107

Данный компонент на территории Российской Федерации

Вы можете приобрести в компании MosChip.

Для оперативного оформления запроса Вам необходимо перейти по данной ссылке:

http://moschip.ru/get-element

Вы можете разместить у нас заказ для любого Вашего проекта, будь то серийное производство или разработка единичного прибора.

В нашем ассортименте представлены ведущие мировые производители активных и пассивных электронных компонентов.

Нашей специализацией является поставка электронной компонентной базы двойного назначения, продукции таких производителей как XILINX, Intel (ex.ALTERA), Vicor, Microchip, Texas Instruments, Analog Devices, Mini-Circuits, Amphenol, Glenair.

Сотрудничество с глобальными дистрибьюторами электронных компонентов, предоставляет возможность заказывать и получать с международных складов практически любой перечень компонентов в оптимальные для Вас сроки.

На всех этапах разработки и производства наши партнеры могут получить квалифицированную поддержку опытных инженеров.

Система менеджмента качества компании отвечает требованиям в соответствии с ГОСТ Р ИСО 9001, ГОСТ РВ 0015-002 и ЭС РД 009

Офис по работе с юридическими лицами:

105318, г.Москва, ул.Щербаковская д.3, офис 1107, 1118, ДЦ «Щербаковский»

Телефон: +7 495 668-12-70 (многоканальный)

Факс: +7 495 668-12-70 (доб.304)

E-mail: info@moschip.ru

Skype отдела продаж:
moschip.ru
moschip.ru_4
moschip.ru_6
moschip.ru_9