**MICRO SWITCH**
A DIVISION OF MINNEAPOLIS-HONEYWELL REGULATOR COMPANY
FREEPORT, ILLINOIS
FED. MFR. CODE 91929

# SWITCH—BASIC

CATALOG LISTING
**41TB5-3**

THIS DRAWING COVERS A PROPRIETARY ITEM AND IS THE PROPERTY OF MICRO SWITCH, A DIVISION OF HONEYWELL. THIS DRAWING IS NOT TO BE COPIED OR USED WITHOUT THE APPROVAL OF MICRO SWITCH.

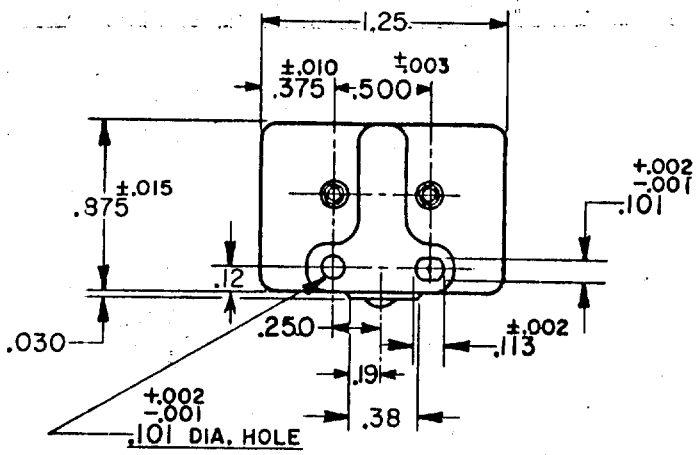


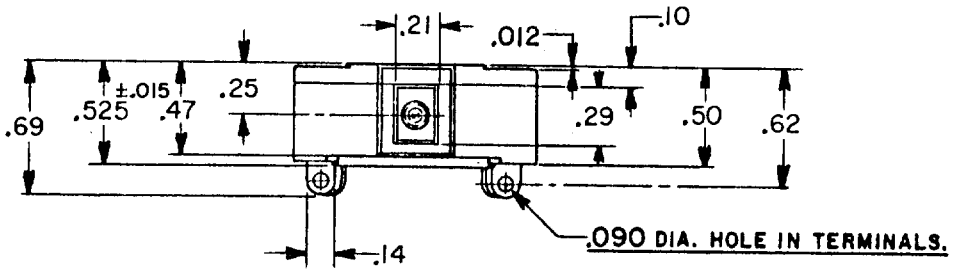


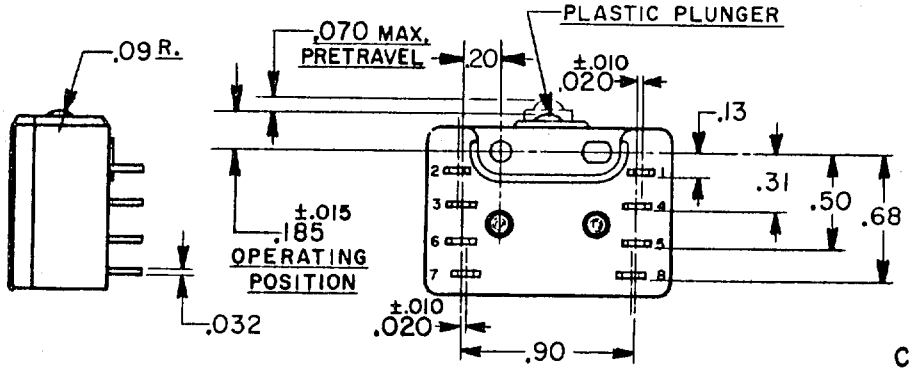


**NOTE—**

1—TERMINALS ARE PLATED FOR SOLDERING.
2—TERMINALS 1 & 2 ALSO 5 & 6 NORMALLY OPEN CIRCUITS.
3—TERMINALS 3 & 4 ALSO 7 & 8 NORMALLY CLOSED CIRCUITS.
4—SWITCH WILL WITHSTAND TEMPERATURE OF 300° F.

## CIRCUIT DIAGRAM

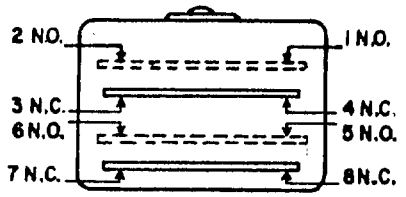


## CHARACTERISTICS

OPERATING FORCE — 20 — 36 OZ. (B)
RELEASE FORCE — 8 OZ. MIN.
DIFFERENTIAL TRAVEL — .025 — .045
OVERTRAVEL — .010 MIN.

## ELECTRICAL DATA

CONTACT ARRANGEMENT
SEE CIRCUIT DIAGRAM

UL RECOGNIZED - FILE E12252
CODE L25 10A - 125 OR 250 VAC
1/2HP - 125 VAC

SCALE — FULL
DO NOT SCALE PRINT

UNLESS OTHERWISE SPECIFIED
DIMENSIONS ARE IN INCHES
**TOLERANCES ARE:**

| | | |
|---|---|---|
| ONE PLACE | (.0) | ±.030 |
| TWO PLACE | (.00) | ±.015 |
| THREE PLACE | (.000) | ±.005 |
| ANGLES | | ± |

WEIGHT .03 LB.

(M) SKETCH 9977
ISSUE 1
REPLACES
RELEASE NO. SR 4525
DRAWING NUMBER M 41TB5-3
ISSUE X 2 X 6 X 8
CHECK CNT 13 JUNE 55
CHECK STATE 27 MAY 55
CHECK
CHECK TRN 16 JUNE 55
DRAWN N.H.L. 25 MAY '55

REVISIONS

| | | |
|---|---|---|
| A | C.O. 10937 | K. A. F. 6 NOV. 56 |
| B | CO 12377 | J. E. C. 9 JAN. 58 |
| C | CO 16601 | K L B 4 JAN 62 |
| D | CO 33498 | D B W 14 MAY 74 |
| E | CO 73349 | DAW 13 JUN 93 |

74-96

Общество с ограниченной ответственностью «МосЧип» ИНН 7719860671 / КПП 771901001
Адрес: 105318, г.Москва, ул.Щербаковская д.3, офис 1107

**Данный компонент на территории Российской Федерации**

**Вы можете приобрести в компании MosChip.**

Для оперативного оформления запроса Вам необходимо перейти по данной ссылке:

http://moschip.ru/get-element

Вы можете разместить у нас заказ для любого Вашего проекта, будь то серийное производство или разработка единичного прибора.

В нашем ассортименте представлены ведущие мировые производители активных и пассивных электронных компонентов.

Нашей специализацией является поставка электронной компонентной базы двойного назначения, продукции таких производителей как XILINX, Intel (ex.ALTERA), Vicor, Microchip, Texas Instruments, Analog Devices, Mini-Circuits, Amphenol, Glenair.

Сотрудничество с глобальными дистрибьюторами электронных компонентов, предоставляет возможность заказывать и получать с международных складов практически любой перечень компонентов в оптимальные для Вас сроки.

На всех этапах разработки и производства наши партнеры могут получить квалифицированную поддержку опытных инженеров.

Система менеджмента качества компании отвечает требованиям в соответствии с ГОСТ Р ИСО 9001, ГОСТ РВ 0015-002 и ЭС РД 009

**Офис по работе с юридическими лицами:**

105318, г.Москва, ул.Щербаковская д.3, офис 1107, 1118, ДЦ «Щербаковский»

Телефон: +7 495 668-12-70 (многоканальный)

Факс: +7 495 668-12-70 (доб.304)

E-mail: info@moschip.ru

Skype отдела продаж:
moschip.ru
moschip.ru_4
moschip.ru_6
moschip.ru_9