THIS DRAWING IS UNPUBLISHED. RELEASED FOR PUBLICATION -,- .
© COPYRIGHT – TE Connectivity Ltd. ALL RIGHTS RESERVED.

REVISIONS

P	LTR	DESCRIPTION	DATE	DWN	APVD
	E	REV PER 063A-0123-02	07MAR02	—	JR/MS
	E1	REV PER ECO-17-008808	29JAN2018	RS	DR

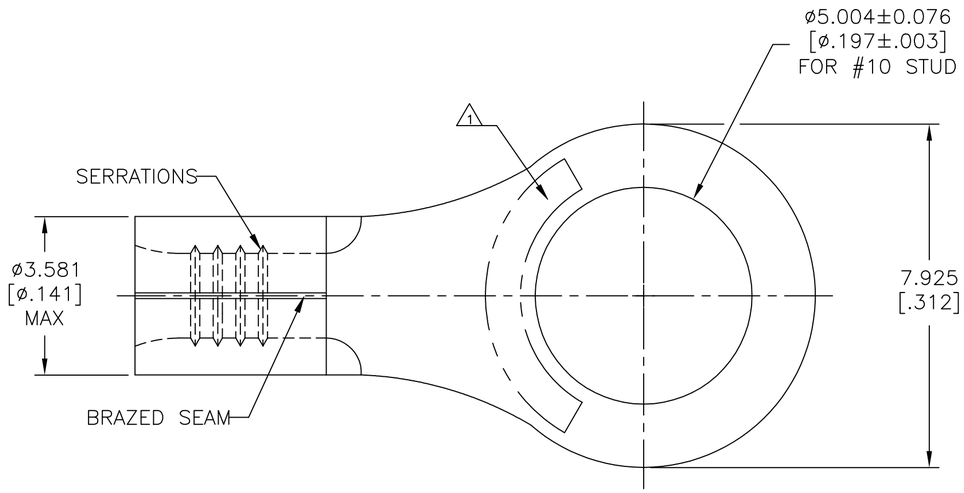

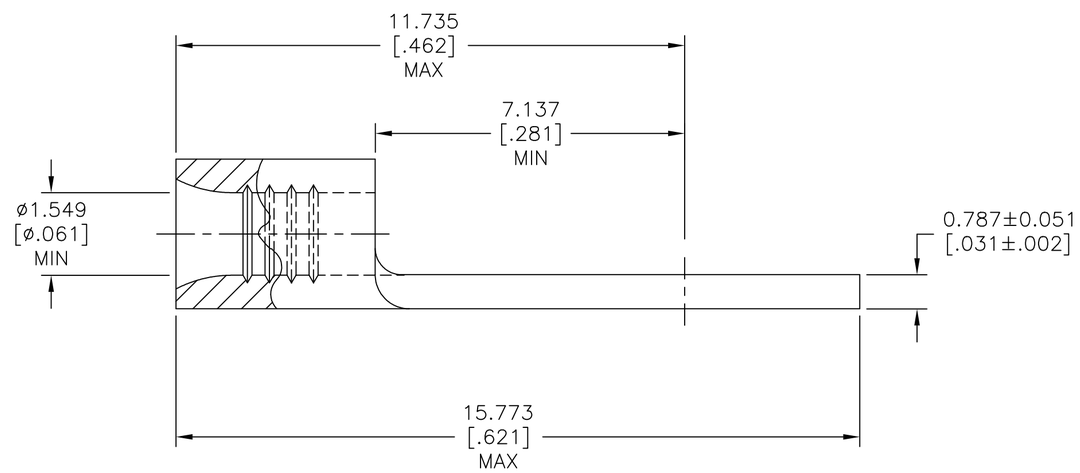

AMP WIRE RANGE	E13288 Listed
22–16 AWG SOLID OR STRANDED	22–16 AWG SOLID OR STRANDED

LR7189 Certified	MILITARY P/N AND CLASS
22–16 AWG SOLID OR STRANDED	M7928/7-4 CLASS 2 P/N 34112 & 2-34112-2 ONLY

1. STAMP AMP 22–18* APPROX AS SHOWN 22–16 TERMINALS ARE STAMPED 22–18 IN ACCORDANCE WITH MILITARY SPECIFICATION SAE AS7928 COMMERCIAL WIRE RANGE IS 22–16
2. NOTE DELETED
3. 0.00254[.000100] MIN TIN PER ASTM B–545
4. CLEANED, UNPLATED
5. UL486 A–B OR SAE AS7928

34112

FINISH	QTY.	PACKAGE TYPE	PART NO.
4	1000	LOOSE PIECE	34112-3
3	100	LOOSE PIECE, BOX	8-34112-1
3	5000	ON TAPE	2-34112-2
3	1000	LOOSE PIECE	34112

AMP INCORPORATED
CUSTOMER SERVICE SYSTEMS

FOR ADDITIONAL PRODUCT INFORMATION OR COPIES OF DRAWINGS AND TECHNICAL DOCUMENTS	PRODUCT INFORMATION CENTER 1-800-522-6752
FOR APPLICATION TOOLING INFORMATION	TOOLING ASSISTANCE CENTER 1-800-722-1111
FOR ORDER ENTRY	1-800-526-5142

MAX RECOMMENDED OPERATING TEMPERATURE: 170°C [338°F] MAX

VOLTAGE RATING: NOT APPLICABLE

WIRE CROSS SECTIONAL AREA RANGE, 0.26–1.65mm² [509–3,260] CIR MILS SOLID OR STRANDED

THIS DRAWING IS A CONTROLLED DOCUMENT.

DIMENSIONS: mm [INCHES]

TOLERANCES UNLESS OTHERWISE SPECIFIED:
0 PLC ± –
1 PLC ± –
2 PLC ± –
3 PLC ± 0.127[.005]
4 PLC ± –
ANGLES ± –

MATERIAL: COPPER PER ASTM B–152 ANNEALED

FINISH: SEE NOTES

DWN TA BRINKMAN 3–10–93
CHK DA PATTERSON 3–10–93
APVD JL MECKLEY 3–10–93
PRODUCT SPEC — 5
APPLICATION SPEC —
WEIGHT —

TE Connectivity Ltd.

NAME: TERMINAL, RING TONGUE, SOLISTRAND,™ 22–16 AWG

SIZE	CAGE CODE	DRAWING NO	RESTRICTED TO
A2	00779	C-34112	—

CUSTOMER DRAWING | SCALE 10:1 | SHEET 1 OF 1 | REV E1

1471-9 (1/15)

Общество с ограниченной ответственностью «МосЧип» ИНН 7719860671 / КПП 771901001
Адрес: 105318, г.Москва, ул.Щербаковская д.3, офис 1107

Данный компонент на территории Российской Федерации

Вы можете приобрести в компании MosChip.

Для оперативного оформления запроса Вам необходимо перейти по данной ссылке:

http://moschip.ru/get-element

Вы можете разместить у нас заказ для любого Вашего проекта, будь то серийное производство или разработка единичного прибора.

В нашем ассортименте представлены ведущие мировые производители активных и пассивных электронных компонентов.

Нашей специализацией является поставка электронной компонентной базы двойного назначения, продукции таких производителей как XILINX, Intel (ex.ALTERA), Vicor, Microchip, Texas Instruments, Analog Devices, Mini-Circuits, Amphenol, Glenair.

Сотрудничество с глобальными дистрибьюторами электронных компонентов, предоставляет возможность заказывать и получать с международных складов практически любой перечень компонентов в оптимальные для Вас сроки.

На всех этапах разработки и производства наши партнеры могут получить квалифицированную поддержку опытных инженеров.

Система менеджмента качества компании отвечает требованиям в соответствии с ГОСТ Р ИСО 9001, ГОСТ РВ 0015-002 и ЭС РД 009

Офис по работе с юридическими лицами:

105318, г.Москва, ул.Щербаковская д.3, офис 1107, 1118, ДЦ «Щербаковский»

Телефон: +7 495 668-12-70 (многоканальный)

Факс: +7 495 668-12-70 (доб.304)

E-mail: info@moschip.ru

Skype отдела продаж:
moschip.ru
moschip.ru_4
moschip.ru_6
moschip.ru_9