THIS DRAWING IS UNPUBLISHED. RELEASED FOR PUBLICATION 20
© COPYRIGHT 20 BY - ALL RIGHTS RESERVED.

REVISIONS

| P | LTR | DESCRIPTION | DATE | DWN | APVD |
|---|---|---|---|---|---|
| | C2 | REVISED PER ECO-14-015436 | 13OCT2014 | NK | MM |

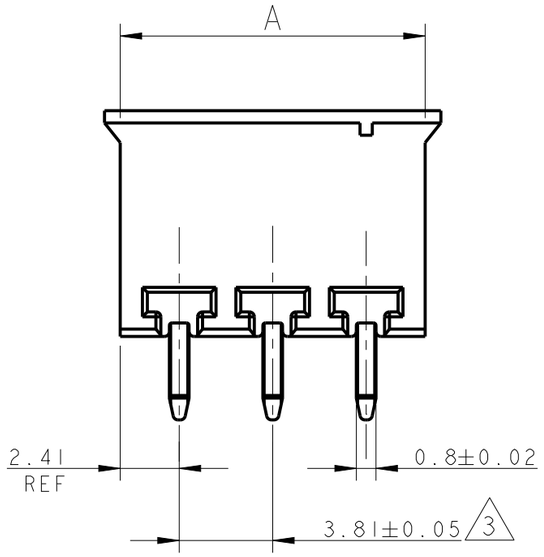


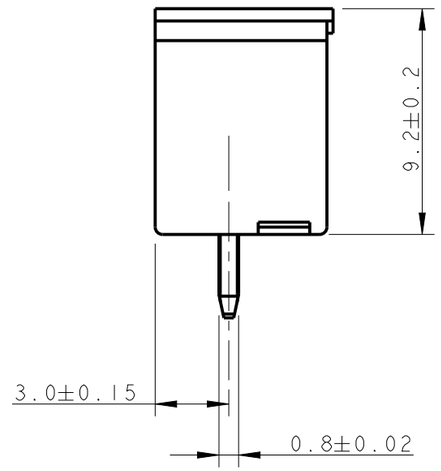


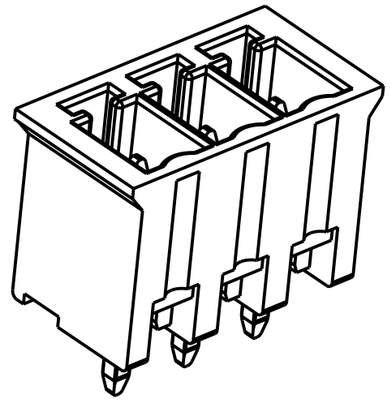

284517-3 AS SHOWN

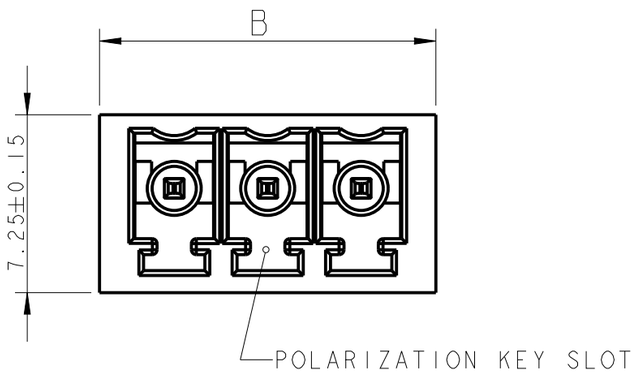


1 MATERIALS AND FINISH
HOUSING : PA 6.6, UL 94-V0, COLOR GREEN
TERMINAL : PHOSPHOR BRONZE, TIN PLATED

2 SUITABLE FOR 1.6-2.4 mm. PC BOARD THICKNESS

3 NOT CUMULATIVE TOLERANCE

4 HOUSING: PA 6.6, UL 94-V0, COLOR:RED

5 PRELIMINARY - NOT RELEASED FOR PRODUCTION

| B | A | NO OF POS | PART NUMBER |
|---|---|---|---|
| 17.53 | 16.25 | 4 | 2-284517-6 |
| 97.54 | 96.26 | 25 | 2-284517-5 |
| 93.73 | 92.45 | 24 | 2-284517-4 |
| 89.92 | 88.64 | 23 | 2-284517-3 |
| 86.11 | 84.83 | 22 | 2-284517-2 |
| 82.30 | 81.02 | 21 | 2-284517-1 |
| 78.49 | 77.21 | 20 | 2-284517-0 |
| 74.68 | 73.40 | 19 | 1-284517-9 |
| 70.87 | 69.59 | 18 | 1-284517-8 |
| 67.06 | 65.78 | 17 | 1-284517-7 |
| 63.25 | 61.97 | 16 | 1-284517-6 |
| 59.44 | 58.16 | 15 | 1-284517-5 |
| 55.63 | 54.35 | 14 | 1-284517-4 |
| 51.82 | 50.54 | 13 | 1-284517-3 |
| 48.01 | 46.73 | 12 | 1-284517-2 |
| 44.20 | 42.92 | 11 | 1-284517-1 |
| 40.39 | 39.11 | 10 | 1-284517-0 |
| 36.58 | 35.30 | 9 | 284517-9 |
| 32.77 | 31.49 | 8 | 284517-8 |
| 28.96 | 27.68 | 7 | 284517-7 |
| 25.15 | 23.87 | 6 | 284517-6 |
| 21.34 | 20.06 | 5 | 284517-5 |
| 17.53 | 16.25 | 4 | 284517-4 |
| 13.72 | 12.44 | 3 | 284517-3 |
| 9.91 | 8.63 | 2 | 284517-2 |

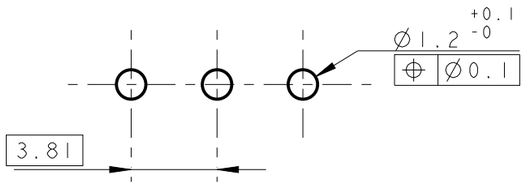


RECOMMENDED PC BOARD LAYOUT

THIS DRAWING IS A CONTROLLED DOCUMENT.

DIMENSIONS: mm

TOLERANCES UNLESS OTHERWISE SPECIFIED:
0 PLC ±-
1 PLC ±0.30
2 PLC ±0.25
3 PLC ±-
4 PLC ±-
ANGLES ±2°

MATERIAL 1 FINISH 1

DWN E. ZANOLINI 06FEB2002
CHK E. ZANOLINI 06FEB2002
APVD D. BIEVENOUR 06FEB2002
PRODUCT SPEC 108-20166
APPLICATION SPEC 114-20079
WEIGHT -

TE Connectivity

NAME TERMINAL BLOCK, HEADER ASSEMBLY STRAIGHT, CLOSED ENDS 3.81mm PITCH

| SIZE | CAGE CODE | DRAWING NO | RESTRICTED TO |
|---|---|---|---|
| A3 | 00779 | C-284517 | - |

CUSTOMER DRAWING SCALE 4:1 SHEET 1 OF 1 REV C2

1470-19 (3/13)

Общество с ограниченной ответственностью «МосЧип» ИНН 7719860671 / КПП 771901001
Адрес: 105318, г.Москва, ул.Щербаковская д.3, офис 1107

**Данный компонент на территории Российской Федерации**

**Вы можете приобрести в компании MosChip.**

Для оперативного оформления запроса Вам необходимо перейти по данной ссылке:

http://moschip.ru/get-element

Вы можете разместить у нас заказ для любого Вашего проекта, будь то серийное производство или разработка единичного прибора.

В нашем ассортименте представлены ведущие мировые производители активных и пассивных электронных компонентов.

Нашей специализацией является поставка электронной компонентной базы двойного назначения, продукции таких производителей как XILINX, Intel (ex.ALTERA), Vicor, Microchip, Texas Instruments, Analog Devices, Mini-Circuits, Amphenol, Glenair.

Сотрудничество с глобальными дистрибьюторами электронных компонентов, предоставляет возможность заказывать и получать с международных складов практически любой перечень компонентов в оптимальные для Вас сроки.

На всех этапах разработки и производства наши партнеры могут получить квалифицированную поддержку опытных инженеров.

Система менеджмента качества компании отвечает требованиям в соответствии с ГОСТ Р ИСО 9001, ГОСТ РВ 0015-002 и ЭС РД 009

**Офис по работе с юридическими лицами:**

105318, г.Москва, ул.Щербаковская д.3, офис 1107, 1118, ДЦ «Щербаковский»

Телефон: +7 495 668-12-70 (многоканальный)

Факс: +7 495 668-12-70 (доб.304)

E-mail: info@moschip.ru

Skype отдела продаж:
moschip.ru
moschip.ru_4
moschip.ru_6
moschip.ru_9