DRAWING NUMBER / NUMERO DU PLAN	211 FT 0384	REVISION / INDICE	B00	SHEET / FEUILLE	1 / 1	APPROVAL LEVEL / NIV. D'APPROBATION	-
DRAWING / PLAN	-						

DETAIL DOIGTS
DE DESHUNTAGE
UNSHUNTING FINGER DETAIL

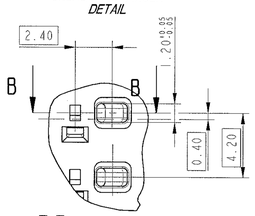

SECTION **B-B**
SCALE 5:1

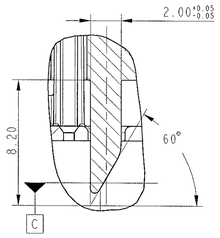

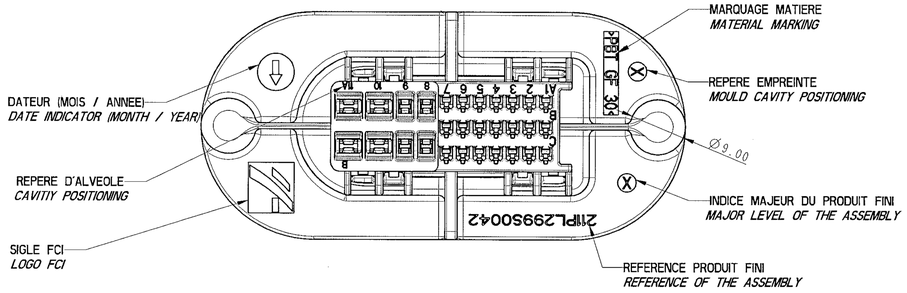

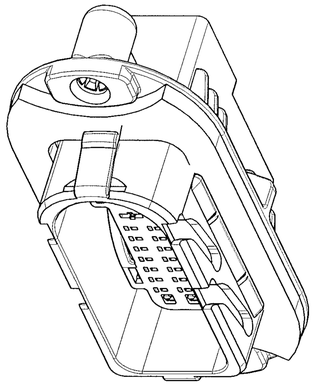

IMPLANTATION DES ALVEOLES
CAVITIES LAY OUT

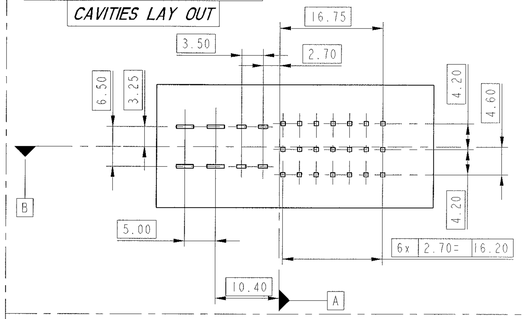

DECOUPE TOLE POUR LE PORTE-LANGUETTES
CARBODY HOLE FOR THE MALE CONNECTORS

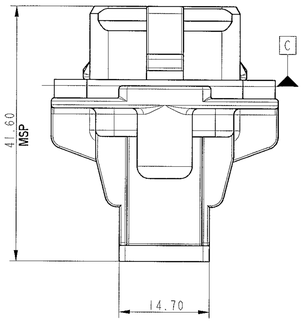

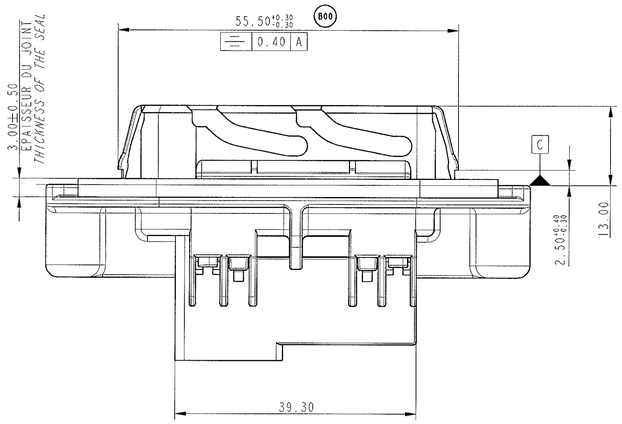

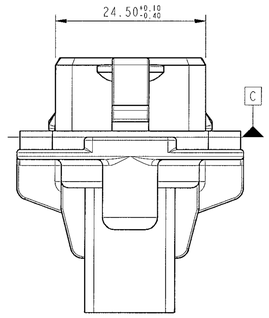

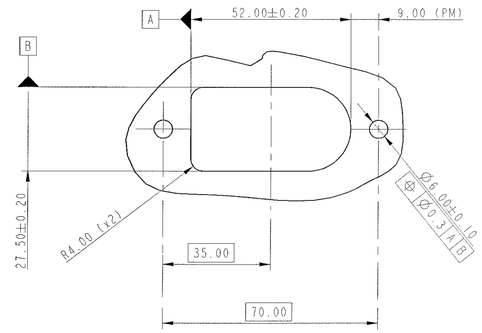

TOLE EPAISSEUR : 0.8 a 1.3
CARBODY HOLE : THICKNESS from 0.8 to 1.3

COUPE **A-A**

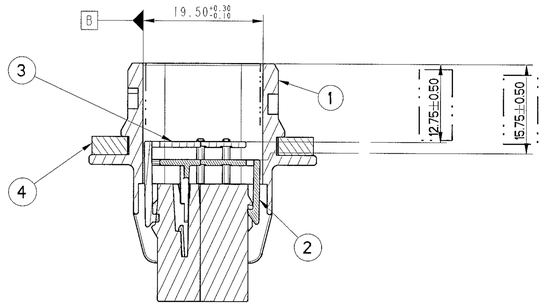

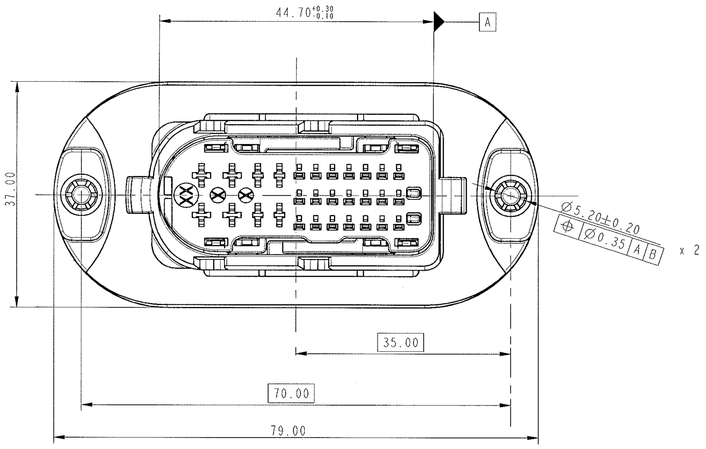

NOTA : LES COTES INDIQUEES EN GRAS ET ENCADREES
SONT DES COTES D'ASSEMBLAGE
BOLD AND BOXED DIMENSIONS ARE ASSEMBLY DIMENSIONS

TYPE LANGUETTE *MALE TERMINAL TYPE*	GAMME *RANGE*	REFERENCE *REFERENCE*
2.8 x 0.8 SICMA 3	1 à 2	211 CL 3 S XX60
2.8 x 0.8 SICMA 2	1 à 3	211 CL 3 S XX2X
1.5 x 0.8 SICMA 3	1 à 2	211 CL 2 S XX60
1.5 x 0.8 SICMA 2	1 à 2	211 CL 2 S XX2X
MICRO-SICMA 1 x 0.635	0 à 1	211 CL 1 S XX22
LANGUETTES UTILISABLES *AVAILABLE MALE TERMINALS*		

Rep *Item*	DESIGNATION *DESCRIPTION*	REF. F.C.I.	MATIERE *MATERIAL*	COULEUR *COLOR*
4	JOINT TOLE *FLAT SEAL*	211 M 0107	ELASTOMERE *ELASTOMER*	NOIR *BLACK*
3	GRILLE DE PROTECTION *PROTECTIVE GRID*	211 M 8104	PBT GF 30	GRIS *GREY*
2	VERROU SECONDAIRE *SECONDARY LOCKING*	211 M 4105	PBT GF 30	JAUNE *YELLOW*
1	PORTE-LANGUETTES *MALE CONNECTOR*	211 1 0060	PBT GF 30	NOIR *BLACK*
REFERENCE F.C.I. REFERENCE RENAULT			211 PL 29 9 S 0 042 8200 093 850	

ARCHIVE LE 14/11/02

ANONYME

ECN-NO. NUMERO ECN	DATE JOUR AN / YY DATE	REVISION INDICE	POSITION POSITION	CHANGE DESCRIPTION MODIFICATION	DRAWN BY DESSINE PAR	CHECKED BY VERIFIE PAR	APPROVED BY APPROUVE PAR
A 02 046	12/11/02	B00	-	-	LE BUHAN		
			-	-			
			-	-			
			-	MODIFICATION RAMPS AND CLINCH FOOTS			
			-	UPDATED FOR PPAP N°2			

PRODUCT SPEC. *SPECIF. PRODUIT* -
PACKAGING SPEC. *SPECIF. EMBALLAGE* -
APPLICATION SPEC. *SPECIF. APPLICATION* -

THIS DRAWING AND ALL OTHER INFORMATION CONTAINED THEREIN IS PROPRIETARY AND THE PROPERTY OF FCI. This drawing may not be copied, reproduced or disclosed to any third party without the expressed written permission of FCI. © FCI April 1999

CE PLAN ET LES INFORMATIONS CONTENUES DANS CE PLAN SONT PROPRIETAIRES ET LA PROPRIETE DE FCI. Ce plan ne peut être copié, reproduit ou transmis sans l'autorisation expresse et écrite de FCI. © FCI Avril 1999

TOLERANCES *TOLERANCES* ±0.3 ±2° -
CONTRAT N° *CONTR.NATIF N°* 211PC299S004X
DO NOT SCALE DRAWING *NE PAS PRENDRE DE COTES*
MATERIAL *MATIERE* : SEE TABLE
COLOUR *COULEUR* : SEE TABLE
SURFACE FINISH *ETAT DE SURFACE* - -
TOOL NO. *OUTIL N°* -
ECO Loc Code *CODE B.E.* FE
ISO PROJECTION *PROJECTION ISO* pro 1 ang.
DIMENSION IN MILLIMETERS *DIMENSIONS EN MILLIMETRES*
CAD SYSTEM
DWG SIZE *FORMAT* A1

	DATE	NAME NOM
DRAWN BY *DESS. PAR*	28/08/00	S LOAS
CHECKED BY *VERIF. PAR*		
APPROVED BY *APPR. PAR*		

TITLE *DESIGNATION*: 29 WAY DOOR MALE CONNECTOR
CLN NO. *NUMERO ESR* -
CAT. NO. *NUMERO CAT.* -
DRAWING NUMBER *REFERENCE PLAN*: 211 FT 0384
FILE NAME *NOM DE FICHIER*: 211FT0384
SHEET *FEUILLE* 1 of 1 sur 1
SCALE *ECH.* 2:1

Общество с ограниченной ответственностью «МосЧип» ИНН 7719860671 / КПП 771901001
Адрес: 105318, г.Москва, ул.Щербаковская д.3, офис 1107

Данный компонент на территории Российской Федерации

Вы можете приобрести в компании MosChip.

Для оперативного оформления запроса Вам необходимо перейти по данной ссылке:

http://moschip.ru/get-element

Вы можете разместить у нас заказ для любого Вашего проекта, будь то серийное производство или разработка единичного прибора.

В нашем ассортименте представлены ведущие мировые производители активных и пассивных электронных компонентов.

Нашей специализацией является поставка электронной компонентной базы двойного назначения, продукции таких производителей как XILINX, Intel (ex.ALTERA), Vicor, Microchip, Texas Instruments, Analog Devices, Mini-Circuits, Amphenol, Glenair.

Сотрудничество с глобальными дистрибьюторами электронных компонентов, предоставляет возможность заказывать и получать с международных складов практически любой перечень компонентов в оптимальные для Вас сроки.

На всех этапах разработки и производства наши партнеры могут получить квалифицированную поддержку опытных инженеров.

Система менеджмента качества компании отвечает требованиям в соответствии с ГОСТ Р ИСО 9001, ГОСТ РВ 0015-002 и ЭС РД 009

Офис по работе с юридическими лицами:

105318, г.Москва, ул.Щербаковская д.3, офис 1107, 1118, ДЦ «Щербаковский»

Телефон: +7 495 668-12-70 (многоканальный)

Факс: +7 495 668-12-70 (доб.304)

E-mail: info@moschip.ru

Skype отдела продаж:
moschip.ru
moschip.ru_4
moschip.ru_6
moschip.ru_9