ENG. NO SD-5268B*

EDP NO. 39-31-5**7

:MM DIMENSIONS IN METRIC DO NOT SCALE DRAWING

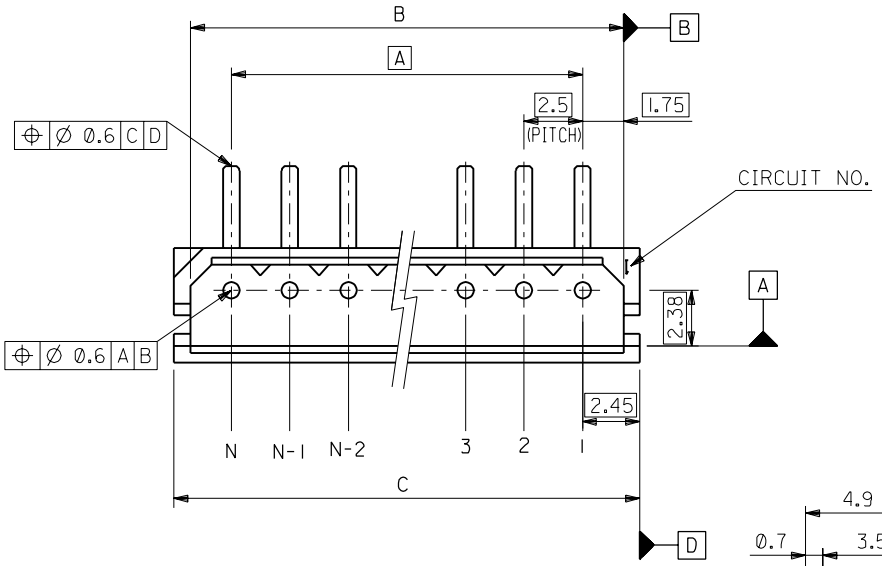

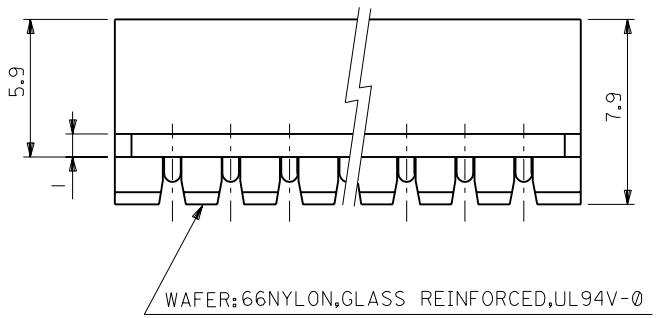

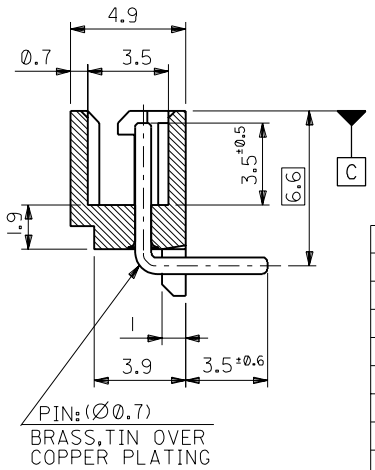

NOTES

1. MATES WITH : 5264-N

C	B	A	NO.OF CKTS.	NO.OF PINS	VOID CKT.	EDP NO.	ENG. NO.
22.4	21	17.5	8	7	6	39-31-5097	5268B09
19.9	18.5	15	7	5	3,4	39-31-5087	5268B08
9.9	8.5	5	3	2	2	39-31-5077	5268B07
32.4	31	27.5	12	6	2,4,6,8,10,11	39-31-5067	5268B06
29.9	28.5	25	11	10	10	39-31-5057	5268B05
19.9	18.5	15	7	6	4	39-31-5047	5268B04
39.9	38.5	35	15	14	2	39-31-5037	5268B03
12.4	11	7.5	4	2	2,3	39-31-5027	5268B02
27.4	26	22.5	10	5	2,4,6,8,9	39-31-5017	5268B01

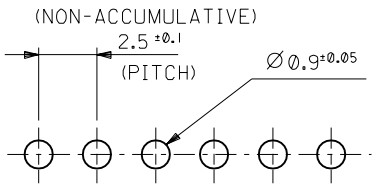

RECOMMENDED P.C. BOARD HOLE DIM.(t=1.6)

角度 ANGLE	±3°
30 以上 OVER	±0.3
10 以上 OVER 30 未満 UNDER	±0.25
10 未満 UNDER	±0.2
一般公差 GENERAL TOLERANCES	

記号 LTR	変更内容 REVISION RECORD	DR.	CHK.	日付 DATE
F	REVISED (JC2000-0479)	T.Y	T.Y	'00/1/19
E	REVISED (JC80242)	Y.M	M.F	'97/9/16
D	REVISED (JC70947)	Y.M	M.F	'97/4/25
C	REVISED (JC70560)	h.i	Y.M	'96/12/20
B	REVISED (J21086)	H.H	M.F	'92/11/25
A	REVISED (J20196)	K.J	H.H	'92/3/5
0	RELEASED (J01071)	K.J	H.H	'90/10/9

REVISE ONLY ON CAD SYSTEM

材料 MATERIAL —〃—

仕上げ FINISH —〃—

適用電線範囲 WIRE RANGE —〃—

被覆外径 INS. RANGE —〃—

DRAWN BY K.TOJO '90/10/9

CHK'D BY '00/1/19 T.YAMAGUCHI

APP'D BY '00/1/19 M.FUKUSHIMA

尺度 SCALE 5 : 1

molex MOLEX-JAPAN CO.,LTD. 日本モレックス株式会社

EDP. NO. 39-31-5**7

ENG. NO. SD-5268B* REV F

TITLE 名称 2.5 LOW PROFILE WAFER ASS'Y 90° BEND

5268.S63 A

THIS DRAWING CONTAINS INFORMATION THAT IS PROPRIETARY TO MOLEX(JAPAN) AND SHOULD NOT BE USED WITHOUT WRITTEN PERMISSION
本図面は日本モレックス（株）の所有する情報を含むもので当社の許可なく複製を禁止する。

MXJ-8

Общество с ограниченной ответственностью «МосЧип» ИНН 7719860671 / КПП 771901001
Адрес: 105318, г.Москва, ул.Щербаковская д.3, офис 1107

Данный компонент на территории Российской Федерации

Вы можете приобрести в компании MosChip.

Для оперативного оформления запроса Вам необходимо перейти по данной ссылке:

http://moschip.ru/get-element

Вы можете разместить у нас заказ для любого Вашего проекта, будь то серийное производство или разработка единичного прибора.

В нашем ассортименте представлены ведущие мировые производители активных и пассивных электронных компонентов.

Нашей специализацией является поставка электронной компонентной базы двойного назначения, продукции таких производителей как XILINX, Intel (ex.ALTERA), Vicor, Microchip, Texas Instruments, Analog Devices, Mini-Circuits, Amphenol, Glenair.

Сотрудничество с глобальными дистрибьюторами электронных компонентов, предоставляет возможность заказывать и получать с международных складов практически любой перечень компонентов в оптимальные для Вас сроки.

На всех этапах разработки и производства наши партнеры могут получить квалифицированную поддержку опытных инженеров.

Система менеджмента качества компании отвечает требованиям в соответствии с ГОСТ Р ИСО 9001, ГОСТ РВ 0015-002 и ЭС РД 009

Офис по работе с юридическими лицами:

105318, г.Москва, ул.Щербаковская д.3, офис 1107, 1118, ДЦ «Щербаковский»

Телефон: +7 495 668-12-70 (многоканальный)

Факс: +7 495 668-12-70 (доб.304)

E-mail: info@moschip.ru

Skype отдела продаж:
moschip.ru
moschip.ru_4
moschip.ru_6
moschip.ru_9