THIS DRAWING IS UNPUBLISHED. RELEASED FOR PUBLICATION -,- .
© COPYRIGHT - BY TYCO ELECTRONICS CORPORATION. ALL RIGHTS RESERVED.

LOC	DIST
FT	0

REVISIONS

P	LTR	DESCRIPTION	DATE	DWN	APVD
	B	REVISED PER 0G3B-0536-02	1/17/03	SS	GS
	B1	REVISED PER ECO-09-023929	16OCT09	KK	AEG

NOTES:

1. FINISH-SILVER PLATE SEMI-BRIGHT 200-400u INCHES THICK, OVER NICKEL.
2. FINISH GOLD PLATE 20-30u INCHES THICK, OVER NICKEL.
3. WIRE RACK PLATING MARKS PERMISSIBLE IN THREAD RELIEF. WHEN THREAD RELIEF IS ABSENT, FIRST FULL THREAD TO BE .050 FROM SHOULDER.
4. PRELIMINARY PART NUMBER.
5. OBSOLETE PARTS: OBSOLETE CIS STREAMLINING PER D.RENAUD/D.SINISI

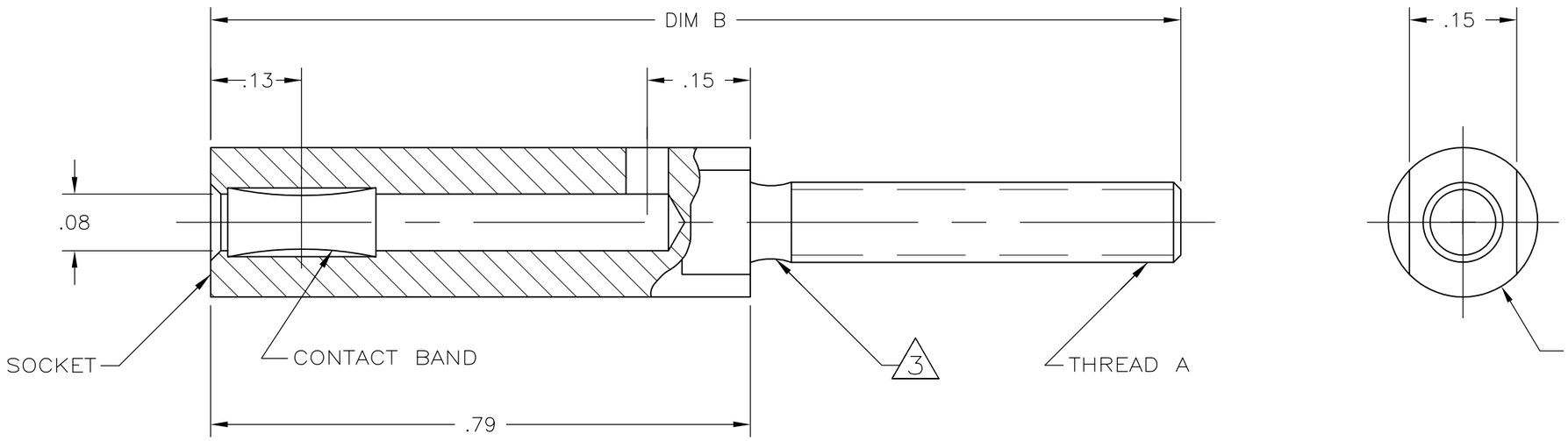

	DIM B	FINISH (NOTE NO.)	THREAD A	WAS	PART NO.
4	1.11	1,3	M3 X 0.5-6g	--	192059-4
5	1.42	1,3	5 (.124)-40NC-2A	--	~~192059-3~~
OBSOLETE	1.42	2	5 (.124)-40NC-2A	10924	~~192059-2~~
	1.42	1,3	M3 X 0.5-6g	09014	192059-1

THIS DRAWING IS A CONTROLLED DOCUMENT.

DIMENSIONS: INCHES

TOLERANCES UNLESS OTHERWISE SPECIFIED:

0 PLC	± -
1 PLC	± -
2 PLC	± .02
3 PLC	± .010
4 PLC	± -
ANGLES	± -

MATERIAL: BRASS

FINISH: 1 2

DWN 03-13-92 D. WILSON
CHK 04-01-92 R. JAYNE
APVD - -
PRODUCT SPEC -
APPLICATION SPEC -
WEIGHT -

Tyco Electronics
Tyco Electronics Corporation
Harrisburg, PA 17105

NAME: SOCKET ASSY, 2mm

SIZE: A3 | CAGE CODE: 00779 | DRAWING NO: C-192059 | RESTRICTED TO: -

CUSTOMER DRAWING | SCALE 5:1 | SHEET 1 OF 1 | REV B1

Общество с ограниченной ответственностью «МосЧип» ИНН 7719860671 / КПП 771901001
Адрес: 105318, г.Москва, ул.Щербаковская д.3, офис 1107

Данный компонент на территории Российской Федерации

Вы можете приобрести в компании MosChip.

Для оперативного оформления запроса Вам необходимо перейти по данной ссылке:

http://moschip.ru/get-element

Вы можете разместить у нас заказ для любого Вашего проекта, будь то серийное производство или разработка единичного прибора.

В нашем ассортименте представлены ведущие мировые производители активных и пассивных электронных компонентов.

Нашей специализацией является поставка электронной компонентной базы двойного назначения, продукции таких производителей как XILINX, Intel (ex.ALTERA), Vicor, Microchip, Texas Instruments, Analog Devices, Mini-Circuits, Amphenol, Glenair.

Сотрудничество с глобальными дистрибьюторами электронных компонентов, предоставляет возможность заказывать и получать с международных складов практически любой перечень компонентов в оптимальные для Вас сроки.

На всех этапах разработки и производства наши партнеры могут получить квалифицированную поддержку опытных инженеров.

Система менеджмента качества компании отвечает требованиям в соответствии с ГОСТ Р ИСО 9001, ГОСТ РВ 0015-002 и ЭС РД 009

Офис по работе с юридическими лицами:

105318, г.Москва, ул.Щербаковская д.3, офис 1107, 1118, ДЦ «Щербаковский»

Телефон: +7 495 668-12-70 (многоканальный)

Факс: +7 495 668-12-70 (доб.304)

E-mail: info@moschip.ru

Skype отдела продаж:
moschip.ru
moschip.ru_4
moschip.ru_6
moschip.ru_9