THIS DRAWING IS UNPUBLISHED. RELEASED FOR PUBLICATION 20
© COPYRIGHT 20 BY - ALL RIGHTS RESERVED.

REVISIONS

P	LTR	DESCRIPTION	DATE	DWN	APVD
	A	INITIAL	25MAR2015	DW	CW
	B	ECR-15-018270	08DEC2015	DW	CW
	B1	ECR-18-004560	27MAR2018	CH	CW

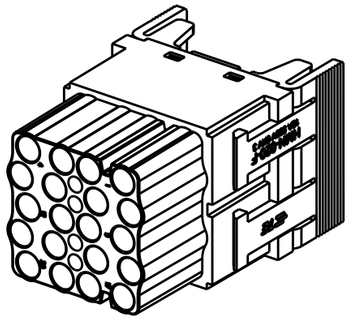

TYPE-1: T2111202201-000
类型-1: T2111202201-000

LASER PRINT MARKING, ARIAL FONT,
HEIGHT 2mm, LOCATION PER ACTUAL POSITION
激光打标，ARIAL字体，字高2mm，位置按实际情况调整.

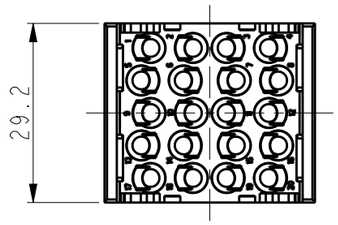

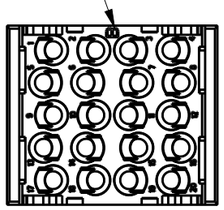

TYPE-3: T2111202201-B00,
THIS TYPE IS SAME AS TYPE-1,
ONLY ADD LASER PRINT MARKING "B"
类型-3: T2111202201-B00
此类型同类型-1，只是增加了激光打标"B".

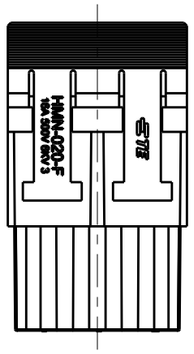

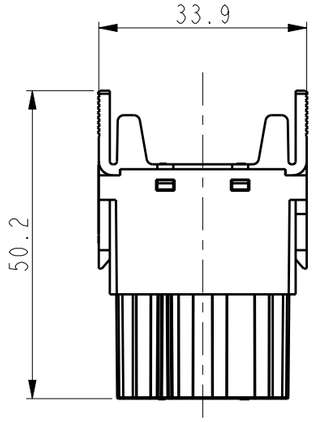

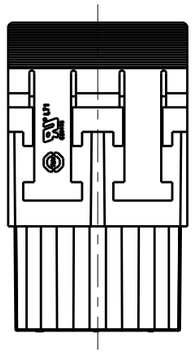

LASER PRINT MARKING, ARIAL FONT,
HEIGHT 2mm, LOCATION PER ACTUAL POSITION
激光打标，ARIAL字体，字高2mm，位置按实际情况调整.

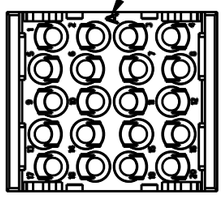

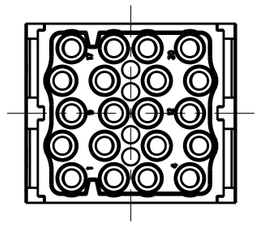

TYPE-2: T2111202201-A00,
THIS TYPE IS SAME AS TYPE-1,
ONLY ADD LASER PRINT MARKING "A"
类型-2: T2111202201-A00
此类型同类型-1，只是增加了激光打标"A".

NOTES:
1. TECHNICAL CHARACTERISTICS:
   INSULATION MATERIAL: PC
   RATED VOLTAGE: 500V
   RATED CURRENT: 16A
   INSULATION RESISTANCE: >=400MΩ
   RATED IMPULSE VOLTAGE: 6KV
   POLLUTION DEGREE: 3
   FLAMMABILITY: UL94V-0
   MATING CYCLES: 500 CYCLES
   OPERATION TEMPERATURE: -40~+125°C
   WIRE RANGE: 0.14~4.0 mm² (26~12 AWG)
   CONTACT TYPE: CRIMP CONTACT
2. CONTACT NEED TO BE ORDERED SEPARATELY.
   (ORDER No. REFER TO DRAWING:T20300X20XX000)

注释:
1. 技术参数:
   绝缘材料: PC
   额定电压: 500V
   额定电流: 16A
   绝缘电阻: >=400MΩ
   额定脉冲电压: 6KV
   污染等级: 3
   阻燃等级: UL94V-0
   插拔次数: 500次
   工作温度: -40~+125°C
   接线范围: 0.14~4.0 mm² (26~12 AWG)
   接线类型: 冷压接
2. 端子需要单独订购.
   (订货号参考图面: T20300X20XX000)

PART NUMBER 料号	PART DESCRIPTION 描述		TYPE 类型
T2111202201-B00	HMN-020-F	HMN-020 FEMALE MODULE INSERT, MARK B HMN-020 模块母插，打B标识	TYPE-3 类型-3
T2111202201-A00	HMN-020-F	HMN-020 FEMALE MODULE INSERT, MARK A HMN-020 模块母插，打A标识	TYPE-2 类型-2
T2111202201-000	HMN-020-F	HMN-020 FEMALE MODULE INSERT HMN-020 模块母插	TYPE-1 类型-1

THIS DRAWING IS A CONTROLLED DOCUMENT.

DIMENSIONS: mm

TOLERANCES UNLESS OTHERWISE SPECIFIED:
0 PLC ±-
1 PLC ±-
2 PLC ±-
3 PLC ±-
4 PLC ±-
ANGLES ±-

MATERIAL - -
FINISH - -

DWN DAVID.WANG 25MAR2015
CHK CHRIS.WANG 25MAR2015
APVD XIANG.XU 25MAR2015
PRODUCT SPEC 108-137063
APPLICATION SPEC 114-137063
WEIGHT -

TE Connectivity

NAME HMN-020-F

SIZE	CAGE CODE	DRAWING NO	RESTRICTED TO
A3	00779	C-T2111202201000	

CUSTOMER DRAWING | SCALE 1:1 | SHEET 1 OF 1 | REV B1

Общество с ограниченной ответственностью «МосЧип» ИНН 7719860671 / КПП 771901001
Адрес: 105318, г.Москва, ул.Щербаковская д.3, офис 1107

Данный компонент на территории Российской Федерации

Вы можете приобрести в компании MosChip.

Для оперативного оформления запроса Вам необходимо перейти по данной ссылке:

http://moschip.ru/get-element

Вы можете разместить у нас заказ для любого Вашего проекта, будь то серийное производство или разработка единичного прибора.

В нашем ассортименте представлены ведущие мировые производители активных и пассивных электронных компонентов.

Нашей специализацией является поставка электронной компонентной базы двойного назначения, продукции таких производителей как XILINX, Intel (ex.ALTERA), Vicor, Microchip, Texas Instruments, Analog Devices, Mini-Circuits, Amphenol, Glenair.

Сотрудничество с глобальными дистрибьюторами электронных компонентов, предоставляет возможность заказывать и получать с международных складов практически любой перечень компонентов в оптимальные для Вас сроки.

На всех этапах разработки и производства наши партнеры могут получить квалифицированную поддержку опытных инженеров.

Система менеджмента качества компании отвечает требованиям в соответствии с ГОСТ Р ИСО 9001, ГОСТ РВ 0015-002 и ЭС РД 009

Офис по работе с юридическими лицами:

105318, г.Москва, ул.Щербаковская д.3, офис 1107, 1118, ДЦ «Щербаковский»

Телефон: +7 495 668-12-70 (многоканальный)

Факс: +7 495 668-12-70 (доб.304)

E-mail: info@moschip.ru

Skype отдела продаж:
moschip.ru
moschip.ru_4
moschip.ru_6
moschip.ru_9