MICRO SWITCH
FREEPORT ILLINOIS U S A
A DIVISION OF HONEYWELL
FED. MFG. CODE 91929

SWITCH-TOGGLE

CATALOG LISTING
101TL2 SERIES
CHART 1

THIS DRAWING COVERS A PROPRIETARY ITEM AND IS THE PROPERTY OF MICRO SWITCH, A DIVISION OF MINNEAPOLIS-HONEYWELL REGULATOR CO. THIS DRAWING IS NOT TO BE COPIED OR USED WITHOUT THE APPROVAL OF MICRO SWITCH.

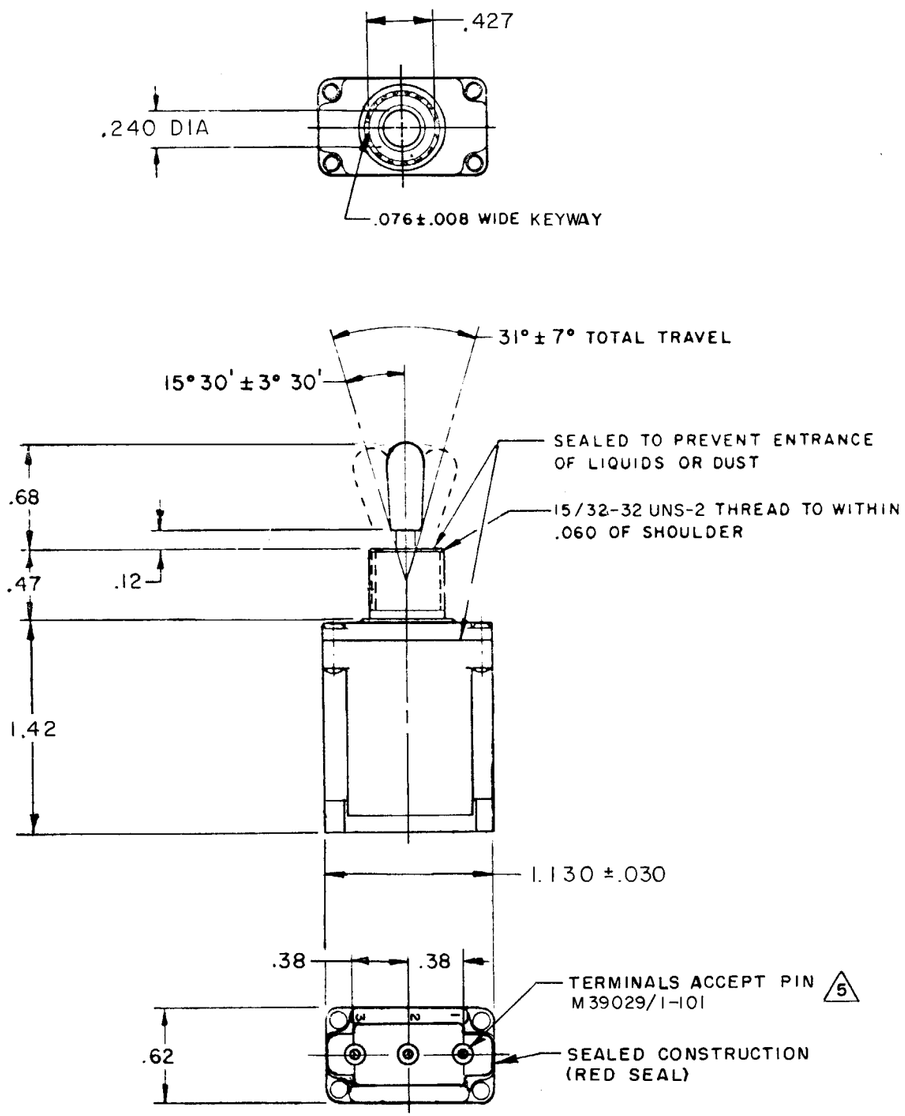

CAT. LIST.	CIRCUIT WITH TOGGLE IN 4: EXTREME POSITION KEYWAY SIDE	CENTER	EXTREME POSITION OPPOSITE KEYWAY	CURRENT CAPACITY (AMPS) RESISTIVE LOAD DC VOLTS 30	115	250	AC VOLTS 115	230	LAMP LOAD 30 VDC	115 VAC	INDUCTIVE LOAD 30 VDC	115 VAC	REL. NO.	MS NUMBER
101TL2-1	ON	OFF	ON										PR-1498	MS 27784-21
101TL2-2	OFF	NONE	ON										PR-4428	MS 27784-22
101TL2-3	ON	NONE	ON										PR-4428	MS 27784-23
101TL2-21	NONE	OFF	ON	7.5	.75	.5	7.5	6	5	3	7.5	7.5	PR-3341	MS 27784-24
101TL2-31	NONE	ON	ON											MS 27784-33
101TL2-4	MOM OFF	NONE	ON											MS27784-29
101TL2-5	MOM ON	OFF	ON										PR-4153	MS27784-31
101TL2-6	MOM ON	NONE	OFF											MS27784-30
101TL2-7	MOM ON	OFF	MOM ON										PR-4428	MS27784-27
101TL2-8	MOM ON	NONE	ON										PR-4526	MS27784-26
				7.5	.75	.5	7.5	6	4	2	7.5	7.5		MS 27784-25
101TL2-51	NONE	ON	MOM ON										PR-3658	MS27784-32
101TL2-61	MOM ON	OFF	NONE											MS27784-28

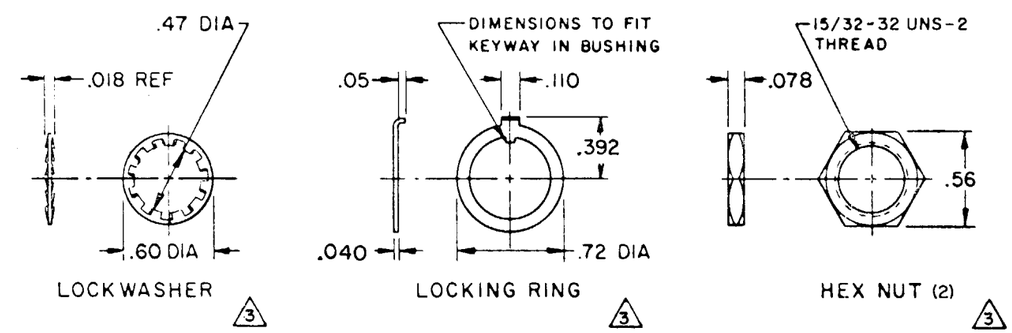

CIRCUIT DIAGRAM 4

KEYWAY SIDE	CENTER	OPPOSITE KEYWAY
3 2 1	3 2 1	3 2 1

NOTES
1 - SWITCHES ARE CAPABLE OF WITHSTANDING A TEMPERATURE OF 160°F. CONTINUOUSLY AT FULL RATED LOAD
2 - CIRCUIT DESIGNATION, MICRO SWITCH CATALOG LISTING, DATE CODE AND MS NUMBER IDENTIFIED ON SIDE OF SWITCH
3 FURNISHED UNASSEMBLED
4 CIRCUIT DIAGRAMS APPLY TO "ON" AND "MOM ON" POSITIONS
5 THE SEALING GROMMET SHALL SEAL ON A SMOOTH WIRE INSULATION OF .040 TO .083 DIAMETERS (16-20 GAGE)
6 - UNUSED TERMINAL HOLES MAY BE SEALED WITH PLUGS M83723/28-20
7 - THESE UNITS ARE QUALIFIED UNDER MIL-S-3950

SCALE FULL
DO NOT SCALE PRINT
UNLESS OTHERWISE NOTED
DIMENSIONS ARE IN INCHES
TOLERANCES ARE:

ONE PLACE	(.0)	±.030
TWO PLACE	(.00)	±.015
THREE PLACE	(.000)	±.005
ANGLES		±

WEIGHT .09 LB MAX

CATALOG LISTING 101TL2 SERIES CHART 1
PAGE 1 OF 1
ISSUE 23
RELEASE NO. PR-3658
REPLACES
REVISIONS
A C092297 JAK 16 FEB 98
DRAWN MBS 26 SEP 69
CHECK LSD 29 SEP 69
CHECK RD 29 SEP 69
CHECK
FORMTEK

Общество с ограниченной ответственностью «МосЧип» ИНН 7719860671 / КПП 771901001
Адрес: 105318, г.Москва, ул.Щербаковская д.3, офис 1107

Данный компонент на территории Российской Федерации

Вы можете приобрести в компании MosChip.

Для оперативного оформления запроса Вам необходимо перейти по данной ссылке:

http://moschip.ru/get-element

Вы можете разместить у нас заказ для любого Вашего проекта, будь то серийное производство или разработка единичного прибора.

В нашем ассортименте представлены ведущие мировые производители активных и пассивных электронных компонентов.

Нашей специализацией является поставка электронной компонентной базы двойного назначения, продукции таких производителей как XILINX, Intel (ex.ALTERA), Vicor, Microchip, Texas Instruments, Analog Devices, Mini-Circuits, Amphenol, Glenair.

Сотрудничество с глобальными дистрибьюторами электронных компонентов, предоставляет возможность заказывать и получать с международных складов практически любой перечень компонентов в оптимальные для Вас сроки.

На всех этапах разработки и производства наши партнеры могут получить квалифицированную поддержку опытных инженеров.

Система менеджмента качества компании отвечает требованиям в соответствии с ГОСТ Р ИСО 9001, ГОСТ РВ 0015-002 и ЭС РД 009

Офис по работе с юридическими лицами:

105318, г.Москва, ул.Щербаковская д.3, офис 1107, 1118, ДЦ «Щербаковский»

Телефон: +7 495 668-12-70 (многоканальный)

Факс: +7 495 668-12-70 (доб.304)

E-mail: info@moschip.ru

Skype отдела продаж:
moschip.ru
moschip.ru_4
moschip.ru_6
moschip.ru_9