THIS DRAWING IS UNPUBLISHED.
VERTRAULICHE UNVEROEFFENTLICHTE ZEICHNUNG

RELEASED FOR PUBLICATION
FREI FUER VEROEFFENTLICHUNG
– , – .

© COPYRIGHT – By –
ALL RIGHTS RESERVED.
ALLE RECHTE VORBEHALTEN

VERWENDET FüR –

WAR NR. 76–9097

ÄNDERUNGEN DIE DEM TECHNISCHEN FORTSCHRITT DIENEN, BEHALTEN WIR UNS VOR

CAD–ORIGINAL
ZEICHNUNG NICHT ÄNDERN

LOC	DIST
—	—

REVISIONS
AENDERUNGEN

P	LTR	DESCRIPTION BESCHREIBUNG	DATE	DWN	APVD
	M5	REVISED PER ECO–11–005150	21MAR11	RK	HMR

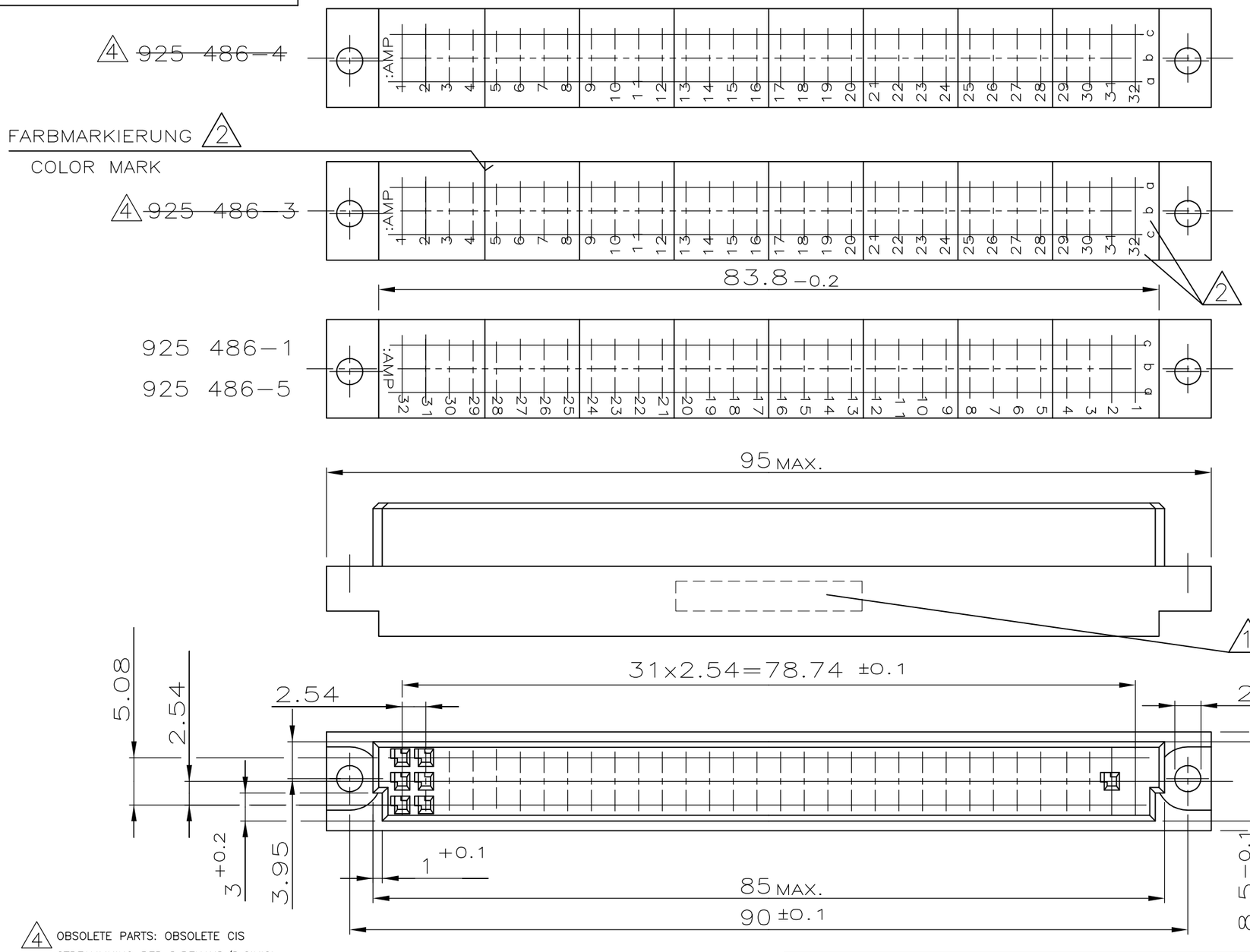

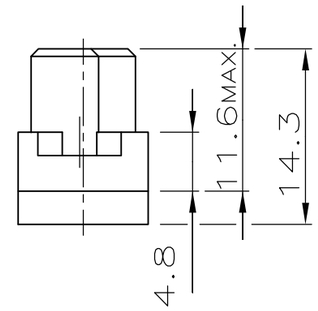

1 AUFDRUCK: TEILE NR. UND DATUM AUF VORDER ODER RüCKSEITE

STAMP: PART–NO. AND DATE ON FRONT OR BACKSIDE

2 AUFDRUCK: BUCHSTABEN UND ZAHLEN. FARBMARKIERUNG ZWISCHEN DEN KAMMERN 4/5; 8/9; 12/13; 16/17; 20/21; 24/25 UND 28/29

STAMP: LETTERS AND NUMBERS. COLOR MARK BETWEEN CAVITIES 4/5; 8/9; 12/13; 16/17; 24/25 AND 28/29

3 925 486–2 OHNE JEGLICHE BEDRUCKUNG
925 486–2 WITHOUT ALL STAMP

4 OBSOLETE PARTS: OBSOLETE CIS STREAMLINING PER D.RENAUD/D.SINISI

ZEICHNUNG GüLTIG AB KW14/99

	BESTELL–NR.	BEMERKUNG	BENENNUNG EINZELTEIL	WERKSTOFF	OBERFLÄCHE FARBE
	925 486–5	1 2	96 POL. MODU IV GEH.	PBT–30GV, UL94 V0	GRAU RAL 7035
4 OBSOLETE	~~925 486–4~~	1 2	96 POL. MODU IV GEH.	PC 20GV	GRAU RAL 7032
	~~925 486–3~~	1 2	96 POL. MODU IV GEH.	PC 20GV	GRAU RAL 7032
	925 486–2	3	96 POL. MODU IV GEH.	PC 20GV	GRAU RAL 7032
	925 486–1	1 2	96 POL. MODU IV GEH.	PC 20GV	GRAU RAL 7032

THIS DRAWING IS A CONTROLLED DOCUMENT.
DIESE ZEICHNUNG IST EIN KONTROLLIERTES DOKUMENT.

DIMENSIONS: MASSEINHEITEN: mm

TOLERANCES UNLESS OTHERWISE SPECIFIED: ALLGEMEINTOLERANZEN
0 PLC ± –
1 PLC ± 0.2
2 PLC ± –
3 PLC ± –
4 PLC ± –
ANGLES/WINKEL ± –

MATERIAL –

FINISH/OBERFLAECHE/FARBE –

DWN A.HO 14.12.1988
CHK –
APVD –
PRODUCT SPEC PRODUKTSPEZ. –
APPLICATION SPEC VERARBEITUNGSSPEZ. –
WEIGHT GEWICHT –

TE Connectivity

NAME
96 POS. AMPMODU IV CRIMP–SNAP–IN HOUSING
96 POL. AMPMODU IV CRIMP–SNAP–IN GEHAEUSE

SIZE	CAGE CODE	DRAWING NO ZEICHNUNGS-NR.	RESTRICTED TO NUR FUER
A3	00779	C–925486	—

CUSTOMER DRAWING/KUNDENZEICHNUNG

SCALE MASSSTAB 2:1 | SHEET BLATT 1 OF VON 1 | REV M5

1470–19 (3/11)

Общество с ограниченной ответственностью «МосЧип» ИНН 7719860671 / КПП 771901001
Адрес: 105318, г.Москва, ул.Щербаковская д.3, офис 1107

Данный компонент на территории Российской Федерации

Вы можете приобрести в компании MosChip.

Для оперативного оформления запроса Вам необходимо перейти по данной ссылке:

http://moschip.ru/get-element

Вы можете разместить у нас заказ для любого Вашего проекта, будь то серийное производство или разработка единичного прибора.

В нашем ассортименте представлены ведущие мировые производители активных и пассивных электронных компонентов.

Нашей специализацией является поставка электронной компонентной базы двойного назначения, продукции таких производителей как XILINX, Intel (ex.ALTERA), Vicor, Microchip, Texas Instruments, Analog Devices, Mini-Circuits, Amphenol, Glenair.

Сотрудничество с глобальными дистрибьюторами электронных компонентов, предоставляет возможность заказывать и получать с международных складов практически любой перечень компонентов в оптимальные для Вас сроки.

На всех этапах разработки и производства наши партнеры могут получить квалифицированную поддержку опытных инженеров.

Система менеджмента качества компании отвечает требованиям в соответствии с ГОСТ Р ИСО 9001, ГОСТ РВ 0015-002 и ЭС РД 009

Офис по работе с юридическими лицами:

105318, г.Москва, ул.Щербаковская д.3, офис 1107, 1118, ДЦ «Щербаковский»

Телефон: +7 495 668-12-70 (многоканальный)

Факс: +7 495 668-12-70 (доб.304)

E-mail: info@moschip.ru

Skype отдела продаж:
moschip.ru
moschip.ru_4
moschip.ru_6
moschip.ru_9