CONVERSION CHART		CONVERSION CHART	
INCH	MM	INCH	MM
.002	0.05	.630	16.00
.004	0.10	.709	18.00
.008	0.20		
.016	0.40		
.020	0.50		
.035	0.90		
.039	1.00		
.047	1.20		
.055	1.40		
.079	2.00		
.098	2.50		
.118	3.00		
.138	3.50		
.157	4.00		
.197	5.00		
.236	6.00		
.248	6.30		
.295	7.50		
.305	7.75		
.315	8.00		
.354	9.00		
.405	10.30		
.590	15.00		
.591	15.00		

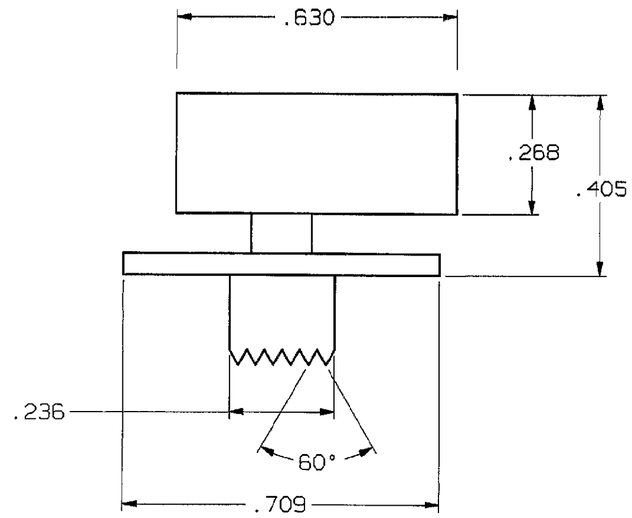

SPECIFICATIONS: UNLESS OTHERWISE SPECIFIED

1. CONTACT RATING: 0.3 A @ 125 VAC.
2. INITIAL CONTACT RESISTANCE: 20 MILLIOHMS MAX.
3. INSULATION RESISTANCE: 100 MEGOHMS MIN. @ 500 VDC.
4. DIELECTRIC STRENGTH: 500 VAC.
5. MECHANICAL LIFE: 10,000 CYCLES MIN.
6. OPERATING & STORAGE TEMPERATURE: -10°C TO +60°C.
7. (3) MATERIAL: a. FIXED CONTACT-BRASS, 1 MICRON SILVER PLATE OVER NICKEL (AVG.).
   b. FRAME-STEEL, TIN PLATED.
   c. MOVABLE CONTACT-PHOSPHOR BRONZE, 0.5 MICRON SILVER CLAD.
   d. TERMINAL BOARD-BAKELITE.
8. (4) ACTUATOR TRAVEL SHALL BE .079" PER POSITION.

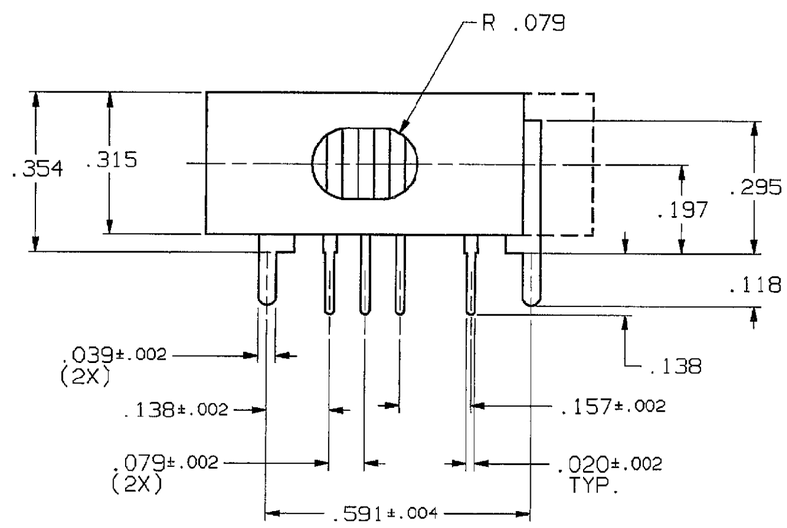

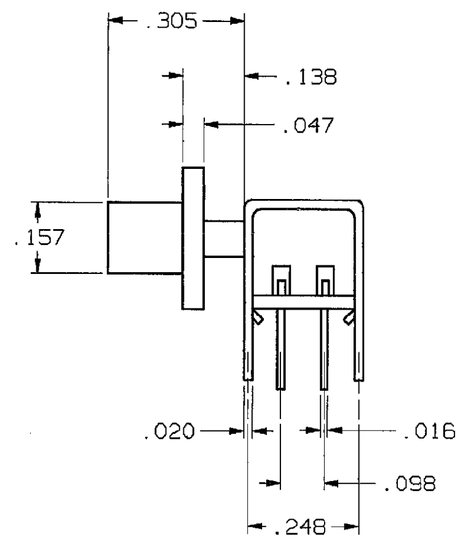

SDS2340RA0	BLACK
SDS2340RA8	GRAY
PT NUMBER	COLOR

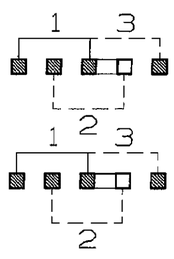

SCHEMATIC

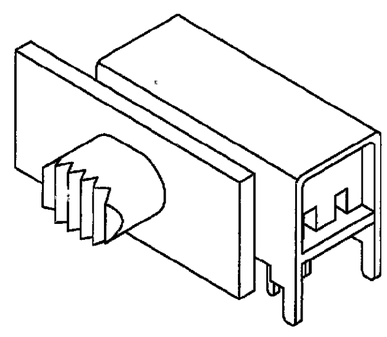

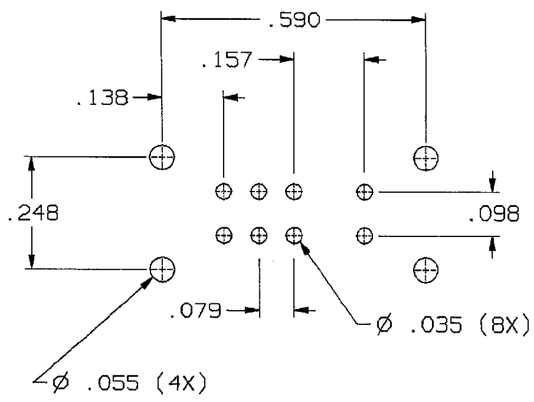

P.C.B HOLE LAYOUT

TOLERANCE FOR P.C.B. HOLE LAYOUT ±.002

THIS IS A C.A.D. GENERATED DRAWING. DO NOT MAKE MANUAL REVISIONS TO MASTER.

REV	REVISIONS
A	INITIAL RELEASE ESR# 3223 TH 8-23-89 APP'D: JRB 8-24-89
B	REVISED ECO# 3620 CMM 2-23-90 APP'D: JRB 2-23-90
3	REVISED & REDRAWN ECO# 399-94 SEK 6-24-94 APP'D: M.P. 6-28-94
4	REVISED ECO# 717-94 L.S. 9-9-94 APP'D: LL 9-9-94

THIRD ANGLE PROJECTION

TOLERANCES (EXCEPT AS NOTED)
ANGULAR = ±1°
DECIMAL .XX =
DECIMAL .XXX = ±.008
DECIMAL .XXXX =

AUGAT CONFIDENTIAL
This document contains information which is the exclusive property of Augat Inc.
Distribution, reproduction or use by others is not permitted without the expressed written consent of Augat Inc.

UNLESS OTHERWISE SPECIFIED DIMENSIONS ARE IN INCHES DO NOT SCALE PRINT

FILE NAME: 80918
DIRECTORY: SLDSWTCH
MATERIAL: SEE NOTE 7
FINISH: SEE NOTE 7

ORIGINAL DATE OF DRAWING: 8/89
DRAWN: ER — DATE: 8/89
CHECKED: TH — DATE: 2/5/90
APPROVED: JRB — DATE: 2/5/90
CODE IDENT. NO. 91506 — DWG. SIZE C
NEXT ASSY:

AUGAT INC.
452 JOHN DIETSCH BLVD.
ATTLEBORO FALLS, MASS. 02763

TITLE: OUTLINE SDS2340RA* SLIDE SWITCH

DWG. NO. 80918 — REV. 4
PRODUCT CODE: C16
SCALE: 4:1 — SHEET 1 OF 1

CADOB0992C

Общество с ограниченной ответственностью «МосЧип» ИНН 7719860671 / КПП 771901001
Адрес: 105318, г.Москва, ул.Щербаковская д.3, офис 1107

Данный компонент на территории Российской Федерации

Вы можете приобрести в компании MosChip.

Для оперативного оформления запроса Вам необходимо перейти по данной ссылке:

http://moschip.ru/get-element

Вы можете разместить у нас заказ для любого Вашего проекта, будь то серийное производство или разработка единичного прибора.

В нашем ассортименте представлены ведущие мировые производители активных и пассивных электронных компонентов.

Нашей специализацией является поставка электронной компонентной базы двойного назначения, продукции таких производителей как XILINX, Intel (ex.ALTERA), Vicor, Microchip, Texas Instruments, Analog Devices, Mini-Circuits, Amphenol, Glenair.

Сотрудничество с глобальными дистрибьюторами электронных компонентов, предоставляет возможность заказывать и получать с международных складов практически любой перечень компонентов в оптимальные для Вас сроки.

На всех этапах разработки и производства наши партнеры могут получить квалифицированную поддержку опытных инженеров.

Система менеджмента качества компании отвечает требованиям в соответствии с ГОСТ Р ИСО 9001, ГОСТ РВ 0015-002 и ЭС РД 009

Офис по работе с юридическими лицами:

105318, г.Москва, ул.Щербаковская д.3, офис 1107, 1118, ДЦ «Щербаковский»

Телефон: +7 495 668-12-70 (многоканальный)

Факс: +7 495 668-12-70 (доб.304)

E-mail: info@moschip.ru

Skype отдела продаж:
moschip.ru
moschip.ru_4
moschip.ru_6
moschip.ru_9