THIS DRAWING IS UNPUBLISHED. RELEASED FOR PUBLICATION – , – .
© COPYRIGHT – By – ALL RIGHTS RESERVED.

LOC	DIST
AJ	54

REVISIONS

P	LTR	DESCRIPTION	DATE	DWN	APVD
	F	ECO–14–014419	24SEP2014	RZ	MY

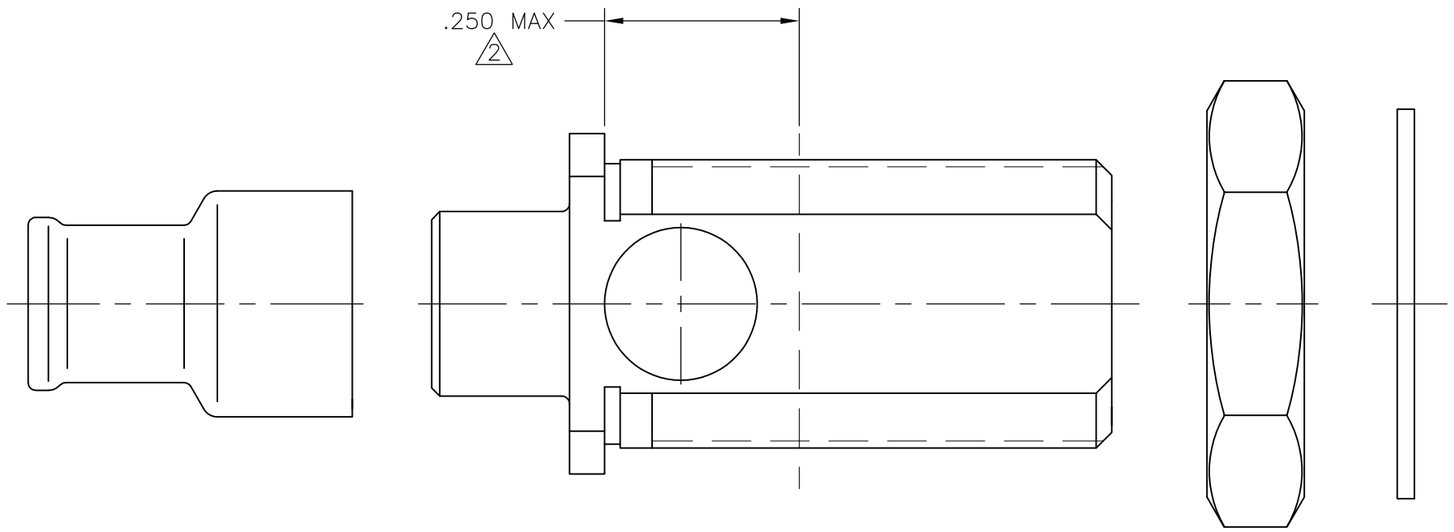

NOTES:

1. PARTS PACKAGED UNASSEMBLED
2. .250 MAX PANEL THICKNESS
3. MATERIAL AND FINISH:

   BODY: BRASS, SILVER PLATING
   CENTER CONTACT: BERYLLIUM COPPER, GOLD PLATING
   DIELECTRIC: POLYPROPYLENE
   NUT: BRASS, SILVER PLATING
   LOCK WASHER: STAINLESS STEEL, SILVER PLATING
   FERRULE: BRASS, SILVER PLATING

4. FOR USE WITH MICRODOT 2–3932 & 2–3934 CABLE

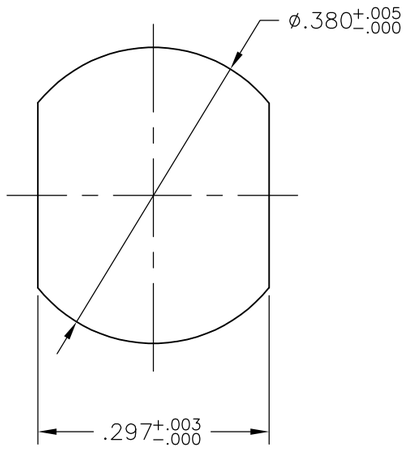

RECOMMENDED PANEL CUTOUT

2–329940–1

PART NUMBER

THIS DRAWING IS A CONTROLLED DOCUMENT.

DIMENSIONS: INCHES

TOLERANCES UNLESS OTHERWISE SPECIFIED:
0 PLC ± –
1 PLC ± –
2 PLC ± –
3 PLC ± –
4 PLC ± –
ANGLES ± –

MATERIAL –

FINISH –

DWN RITA ZUO 24SEP2014
CHK ANSON MA 24SEP2014
APVD MARTIN YE 24SEP2014
PRODUCT SPEC –
APPLICATION SPEC 408–1833
WEIGHT –

TE Connectivity

NAME
CONNECTOR, COAXIAL, R.F.
TWIN THREADED SERIES RECEPTACLE

SIZE	CAGE CODE	DRAWING NO	RESTRICTED TO
A3	00779	C–329940	–

CUSTOMER DRAWING

SCALE	SHEET	REV
5:1	1 OF 1	F

Общество с ограниченной ответственностью «МосЧип» ИНН 7719860671 / КПП 771901001
Адрес: 105318, г.Москва, ул.Щербаковская д.3, офис 1107

Данный компонент на территории Российской Федерации

Вы можете приобрести в компании MosChip.

Для оперативного оформления запроса Вам необходимо перейти по данной ссылке:

http://moschip.ru/get-element

Вы можете разместить у нас заказ для любого Вашего проекта, будь то серийное производство или разработка единичного прибора.

В нашем ассортименте представлены ведущие мировые производители активных и пассивных электронных компонентов.

Нашей специализацией является поставка электронной компонентной базы двойного назначения, продукции таких производителей как XILINX, Intel (ex.ALTERA), Vicor, Microchip, Texas Instruments, Analog Devices, Mini-Circuits, Amphenol, Glenair.

Сотрудничество с глобальными дистрибьюторами электронных компонентов, предоставляет возможность заказывать и получать с международных складов практически любой перечень компонентов в оптимальные для Вас сроки.

На всех этапах разработки и производства наши партнеры могут получить квалифицированную поддержку опытных инженеров.

Система менеджмента качества компании отвечает требованиям в соответствии с ГОСТ Р ИСО 9001, ГОСТ РВ 0015-002 и ЭС РД 009

Офис по работе с юридическими лицами:

105318, г.Москва, ул.Щербаковская д.3, офис 1107, 1118, ДЦ «Щербаковский»

Телефон: +7 495 668-12-70 (многоканальный)

Факс: +7 495 668-12-70 (доб.304)

E-mail: info@moschip.ru

Skype отдела продаж:
moschip.ru
moschip.ru_4
moschip.ru_6
moschip.ru_9