図面番号(DRAWING NO.) SJ039083

版数 REV.	年月日 DATE	DCN NO.	変更内容 DESCRIPTION	製図 DR.	担当 CHK.	査閲 APPD.	承認 APPD.

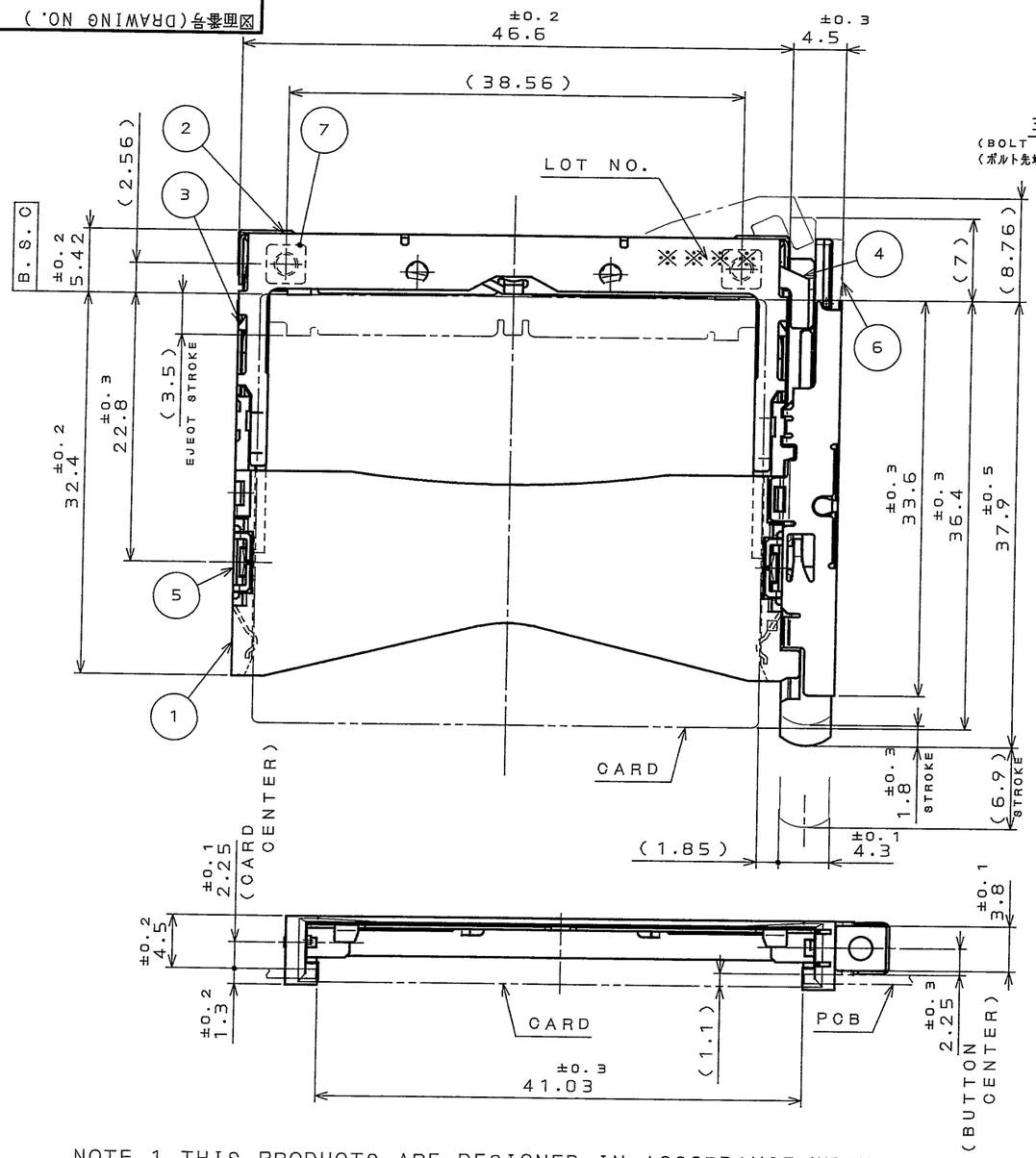

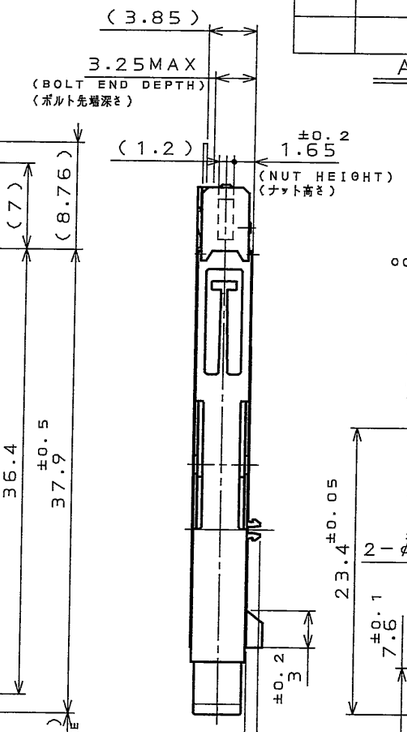

APPLICABLE P.C.B. DIMENSION(REF.)

適合基板寸法(参考)

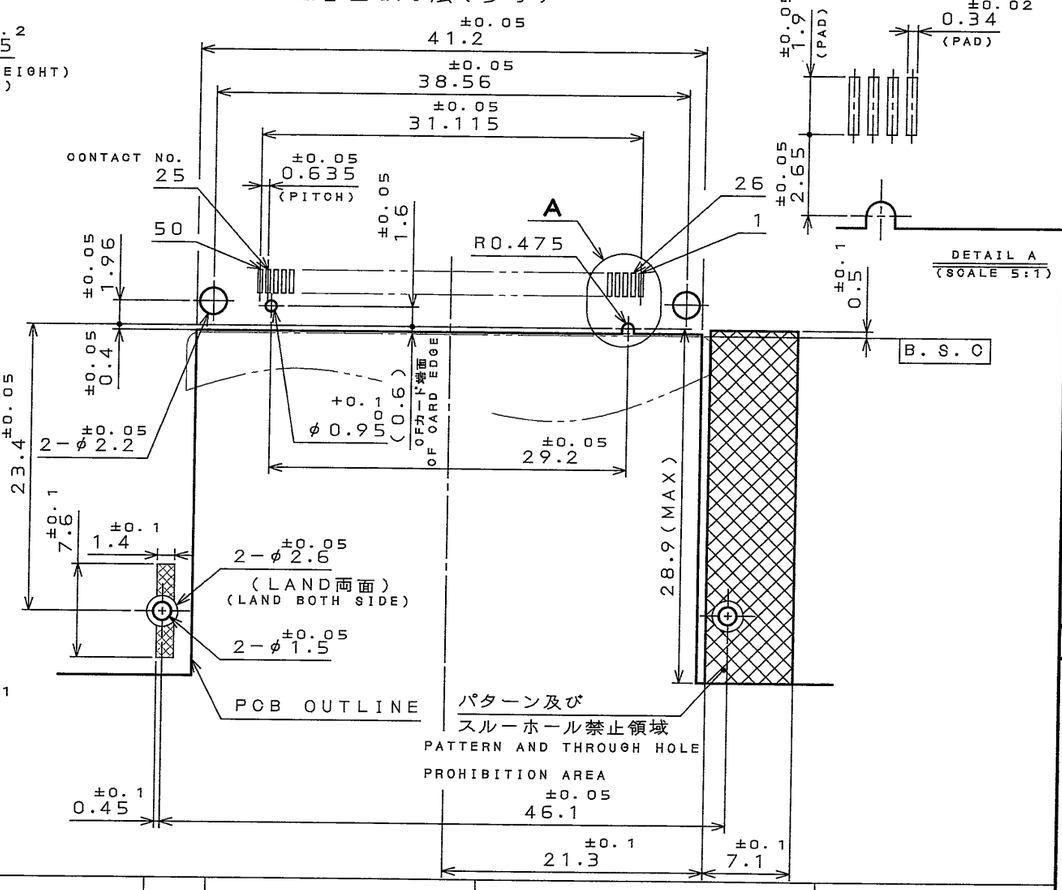

NOTE 1. THIS PRODUCTS ARE DESIGNED IN ACCORDANCE WITH COMPACT FLASH ASSOCIATION.
2. PLEASE REFER TO JAHL-1504-24 FOR USING THIS PRODUCT.
3. THIS CONNECTOR MATES WITH JC26E-BBE.

1. 本品は、コンパクトフラッシュ アソシエーションに準拠する。
2. 本品を御使用時は、取扱説明書(JAHL-1504-24)を御参照下さい。
3. 本品は、JC26E-BBEと組み合わせて使用する。

JC26E-DRL※E

- SERIES
- B:BASE / F:FRAME / D:DOUBLE PUSH TYPE FRAME
- KEY S:STANDARD / R:REVERSE
- STAND OFF NONE:0mm / 13:1.3mm
- BUTTON R:RIGHT / L:LEFT
- (LEAD FREE)TIN/TIN ALLOY 錫または錫合金(無鉛)

符号 NO.	名称 DESCRIPTION	個数 QTY.	材料 MATERIAL	仕上 FINISH	備考 REMARKS
7	NUT	2	STEEL	NI PLATING	M2
6	EJECT UNIT	1			
5	EARTH LUG	2	COPPER ALLOY	CONTACT AREA:NICKEL	TERMINAL AREA:(LEAD FREE) TIN/TIN ALLOY OVER NICKEL PLATING
4	LEVER	1	STAINLESS STEEL		
3	PLATE	1	STAINLESS STEEL		
2	COVER	1	STAINLESS STEEL		
1	FRAME	1	GLASS FILLED PBT		COLOR:BLACK UL94 V-0

CDS-03-199-50088

仕様書(SPECIFICATION) JACS-1504-24 JAHL-1504-24

第1版(ORIGINAL DATE) 5.Sep.2003

製図 DR. M.TANAKA
担当 CHK. T.WADA
査閲 APPD. M.Sasaki
承認 APPD. A.Kimura

一般公差(GENERAL TOLERANCE)

寸法(DIMENSION)	角度(ANGLES)
· ±0.8	X° ±
·X ±0.4	X°X' ±
·XX ±0.1	
·XXX ±	

尺度(SCALE) 2:1
品名(CD NAME) JC26E
名称(TITLE) JC26E-DRLE
重量(WEIGHT)

JAE CONNECTOR.COM
Reference Only

日本航空電子工業株式会社
JAPAN AVIATION ELECTRONICS INDUSTRY, LTD.

図面番号(DRAWING NO.) SJ039083
版数(REV.) 1
SIZE A3

LEAD FREE この製品は鉛フリー品です

JAE CONNECTOR DIV. PROPRIETARY.
COPYRIGHT (C) 2003, JAPAN AVIATION ELECTRONICS INDUSTRY, LTD.

DOF-0-212D(98.02)

Общество с ограниченной ответственностью «МосЧип» ИНН 7719860671 / КПП 771901001
Адрес: 105318, г.Москва, ул.Щербаковская д.3, офис 1107

Данный компонент на территории Российской Федерации

Вы можете приобрести в компании MosChip.

Для оперативного оформления запроса Вам необходимо перейти по данной ссылке:

http://moschip.ru/get-element

Вы можете разместить у нас заказ для любого Вашего проекта, будь то серийное производство или разработка единичного прибора.

В нашем ассортименте представлены ведущие мировые производители активных и пассивных электронных компонентов.

Нашей специализацией является поставка электронной компонентной базы двойного назначения, продукции таких производителей как XILINX, Intel (ex.ALTERA), Vicor, Microchip, Texas Instruments, Analog Devices, Mini-Circuits, Amphenol, Glenair.

Сотрудничество с глобальными дистрибьюторами электронных компонентов, предоставляет возможность заказывать и получать с международных складов практически любой перечень компонентов в оптимальные для Вас сроки.

На всех этапах разработки и производства наши партнеры могут получить квалифицированную поддержку опытных инженеров.

Система менеджмента качества компании отвечает требованиям в соответствии с ГОСТ Р ИСО 9001, ГОСТ РВ 0015-002 и ЭС РД 009

Офис по работе с юридическими лицами:

105318, г.Москва, ул.Щербаковская д.3, офис 1107, 1118, ДЦ «Щербаковский»

Телефон: +7 495 668-12-70 (многоканальный)

Факс: +7 495 668-12-70 (доб.304)

E-mail: info@moschip.ru

Skype отдела продаж:
moschip.ru
moschip.ru_4
moschip.ru_6
moschip.ru_9