US PATENT NO. 5,656,985 6,297,720B1 6,297,721B1
6,320,489B1 6,344,785B1 6,662,431B1

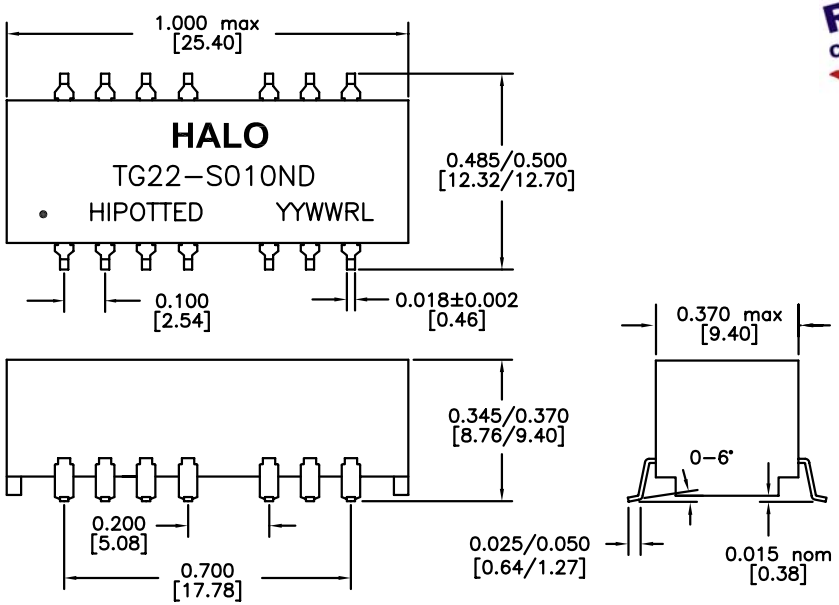


DIMENSIONS: Inch [mm]
CO-PLANARITY: 0.004 [0.10]
TOLERANCES: ±0.005 INCH IF NOT SPECIFIED

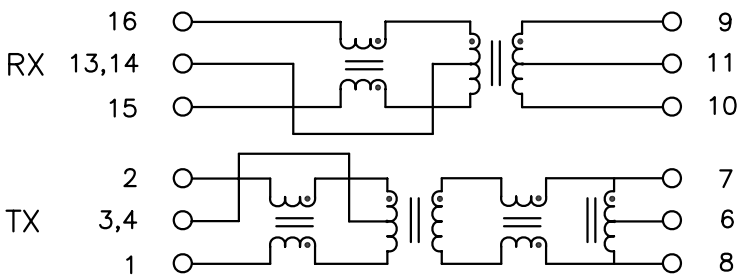


RoHS COMPLIANT

# PART NO. : TG22-S010NDRL

16PIN SMT ISOLATION MODULE FOR 10/100BASE-TX IEEE802.3u APPLICATIONS

RoHS COMPLIANT

COMPATIBLE TO LEAD-FREE SOLDERING PROCESS CONDITION PER IPC/JEDEC J-STD-020C

UL/EN60950 AND DEMKO RECOGNIZED

OPERATING TEMPERATURE 0/+70°C

## ELECTRICAL SPECIFICATIONS @25° C

| | |
|---|---|
| TURN RATIO | |
| TX P1-2:P8-7 | 1CT:1CT ±3% |
| RX P16-15:P9-10 | 1CT:1CT ±3% |
| OCL (100KHz,0.1Vrms,8mA) | 350µH min |
| DCR P1-2,P16-15 | 1.2Ω max |
| LL (1MHz) | 0.4µH max |
| Cw/w | 20pF typ |
| INSERTION LOSS | |
| 0.1-100MHz | -1.1dB max |
| RETURN LOSS | |
| 0.5-30MHz | -18dB min |
| 40MHz | -15.5dB min |
| 50MHz | -13.6dB min |
| 60-80MHz | -12dB min |
| CROSSTALK 0.1-100MHz | -40dB typ |
| CMR 0.1-100MHz | -45dB typ |
| ISOLATION | 1,500Vrms |

HALO/PBL

CALIFORNIA, USA
KOWLOON, HONG KONG
SINGAPORE

| | | | |
|---|---|---|---|
| TITLE | ISOLATION MODULE | | |
| FOR | 10/100BASE-TX | | |
| PART NO. | TG22-S010NDRL | | |
| SCALE | NONE | PAGE | 1 OF 1 |

| SIGNATURES | | DATE | REV. | DESC. | DATE |
|---|---|---|---|---|---|
| DRAWN | PETER LU | 6/3/05 | A | FIRST ISSUE | 6/3/05 |
| CHECKED | LEI KEONG | 7/27/07 | B | PROD. RELEASE | 7/27/07 |
| APPROVED | PETER LU | 7/27/07 | | | |
| FILE | S010NDRL.DWG | | | | |

Общество с ограниченной ответственностью «МосЧип» ИНН 7719860671 / КПП 771901001
Адрес: 105318, г.Москва, ул.Щербаковская д.3, офис 1107

**Данный компонент на территории Российской Федерации**

**Вы можете приобрести в компании MosChip.**

Для оперативного оформления запроса Вам необходимо перейти по данной ссылке:

http://moschip.ru/get-element

Вы можете разместить у нас заказ для любого Вашего проекта, будь то серийное производство или разработка единичного прибора.

В нашем ассортименте представлены ведущие мировые производители активных и пассивных электронных компонентов.

Нашей специализацией является поставка электронной компонентной базы двойного назначения, продукции таких производителей как XILINX, Intel (ex.ALTERA), Vicor, Microchip, Texas Instruments, Analog Devices, Mini-Circuits, Amphenol, Glenair.

Сотрудничество с глобальными дистрибьюторами электронных компонентов, предоставляет возможность заказывать и получать с международных складов практически любой перечень компонентов в оптимальные для Вас сроки.

На всех этапах разработки и производства наши партнеры могут получить квалифицированную поддержку опытных инженеров.

Система менеджмента качества компании отвечает требованиям в соответствии с ГОСТ Р ИСО 9001, ГОСТ РВ 0015-002 и ЭС РД 009

**Офис по работе с юридическими лицами:**

105318, г.Москва, ул.Щербаковская д.3, офис 1107, 1118, ДЦ «Щербаковский»

Телефон: +7 495 668-12-70 (многоканальный)

Факс: +7 495 668-12-70 (доб.304)

E-mail: info@moschip.ru

Skype отдела продаж:
moschip.ru
moschip.ru_4
moschip.ru_6
moschip.ru_9