# BM6015 (ø60 x 15L)

NMB-MAT

EMINEBEA.COM

DC Blowers

## General Specifications

**Allowable Ambient Temperature Range:**

-10°C ~ +70°C (Operating)
-40°C ~ +70°C (Storage)
(non-condensing environment)

## Expected Life

**Failure Rate: 10%**

25°C 50,000 Hours (L00)
25°C 40,000 Hours (T00)

## Outline

Units: inch (mm)

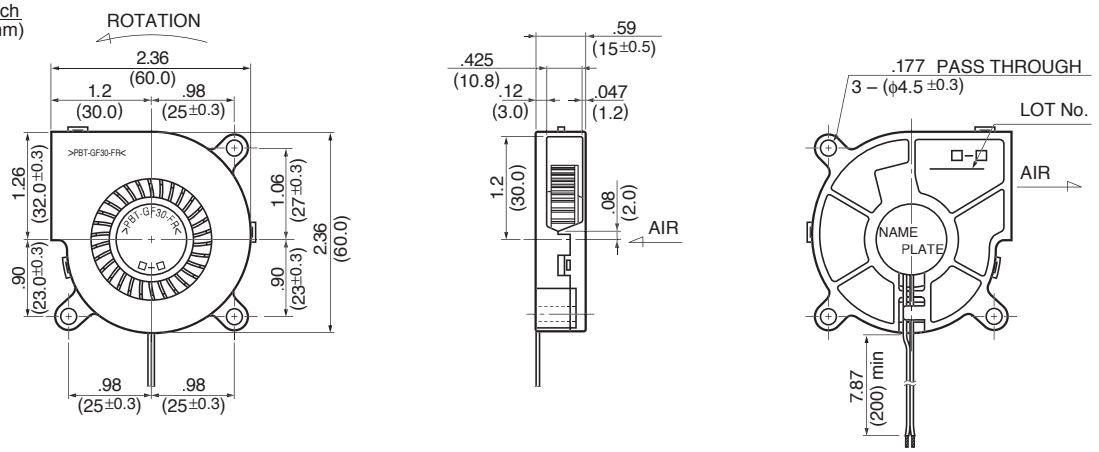


## Characteristic Curves

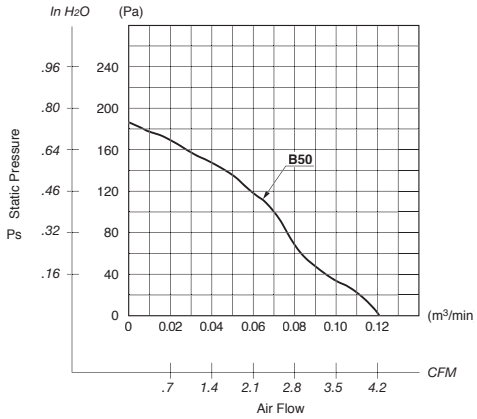


## Material

Casing : Plastic (Black) 94V-0
Impeller : Plastic (Black) 94V-0
Bearing : Ball Bearing
Lead Wire : UL1007, AWG26, +Red, -Black

## Specifications

| MODEL | | Rated Voltage | Operating Voltage | Current | Input Power | Speed | Max. Air Flow | | Max. Static Pressure | | Noise | Mass |
|---|---|---|---|---|---|---|---|---|---|---|---|---|
| | Product No. | (V) | (V) | (A)*1 | (W)*1 | (min⁻¹)*1 | CFM*1 | (m³/min)*1 | in H2O | (Pa)*1 | (dB)*1 | (g) |
| BM6015-04W-**B50**- | L00 | 12 | 9 ~ 12.6 | 0.22 | 2.64 | 5600 | 4.2 | 0.12 | .68 | 168.9 | 42.0 | 30 |

Rotation: Counterclockwise

*1: Average Values in Free Air

Общество с ограниченной ответственностью «МосЧип» ИНН 7719860671 / КПП 771901001
Адрес: 105318, г.Москва, ул.Щербаковская д.3, офис 1107

**Данный компонент на территории Российской Федерации**

**Вы можете приобрести в компании MosChip.**

Для оперативного оформления запроса Вам необходимо перейти по данной ссылке:

http://moschip.ru/get-element

Вы можете разместить у нас заказ для любого Вашего проекта, будь то серийное производство или разработка единичного прибора.

В нашем ассортименте представлены ведущие мировые производители активных и пассивных электронных компонентов.

Нашей специализацией является поставка электронной компонентной базы двойного назначения, продукции таких производителей как XILINX, Intel (ex.ALTERA), Vicor, Microchip, Texas Instruments, Analog Devices, Mini-Circuits, Amphenol, Glenair.

Сотрудничество с глобальными дистрибьюторами электронных компонентов, предоставляет возможность заказывать и получать с международных складов практически любой перечень компонентов в оптимальные для Вас сроки.

На всех этапах разработки и производства наши партнеры могут получить квалифицированную поддержку опытных инженеров.

Система менеджмента качества компании отвечает требованиям в соответствии с ГОСТ Р ИСО 9001, ГОСТ РВ 0015-002 и ЭС РД 009

**Офис по работе с юридическими лицами:**

105318, г.Москва, ул.Щербаковская д.3, офис 1107, 1118, ДЦ «Щербаковский»

Телефон: +7 495 668-12-70 (многоканальный)

Факс: +7 495 668-12-70 (доб.304)

E-mail: info@moschip.ru

Skype отдела продаж:
moschip.ru
moschip.ru_4
moschip.ru_6
moschip.ru_9